(19)中华人民共和国国家知识产权局

(12)实用新型专利

(10)授权公告号 CN 203278924 U
(45)授权公告日 2013.11.06

(21)申请号 201320232872.1

(22)申请日 2013.04.16

(73)专利权人 余姚市泗门杰出塑料制品厂
地址 315470 浙江省余姚市泗门镇光明南路35号

(72)发明人 罗春苗

(51)Int.Cl.
H04M 1/02(2006.01)

权利要求书1页 说明书1页 附图2页

(54)实用新型名称

手机用上盖

(57)摘要

本实用新型涉及通讯设备技术领域，具体地说是手机用上盖。该手机用上盖包括本体，所述本体上部设有显示屏安装口，所述显示屏安装口下方设有按键安装口，所述显示屏安装口上方设有出声孔，所述本体正面围绕所述显示屏安装口设有一个凹陷，所述本体背面的边缘处设有六个螺柱，所述本体背面的边缘处设有五个卡口。本实用新型提供一种结构简单、安装简便的手机用上盖。

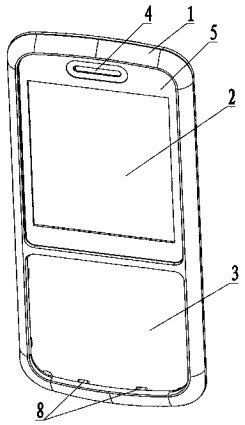

CN 203278924 U

1. 手机用上盖，其特征在于包括本体，所述本体上部设有显示屏安装口，所述显示屏安装口下方设有按键安装口，所述显示屏安装口上方设有出声孔，所述本体正面围绕所述显示屏安装口设有一个凹陷，所述本体背面的边缘处设有六个螺柱，所述本体背面的边缘处设有五个卡口。

2. 如权利要求 1 所述的手机用上盖，其特征在于所述本体背面围绕所述按键安装口设有六个插块。

手机用上盖

技术领域

[0001] 本实用新型涉及通讯设备技术领域，具体地说是手机用上盖。

背景技术

[0002] 现代社会，手机已成为人们日常生活中必不可少的联络工具，手机的造型也各种各样，手机一般都设有上盖，现有的手机用上盖由于设计不合理安装不是很方便，外形也不够美观，影响用户的使用。

实用新型内容

[0003] 本实用新型提供一种结构简单、安装简便的手机用上盖。

[0004] 本实用新型是通过下述技术方案实现的：

[0005] 手机用上盖，包括本体，所述本体上部设有显示屏安装口，所述显示屏安装口下方设有按键安装口，所述显示屏安装口上方设有出声孔，所述本体正面围绕所述显示屏安装口设有一个凹陷，所述本体背面的边缘处设有六个螺柱，所述本体背面的边缘处设有五个卡口。

[0006] 所述本体背面围绕所述按键安装口设有六个插块。

[0007] 本实用新型所带来的有益效果是：

[0008] 本实用新型中，所述手机用上盖设计合理，安装比较方便，外形美观，固定的也比较牢靠。

附图说明

[0009] 以下结合附图对本实用新型作进一步详细说明。

[0010] 图 1 为本实用新型所述手机用上盖正面的结构示意图；

[0011] 图 2 为本实用新型所述手机用上盖反面的结构示意图。

[0012] 图中部件名称对应的标号如下：

[0013] 1、本体；2、显示屏安装口；3、按键安装口；4、出声孔；5、凹陷；6、螺柱；7、卡口；8、插块。

具体实施方式

[0014] 下面结合附图及实施例对本实用新型作进一步的详述：

[0015] 作为本实用新型所述手机用上盖的实施例，如图 1 和图 2 所示，包括本体 1，所述本体 1 上部设有显示屏安装口 2，所述显示屏安装口 2 下方设有按键安装口 3，所述显示屏安装口 2 上方设有出声孔 4，所述本体 1 正面围绕所述显示屏安装口 2 设有一个凹陷 5，所述本体 1 背面的边缘处设有六个螺柱 6，所述本体 1 背面的边缘处设有五个卡口 7。

[0016] 本实施例中，所述本体 1 背面围绕所述按键安装口 3 设有六个插块 8。

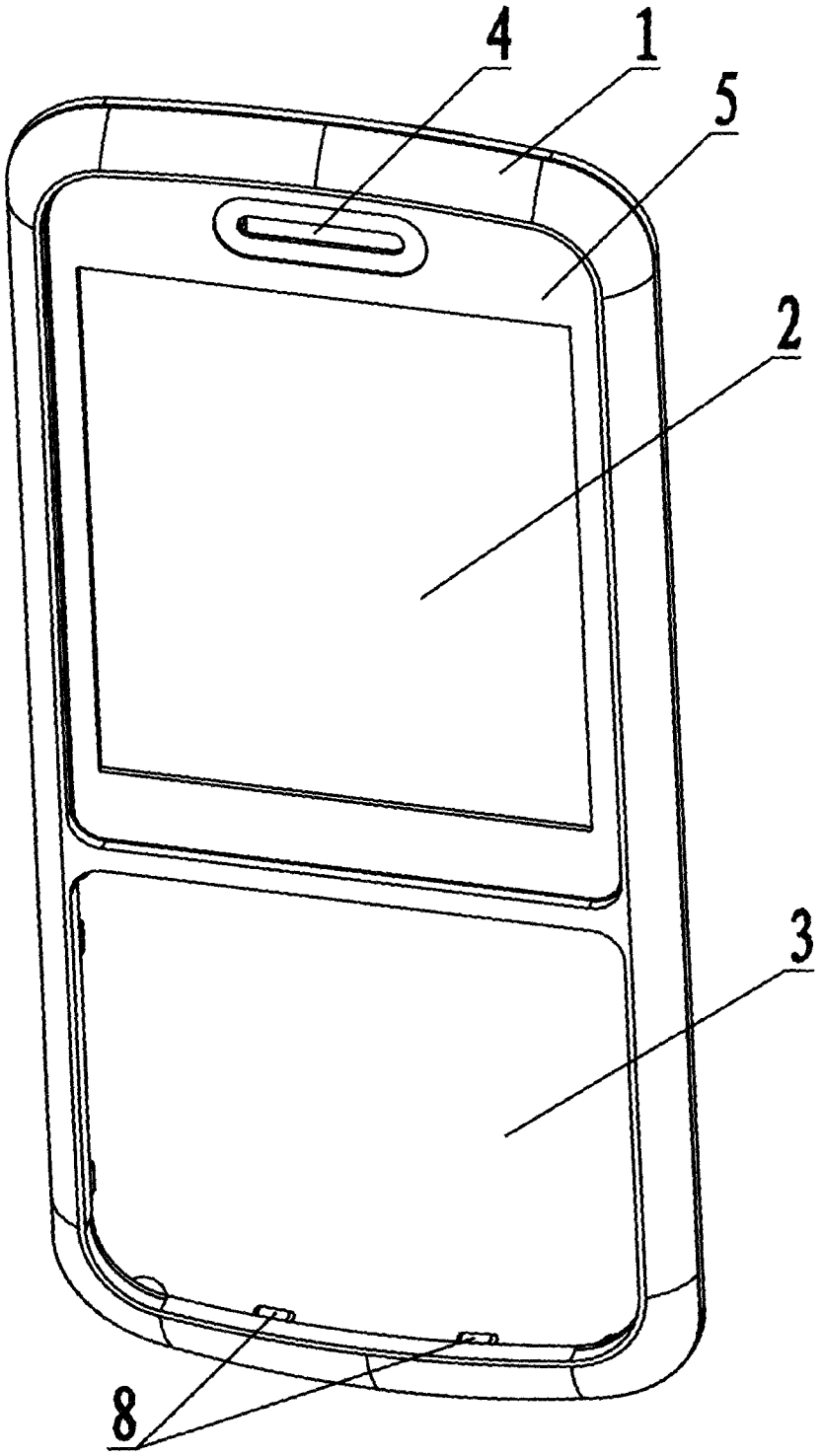

图 1

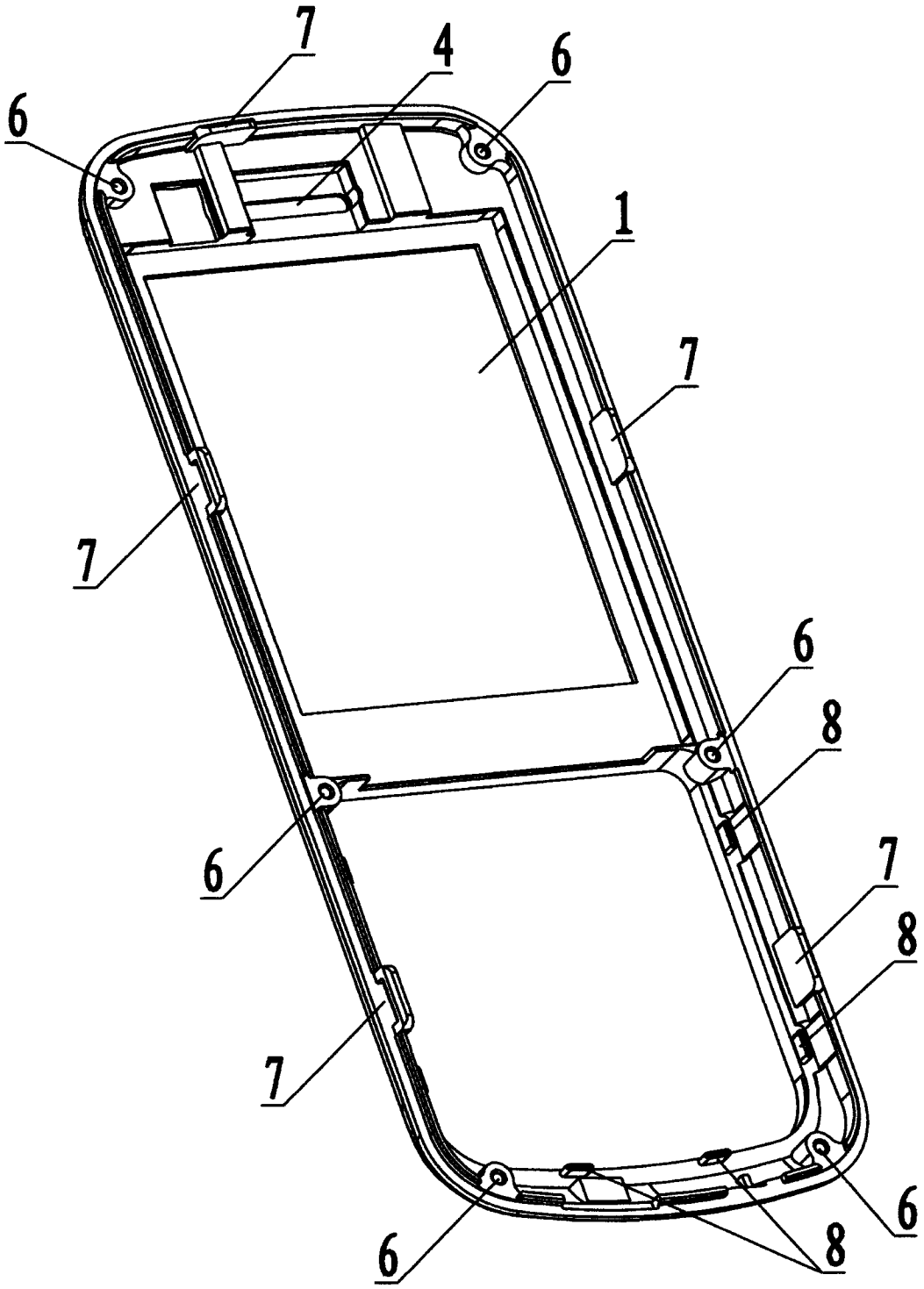

图 2