(19)中华人民共和国国家知识产权局

(12)实用新型专利

(10)授权公告号 CN 208641497 U
(45)授权公告日 2019.03.26

(21)申请号 201721617411.0

(22)申请日 2017.11.28

(73)专利权人 胥胜江
地址 558000 贵州省黔南布依族苗族自治州都匀市民族路36号银河之都B栋17层附98号

(72)发明人 胥胜江 鲁本艳 邓洪松

(74)专利代理机构 贵阳东圣专利商标事务有限公司 52002
代理人 袁庆云

(51)Int.Cl.
A61M 25/02(2006.01)

权利要求书1页 说明书3页 附图4页

(54)实用新型名称

可调节医用引流管固定装置

(57)摘要

本实用新型公开了一种可调节医用引流管固定装置，包括固定套管(2)、伸缩管A(7)、伸缩管B(8)、旋转套管(11)，转板A(1)与转板B(6)通过转销(4)可旋转地连接，其特征在于：转板A(1)上装有固定套管(2)，转板B(6)上连接有伸缩管A(7)，伸缩管A(7)内部可移动地套装有伸缩管B(8)，旋转套管(11)可移动地安装于转板B(6)上，且旋转套管(11)可绕垂直于转板B(6)的中心线旋转；转板A(1)和转板B(6)的上部邻近转销(4)处分别配合设置有卡块A(3)和卡块B(5)。本实用新型功能多样、结构简单、优质可靠、操作便捷，适合医用引流管可调节固定的推广使用。

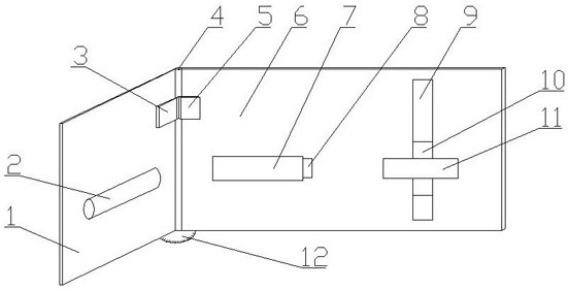

CN 208641497 U

1.一种可调节医用引流管固定装置，包括固定套管(2)、伸缩管A(7)、伸缩管B(8)、旋转套管(11)，转板A(1)与转板B(6)通过转销(4)可旋转地连接，其特征在于：转板A(1)上装有固定套管(2)，转板B(6)上连接有伸缩管A(7)，伸缩管A(7)内部可移动地套装有伸缩管B(8)，旋转套管(11)可移动地安装于转板B(6)上，且旋转套管(11)可绕垂直于转板B(6)的中心线旋转；转板A(1)和转板B(6)的上部邻近转销(4)处分别配合设置有卡块A(3)和卡块B(5)。

2.如权利要求1所述的可调节医用引流管固定装置，其特征在于：固定套管(2)与伸缩管A(7)的中心轴线置于同一水平面上。

3.如权利要求1所述的可调节医用引流管固定装置，其特征在于：转板B(6)内纵向设置有滑槽(9)，旋转套管(11)底部设置的连接滑块(10)可滑动地置于滑槽(9)内。

4.如权利要求3所述的可调节医用引流管固定装置，其特征在于：滑槽(9)为截面呈梯形或凸字形的槽体。

5.如权利要求4所述的可调节医用引流管固定装置，其特征在于：连接滑块(10)为与滑槽(9)相配合的截面呈梯形或凸字形的滑块。

6.如权利要求1所述的可调节医用引流管固定装置，其特征在于：转板B(6)背部装有旋紧螺钉(13)，且旋转套管(11)可绕旋紧螺钉(13)的中心线旋转并通过旋紧螺钉(13)旋紧。

7.如权利要求1所述的可调节医用引流管固定装置，其特征在于：转销(4)底部装有旋角显示仪(12)。

8.如权利要求1所述的可调节医用引流管固定装置，其特征在于：伸缩管A(7)与伸缩管B(8)之间通过伸缩管A(7)边缘的凸沿与伸缩管B(8)边缘的凸块相配合定位。

9.如权利要求1所述的可调节医用引流管固定装置，其特征在于：卡块A(3)为截面呈梯形的凸块。

10.如权利要求9所述的可调节医用引流管固定装置，其特征在于：卡块B(5)为与卡块A(3)相配合的截面呈梯形的凸块。

可调节医用引流管固定装置

技术领域

[0001] 本实用新型属于医用装置技术领域，具体来说涉及一种可调节医用引流管固定装置。

背景技术

[0002] 引流管，是医学上必不可少的。医用引流管，是指临床使用的安置于体腔、组织间的导管，包括胃肠引流管、造瘘管、尿管、血浆引流管、胆汁引流管、胰液引流管等，其主要目的是引流出组织间或体腔中积聚的气体、消化液、血液、分泌液等，以减轻梗阻，预防感染等并发症，或者作为肠内营养支持的渠道。

[0003] 对于医用引流管的固定，传统方法是采用胶布固定、缝扎固定、别针固定三种方式，虽然成本较低，但可调节性差，具体体现在：(1)在引流管引流过程中，在背部、臀部或其他容易受压部位时，一旦转角受压，往往容易将引流管在折角部位折闭，影响引流效果，而目前的防折效果差且无调节作用；(2)引流管安装过程中，不能根据实际需要安装的角度可调节性地固定引流管；(3)引流管固定装置的可固定长度不可调节。以上问题的存在，均严重影响了引流管固定过程中安装角度、可固定长度和防折的可调性，已经无法满足现有的引流管需求。

发明内容

[0004] 本实用新型的目的在于克服上述缺点而提供的一种功能多样、结构简单、优质可靠、操作便捷的可调节医用引流管固定装置。

[0005] 本实用新型目的及解决其主要技术问题是采用以下技术方案来实现的：

[0006] 本实用新型的可调节医用引流管固定装置，包括固定套管、伸缩管A、伸缩管B、旋转套管，转板A与转板B通过转销可旋转地连接，其中：转板A上装有固定套管，转板B上连接有伸缩管A，伸缩管A内部可移动地套装有伸缩管B，旋转套管可移动地安装于转板B上，且旋转套管可绕垂直于转板B的中心线旋转；转板A和转板B的上部邻近转销处分别配合设置有卡块A和卡块B。

[0007] 上述可调节医用引流管固定装置，其中：固定套管与伸缩管A的中心轴线置于同一水平面上。

[0008] 上述可调节医用引流管固定装置，其中：转板B内纵向设置有滑槽，旋转套管底部设置的连接滑块可滑动地置于滑槽内。

[0009] 上述可调节医用引流管固定装置，其中：滑槽为截面呈梯形或凸字形的槽体。

[0010] 上述可调节医用引流管固定装置，其中：连接滑块为与滑槽相配合的截面呈梯形或凸字形的滑块。

[0011] 上述可调节医用引流管固定装置，其中：转板B背部装有旋紧螺钉，且旋转套管可绕旋紧螺钉的中心线旋转并通过旋紧螺钉旋紧。

[0012] 上述可调节医用引流管固定装置，其中：转销底部装有旋角显示仪。

[0013] 上述可调节医用引流管固定装置，其中：伸缩管A与伸缩管B之间通过伸缩管A边缘的凸沿与伸缩管B边缘的凸块相配合定位。

[0014] 上述可调节医用引流管固定装置，其中：卡块A为截面呈梯形的凸块。

[0015] 上述可调节医用引流管固定装置，其中：卡块B为与卡块A相配合的截面呈梯形的凸块。

[0016] 本实用新型同现有技术相比具有明显的优点和有益效果。由以上技术方案可知，本实用新型的可调节医用引流管固定装置中，转板A上装有固定套管，转板B上连接有伸缩管A，固定套管与伸缩管A的中心轴线置于同一水平面上，且转板A和转板B的上部邻近转销处分别配合设置有卡块A和卡块B，实现了引流过程中的防折效果；转板B上连接有伸缩管A，伸缩管A与伸缩管B之间通过伸缩管A边缘的凸沿与伸缩管B边缘的凸块相配合定位，通过伸缩管A与伸缩管B可伸缩地安装，实现根据需要固定长度的进行管道长短的调整；转板B内纵向设置有滑槽，旋转套管底部设置的连接滑块可滑动地置于滑槽内，实现了旋转套管在转板B纵向上的滑动；转板B背部装有旋紧螺钉，且旋转套管可绕旋紧螺钉的中心线旋转并通过旋紧螺钉旋紧，便于根据引流管的引流方向调整旋转角度并调紧；转销底部装有旋角显示仪，可以根据需求调整转板A与转板B之间的角度。

[0017] 总之，本实用新型功能多样、结构简单、优质可靠、操作便捷，适合医用引流管可调节固定的推广使用。

附图说明

[0018] 图1为本实用新型的结构示意图；

[0019] 图2为图1的俯视图；

[0020] 图3为转板A的结构示意图；

[0021] 图4为转板B的结构示意图；

[0022] 图5为伸缩管A与伸缩管B的连接示意图；

[0023] 图6为图2中a的局部放大图；

[0024] 图7为图6的另一结构示意图；

[0025] 图8为本实用新型的使用状态图。

[0026] 图中标识：

[0027] 1、转板A；2、固定套管；3、卡块A；4、转销；5、卡块B；6、转板B；7、伸缩管A；8、伸缩管B；9、滑槽；10、连接滑块；11、旋转套管；12、旋角显示仪；13、旋紧螺钉；14、引流管。

具体实施方式

[0028] 以下结合附图及较佳实施例，对依据本实用新型提出的可调节医用引流管固定装置具体实施方式、结构、特征及其功效，详细说明如后。

[0029] 参见图1至图7，本实用新型的可调节医用引流管固定装置，包括固定套管2、伸缩管A7、伸缩管B8、旋转套管11，转板A1与转板B6通过转销4可旋转地连接，其中：转板A1上装有固定套管2，转板B6上连接有伸缩管A7，伸缩管A7内部可移动地套装有伸缩管B8，旋转套管11可移动地安装于转板B6上，且旋转套管11可绕垂直于转板B6的中心线旋转；转板A1和转板B6的上部邻近转销4处分别配合设置有卡块A3和卡块B5。固定套管2与伸缩管A7的中心

轴线置于同一水平面上。转板B6内纵向设置有滑槽9，旋转套管11底部设置的连接滑块10可滑动地置于滑槽9内。滑槽9为截面呈梯形或凸字形的槽体。连接滑块10为与滑槽9相配合的截面呈梯形或凸字形的滑块。转板B6背部装有旋紧螺钉13，且旋转套管11可绕旋紧螺钉13的中心线旋转并通过旋紧螺钉13旋紧。转销4底部装有旋角显示仪12。伸缩管A7与伸缩管B8之间通过伸缩管A7边缘的凸沿与伸缩管B8边缘的凸块相配合定位。卡块A3为截面呈梯形的凸块。卡块B5为与卡块A3相配合的截面呈梯形的凸块。

[0030] 使用时，参见图8，先根据转板A1与转板B6之间夹角的需求调整其角度，再根据转板B6上需要固定导流管的长度调整伸缩管A7与伸缩管B8之间的伸缩长度，然后根据引流方向设置旋转套管11在滑槽9内的位置，并根据角度需求旋转套管11的角度，通过旋紧螺钉13旋紧，最后将引流管14依次穿过固定套管2、伸缩管A7、伸缩管B8、旋转套管11进行引流。本实用新型功能多样、结构简单、优质可靠、操作便捷，适合医用引流管可调节固定的推广使用。

[0031] 以上所述，仅是本实用新型的较佳实施例而已，并非对本实用新型作任何形式上的限制，任何未脱离本实用新型技术方案内容，依据本实用新型的技术实质对以上实施例所作的任何简单修改、等同变化与修饰，均仍属于本实用新型技术方案的范围内。

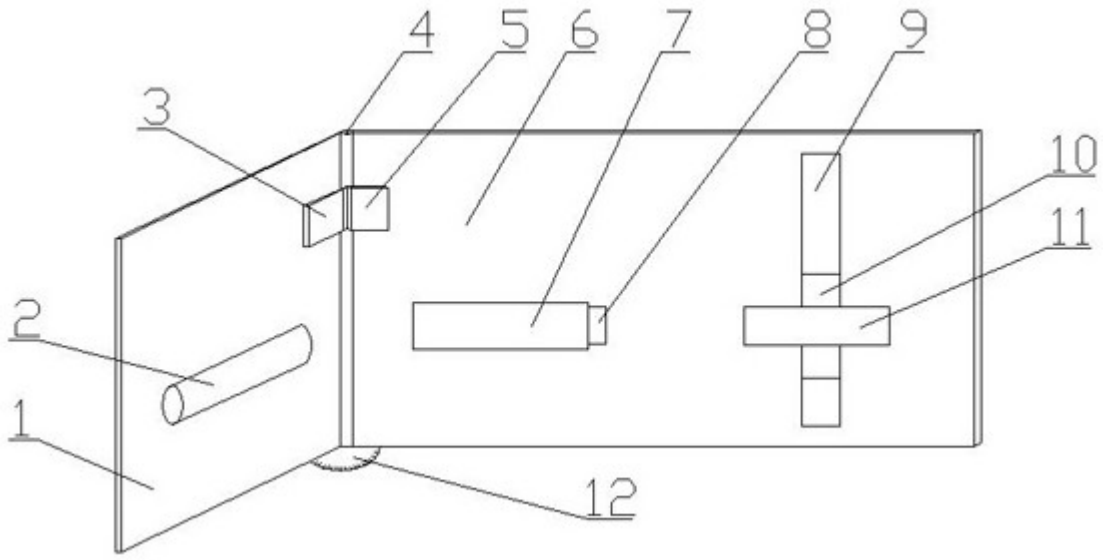

图1

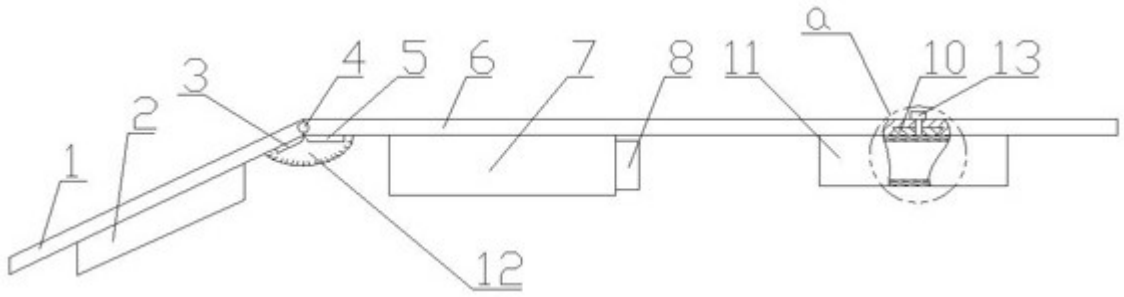

图2

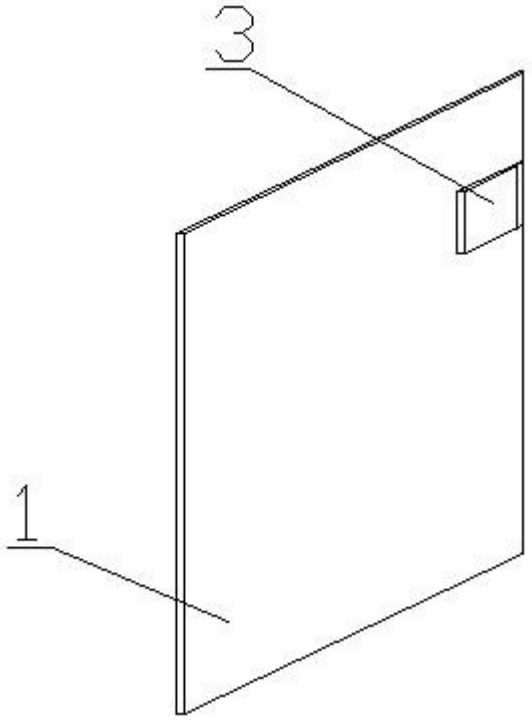

图3

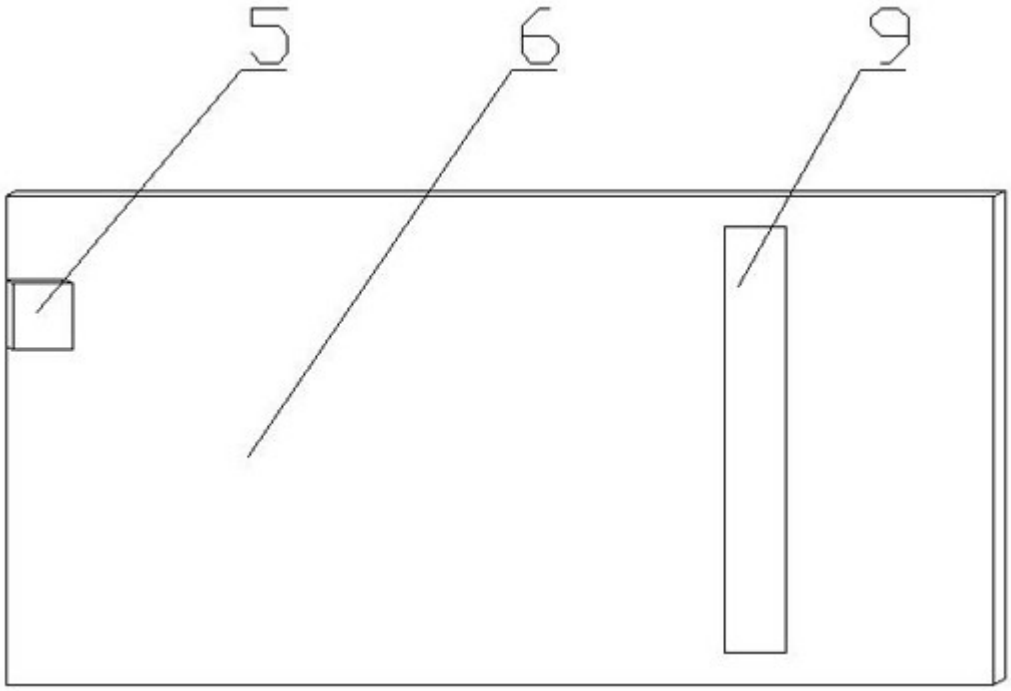

图4

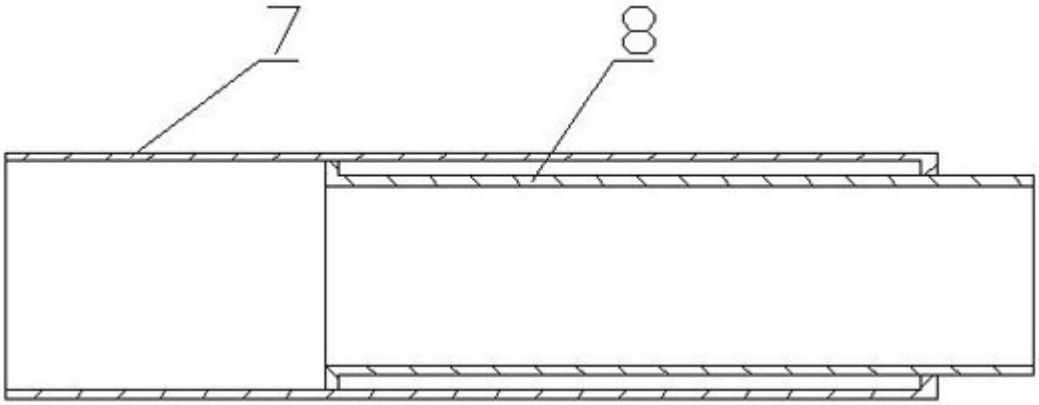

图5

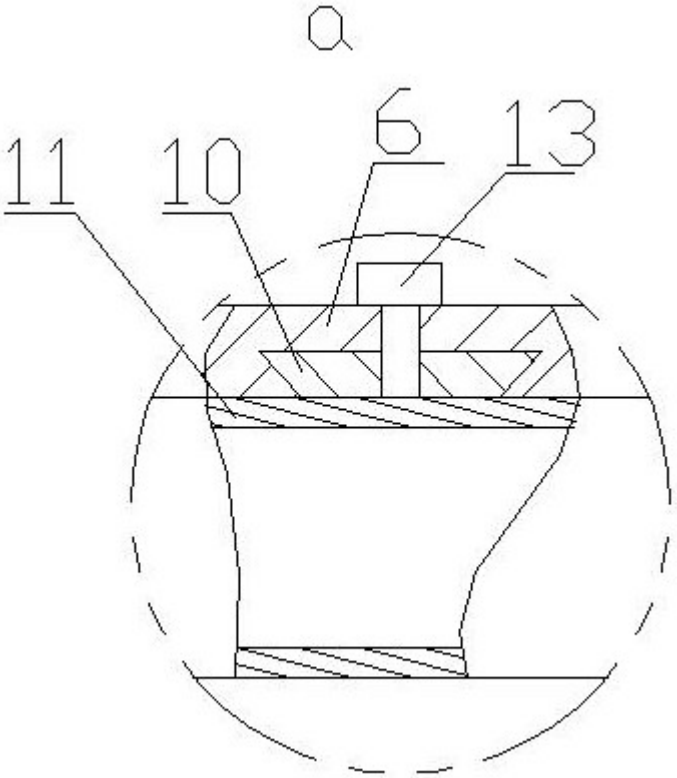

图6

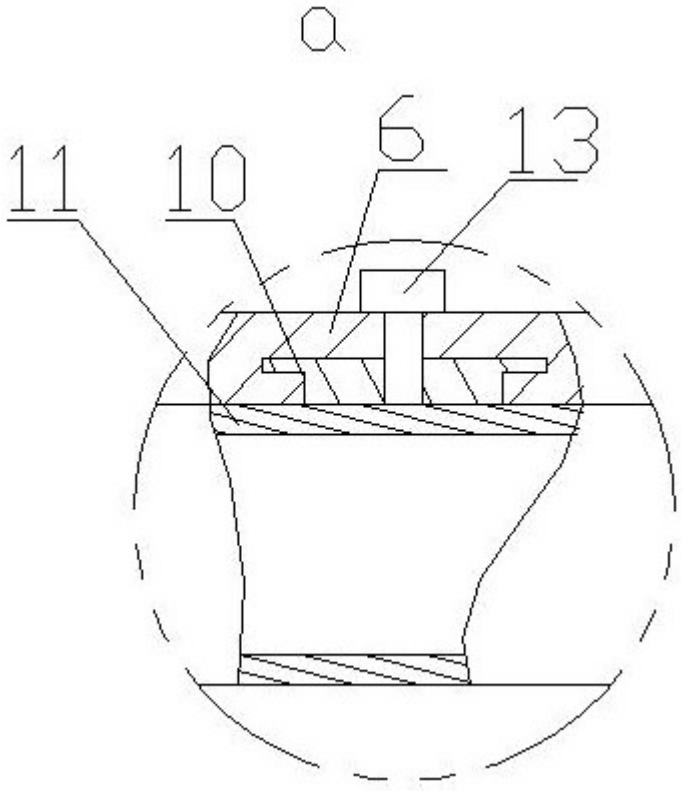

图7

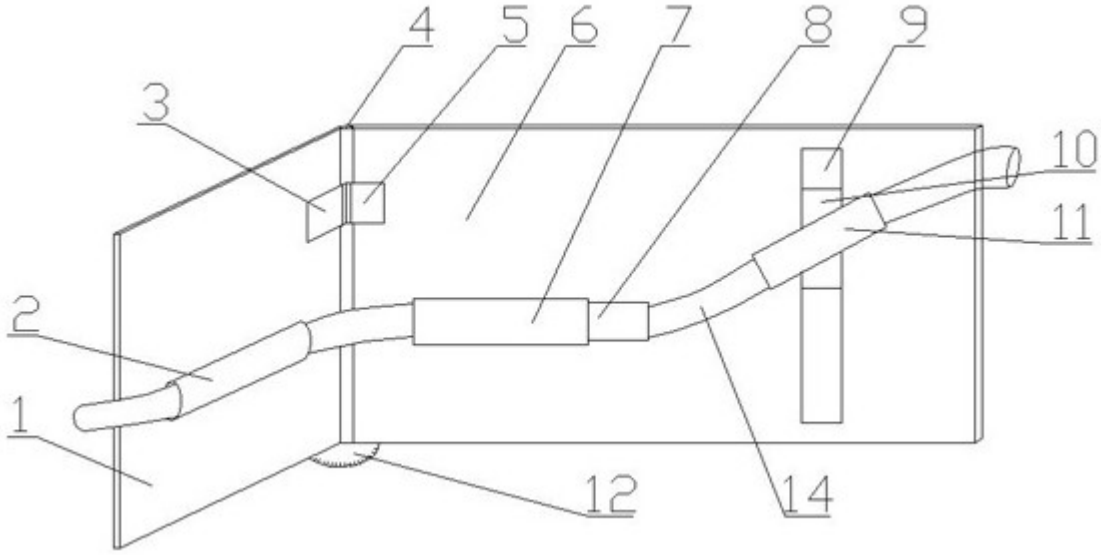

图8