(19)中华人民共和国国家知识产权局

(12)实用新型专利

(10)授权公告号 CN 205830491 U
(45)授权公告日 2016.12.28

(21)申请号 201620406391.1

(22)申请日 2016.05.05

(73)专利权人 台州市盛尔达塑业有限公司
地址 317500 浙江省台州市温岭市大溪镇金岙村

(72)发明人 王洪兵

(74)专利代理机构 北京联瑞联丰知识产权代理事务所(普通合伙) 11411
代理人 张清彦

(51)Int.Cl.
A01G 9/02(2006.01)
A01G 27/06(2006.01)

权利要求书1页 说明书3页 附图1页

(54)实用新型名称

一种节能环保型花盆

(57)摘要

本实用新型公开了一种节能环保型花盆，包括外盆和内垫，所述外盆为上端开口下沉出内腔、其余各面封闭的带腔桶体；所述内垫底部设有若干支脚，支脚立于外盆内腔底部，外盆底部与内垫之间内腔区域形成储水室；内垫间隔出的外盆上部内腔形成培植室，培植室用于种植植物和存放介质(土壤、养料)，内垫底部设置有安装吸水介质的安装孔，吸水介质穿过安装孔，吸水介质的上段置于培植室内，下段置于储水室内，所述储水室与外界空气保持连通；所述花盆还设有水位器组件，水位器组件下端安装于内垫之上，水位器组件上端连接固定于外盆边沿；水位器组件包括水位器、注水通道、紧固件；该花盆在我司的产品型号暂为3114A。

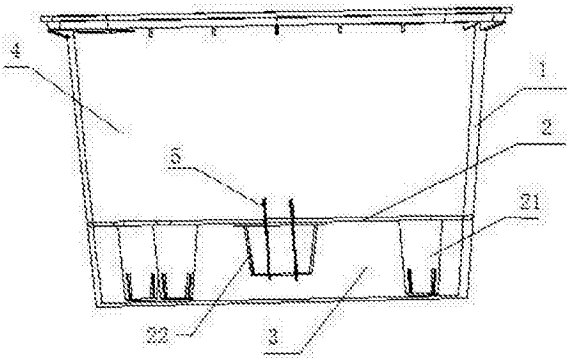

CN 205830491 U

1.一种节能环保型花盆，包括外盆和内垫、吸水介质，其特征在于：所述外盆为上端开口下沉出内腔、其余各面封闭的带腔桶体；所述内垫底部设有若干支脚，支脚立于外盆内腔底部，外盆底部与内垫之间内腔区域形成储水室；内垫间隔出的外盆上部内腔形成培植室，内垫底部设置有安装吸水介质的安装孔，吸水介质穿过安装孔，吸水介质的上段置于培植室内，下段置于储水室内；

其还设有水位器组件，水位器组件下端安装于内垫之上，水位器组件上端连接固定于外盆边沿。

2.如权利要求1所述的节能环保型花盆，其特征在于：所述水位器组件包括水位器、注水通道、紧固件，所述水位器安装于内垫之上，水位器底端穿过内垫插入储水室，水位器上端的刻度段略高于外盆高度，可通过水位器观测底部储水室的蓄水量为宜。

3.如权利要求2所述的节能环保型花盆，其特征在于：所述注水通道上下端面开口贯通，其余各外壁密封，注水通道下端连通储水室，上端与外盆高度相适宜，以方便通过注水通道往储水室注水为宜。

4.如权利要求1-3中任一项所述的节能环保型花盆，其特征在于：所述外盆底部设有滑轮，滑轮数为四个。

5.如权利要求1-3中任一项所述的节能环保型花盆，其特征在于：所述滑轮为滚轴，滚轴内嵌于外盆底部的滚轴安装槽内，其外壁弧面露出安装槽与地面接触；滚轴两端的安装轴安装于滚轴安装槽两侧的卡槽内。

6.如权利要求1-3中任一项所述的节能环保型花盆，其特征在于：所述吸水介质是吸水管。

一种节能环保型花盆

技术领域

[0001] 本实用新型涉及一种花卉及植物种植的容器，具体来说，是一种使用方便的节能型环保花盆，当然也可以是种植花草、植物等的桶状、盆状的其他容器。

背景技术

[0002] 园林花木培植的盆花或者家庭观赏的盆花，常需要花盆内的土壤保持湿润状态，这样才能满足花盆内花木的根系发达，枝叶繁茂，如果泥土含水量较少，则根系生长缓慢甚至会因缺水导致干枯或枯萎，如果含水量较多，则土壤容易下沉造成土壤板结，也不利于根系生长，另外浇水频繁容易造成花木忽冷忽热，含水量忽大忽小，这直接影响花木的正常发育。

[0003] 目前，市场上的花盆种类较多，但大多为一个底部开有漏水孔的单一型盆体的普通花盆，现有的普通花盆在人们给花草浇水后，由于花盆内土壤渗水的速度较快，浇的水很快就通过土壤渗透到花盆底部，因此照成花盆土壤水分不足不均匀且难以长久保持湿软；另外假如一次性给花草浇的水过多，虽然可以将土壤浇透，但是土壤水分过多，容易造成花草烂根的状况，使得花盆内种的花草寿命较短。

[0004] 但是，现有技术中，市面上的花盆通常采用在盆体底部开孔，以便将盆体内过量的水排出。人们往往是通过经验来控制浇水量，经常会出现浇水后，污水横流的现象，通常在浇花后还需再次的清洁工作，费时费力。

实用新型内容

[0005] 本实用新型要解决的技术问题是提供一种可精确控制花盆内部蓄水的节能环保型花盆。

[0006] 为了解决上述技术问题，本实用新型的技术方案为：

[0007] 一种节能环保型花盆包括外盆和内垫，所述外盆为上端开口下沉出内腔、其余各面封闭的带腔桶体；所述内垫底部设有若干支脚，支脚立于外盆内腔，外盆底部与内垫之间内腔区域形成储水室；内垫间隔出的外盆上部内腔形成培植室，培植室用于种植植物和存放介质(土壤、养料)，内垫底部设置有安装吸水介质的安装孔，吸水介质穿过安装孔，吸水介质的上段置于培植室内，下段置于储水室内，所述储水室与外界空气保持连通；

[0008] 优选的，所述花盆还设有水位器组件，水位器组件下端安装于内垫之上，水位器组件上端连接固定于外盆边沿；水位器组件包括水位器、注水通道、紧固件，水位器底端穿过内垫插入储水室，水位器上端的刻度段略高于外盆高度，可通过水位器观测底部储水室的蓄水量；所述注水通道上下端面开口贯通，其余各外壁密封，注水通道下端连通储水室，上端与外盆高度相适宜，以方便通过注水通道往储水室注水为宜。

[0009] 优选的，所述吸水介质可以是吸水条、吸水管或者无纺布制作的棉条等能够将水从储水室内吸入到培植室内的介质。

[0010] 优选的，所述外盆底部设有滑轮，方便花盆移动，滑轮数优选为四个；优选的所述

滑轮为滚轴，滚轴内嵌于外盆底部的滚轴安装槽内，其外壁弧面露出安装槽与地面接触；滚轴两端的安装轴安装于滚轴安装槽两侧的卡槽内。

[0011] 优选的，所述外盆底部设有皮塞，皮塞贯穿、堵塞外盆底部的排水孔；在储水室水位过高的时，可拔开皮塞，做适量排水；并且可以方便储水室的排污。

[0012] 采用上述技术方案的花盆，由于水位器的设置，可以简单直观的显示储水室的水位情况，进而可以选择合适的浇水量；优选的，所述内垫上设有若干个网孔，网孔贯穿内垫上、下端面；植物种植在花盆培植室里面，通过根系的生长，穿过内垫的网孔，到达外盆的储水室，进行自动吸水，从而达到水土栽培的目的。水位器可以测试底部储水室的蓄水状况，让养护的时候直接通过观测水位器指针就能了解，是否需要加水，从而达到长时间不需要加水，花盆自动供水的原理。根据植物的养护状态，是否需要光照，底部滑轮可以轻松的让老人孩子都可以单独移动花盆；内垫可以起到水土分离的作用。

附图说明

[0013] 图1为一种节能环保型花盆的结构示意图；

[0014] 图2为一种节能环保型花盆的俯视图。

具体实施方式

[0015] 下面结合附图对本实用新型的具体实施方式作进一步说明。在此需要说明的是，对于这些实施方式的说明用于帮助理解本实用新型，但并不构成对本实用新型的限定。此外，下面所描述的本实用新型各个实施方式中所涉及的技术特征只要彼此之间未构成冲突就可以相互组合。

[0016] 如图1、图2所示，一种节能环保型花盆包括外盆1和内垫2，所述外盆1为上端开口下沉出内腔、其余各面封闭的带腔桶体；所述内垫2底部设有若干支脚21，支脚21立于外盆1内腔底部，外盆1底部与内垫2之间内腔区域形成储水室3；内垫2间隔出的外盆1上部内腔形成培植室4，培植室4用于种植植物和存放介质(土壤、养料)，内垫2底部设置有安装吸水介质5的安装孔22，吸水介质5穿过安装孔22，吸水介质5的上段置于培植室4内，下段置于储水室3内，所述储水室3与外界空气保持连通；

[0017] 优选的，所述花盆还设有水位器组件6，水位器组件6下端安装于内垫2之上，水位器组件6上端连接固定于外盆1边沿；水位器组件6包括水位器61、注水通道62、紧固件，水位器61底端穿过内垫2插入储水室3，水位器61上端的刻度段略高于外盆1高度，可通过水位器61观测底部储水室3的蓄水量；所述注水通道62上、下端面开口贯通，其余各外壁密封，注水通道62下端连通储水室3，上端与外盆1高度相适宜，以方便通过注水通道62往储水室3注水为宜。

[0018] 优选的，所述吸水介质5可以是吸水条、吸水管或者无纺布制作的棉条等能够将水从储水室3内吸入到培植室4内的介质。

[0019] 优选的，所述外盆1底部设有滑轮，方便花盆移动，滑轮数优选为四个；优选的所述滑轮为滚轴，滚轴内嵌于外盆1底部的滚轴安装槽内，其外壁弧面露出安装槽与地面接触；滚轴两端的安装轴安装于滚轴安装槽两侧的卡槽内。

[0020] 优选的，所述外盆1底部设有皮塞、排水孔，皮塞贯穿、堵塞外盆1底部的排水孔；在

储水室3水位过高的时，可拔开皮塞，做适量排水；并且可以方便储水室3的排污处理。

[0021] 优选的，所述吸水介质5可以是吸水条、吸水管或者无纺布制作的棉条等能够将水从储水室3内吸入到培植室4内的介质。

[0022] 优选的，所述内垫2上设有若干个网孔23，网孔23贯穿内垫2上、下端面；植物种植在花盆培植室4里面，通过根系的生长，穿过内垫2的网孔23，到达外盆1的储水室3，进行自动吸水，从而达到水土栽培的目的。水位器61可以

[0023] 测试底部储水室3的蓄水状况，让养护的时候直接通过观测水位器61的指针就能了解，是否需要加水，从而达到长时间不需要加水，花盆自动供水的原理。根据植物的养护状态，是否需要光照，底部滑轮可以轻松的让老人孩子都可以单独移动花盆。

[0024] 以上结合附图对本实用新型的实施方式作了详细说明，但本实用新型不限于所描述的实施方式。对于本领域的技术人员而言，在不脱离本实用新型原理和精神的情况下，对这些实施方式进行多种变化、修改、替换和变型，仍落入本实用新型的保护范围内。

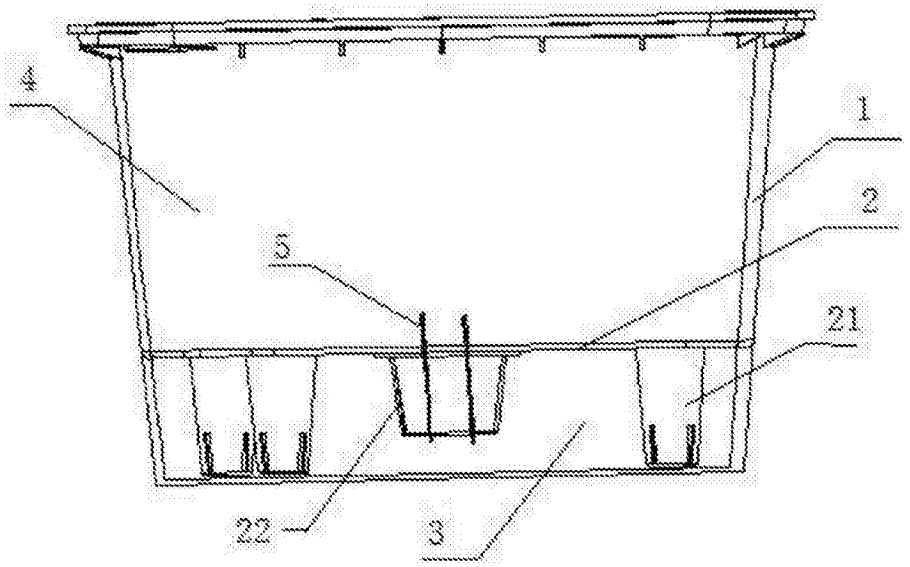

图1

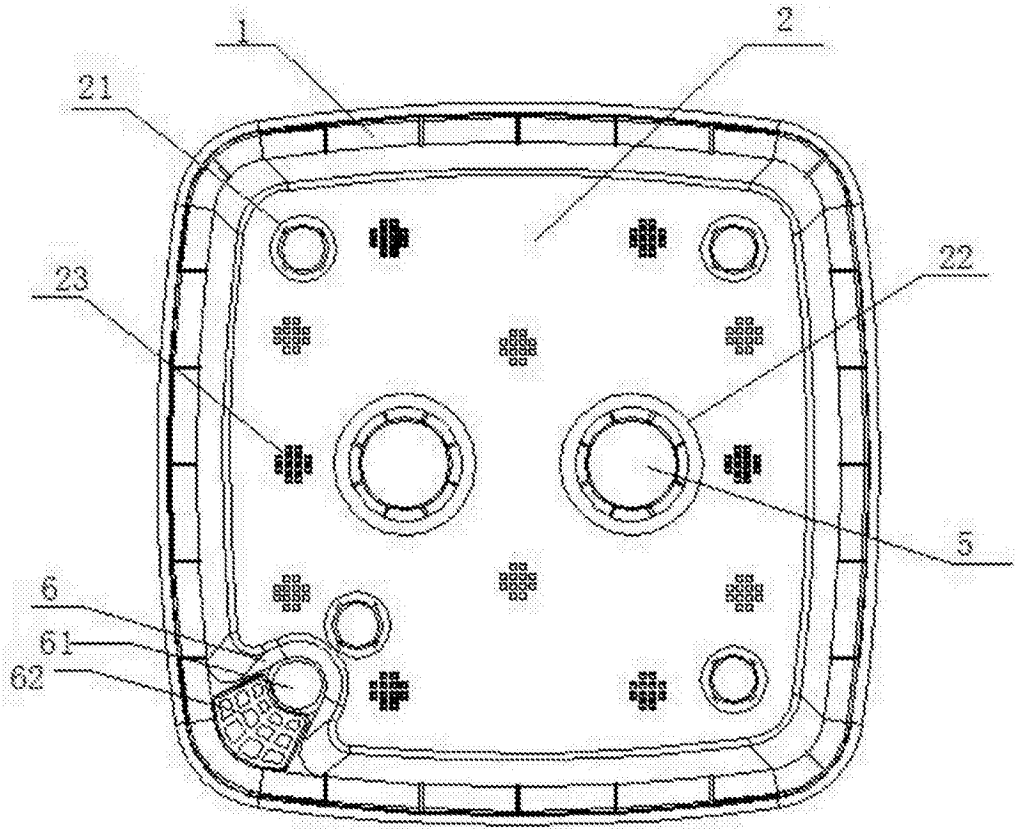

图2