(19)中华人民共和国国家知识产权局

(12)实用新型专利

(10)授权公告号 CN 202009872 U
(45)授权公告日 2011.10.19

(21)申请号 201120107420.1

(22)申请日 2011.03.30

(73)专利权人 童小桃
地址 311400 浙江省富阳市琵琶墩83号信箱

(72)发明人 童小桃

(51)Int.Cl.
A47C 7/18(2006.01)
A47C 7/40(2006.01)
A47C 7/50(2006.01)

权利要求书 1 页 说明书 1 页 附图 1 页

(54)实用新型名称

一种钢管架软坐椅

(57)摘要

本实用新型属椅子制作技术领域，涉及一种钢管架软坐椅。包括底座架、坐面、靠背，底座架为由前一弓背朝下的弓形钢管和后一折弯钢管所构成的架式结构，坐面、靠背为连体，坐面、靠背均由木板、海绵作内衬外包真皮面料而成，坐面呈圆垫面状，靠背呈正面鼓凸的圆形靠垫状，底座架置下部，坐面设置底座架上方且后部下面与底座架折弯钢管上端固联、前部左右侧与底座架弓形钢管上端固联，靠背设置坐面后靠位置。本实用新型具有如下优点：造型新颖、舒适。

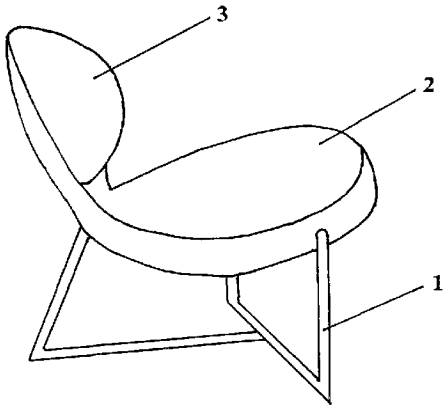

CN 202009872 U

1. 一种钢管架软坐椅，其特征在于：包括底座架、坐面、靠背，底座架为由前一弓背朝下的弓形钢管和后一折弯钢管所构成的架式结构，坐面、靠背为连体，坐面、靠背均由木板、海绵作内衬外包真皮面料而成，坐面呈圆垫面状，靠背呈正面鼓凸的圆形靠垫状，底座架置下部，坐面设置底座架上方且后部下面与底座架折弯钢管上端固联、前部左右侧与底座架弓形钢管上端固联，靠背设置坐面后靠位置。

一种钢管架软坐椅

技术领域：

[0001] 本实用新型属椅子制作技术领域，涉及一种钢管架软坐椅。

背景技术：

[0002] 椅子是居室、办公室最常用的用具。现有椅子虽然式样较多，但过于传统，造型较陈旧。

发明内容：

[0003] 本实用新型的目的是给人们提供一种钢管架软坐椅。

[0004] 本实用新型所采用的技术方案：

[0005] 一种钢管架软坐椅，包括底座架、坐面、靠背，底座架为由前一弓背朝下的弓形钢管和后一折弯钢管所构成的架式结构，坐面、靠背为连体，坐面、靠背均由木板、海绵作内衬外包真皮面料而成，坐面呈圆垫面状，靠背呈正面鼓凸的圆形靠垫状，底座架置下部，坐面设置底座架上方且后部下面与底座架折弯钢管上端固联、前部左右侧与底座架弓形钢管上端固联，靠背设置坐面后靠位置。

[0006] 本实用新型具有如下优点：造型新、舒适。

附图说明：

[0007] 图 1 为钢管架软坐椅结构示意图，其标记说明：底座架 1，坐面 2，靠背 3。

具体实施方式：

[0008] 下面结合附图对本实用新型作进一步说明：

[0009] 一种钢管架软坐椅，包括底座架 1、坐面 2、靠背 3，底座架 1 为由前一弓背朝下的弓形钢管和后一折弯钢管所构成的架式结构，坐面 2、靠背 3 为连体，坐面 2、靠背 3 均由木板、海绵作内衬外包真皮面料而成，坐面 2 呈圆垫面状，靠背 3 呈正面鼓凸的圆形靠垫状，底座架 1 置下部，坐面 2 设置底座架 1 上方且后部下面与底座架 1 折弯钢管上端固联、前部左右侧与底座架 1 弓形钢管上端固联，靠背 3 设置坐面 2 后靠位置。

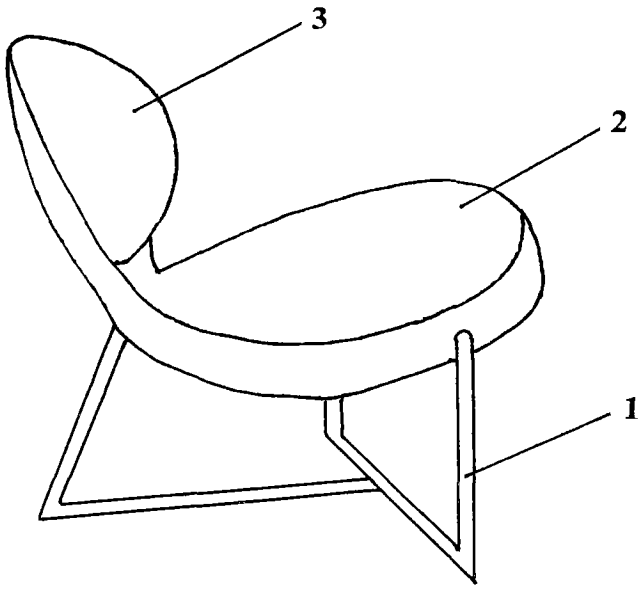

图 1