(19)中华人民共和国国家知识产权局

(12)实用新型专利

(10)授权公告号 CN 201853448 U
(45)授权公告日 2011.06.01

(21)申请号 201020593144.X

(22)申请日 2010.11.05

(73)专利权人 张祥锋
地址 054802 河北省邢台市清河县王官庄镇三铺村

(72)发明人 张祥锋 张祥志

(74)专利代理机构 衡水市盛博专利事务所 13119
代理人 马云海

(51)Int.Cl.
*G09F 13/04*(2006.01)
*G09F 7/00*(2006.01)

权利要求书 1 页 说明书 2 页 附图 2 页

(54)实用新型名称

一种发光立体字牌专用边条

(57)摘要

本实用新型属于广告牌匾技术领域，公开了一种发光立体字牌专用边条。构成该专用边条的技术方案：长条状的塑料板条，在该塑料板条内侧的长条两侧边上分别设置有相互平行的软塑料凹槽，其中，长条状的塑料板条的内侧面垂直于软塑料凹槽向呈锯齿状结构。该发光立体字牌专用边条所制备出的字牌、牌匾具有极强的立体艺术视觉效果，并具有制作工艺简单和使用方便的特点。

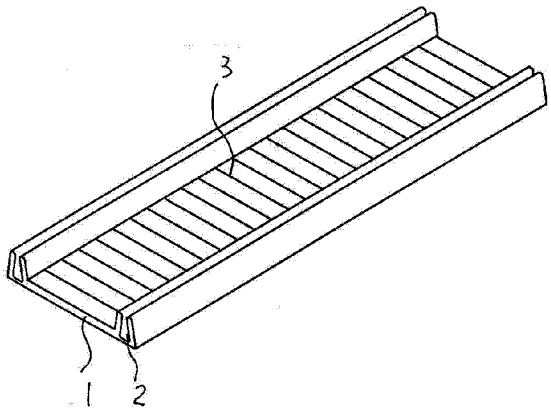


CN 201853448 U

1. 一种发光立体字牌专用边条，其特征在于：包括长条状的塑料板条，在该塑料板条内侧的长条两侧边分别设置有相互平行的软塑料凹槽。

2. 根据权利要求 1 所述的一种发光立体字牌专用边条，其特征在于：所述的长条状的塑料板条的内侧面呈锯齿状结构。

3. 根据权利要求 1 所述的一种发光立体字牌专用边条，其特征在于：所述的长条状的塑料板条的内侧面呈矩形凹凸槽状结构。

4. 根据权利要求 1 所述的一种发光立体字牌专用边条，其特征在于：在所述长条状的塑料板条的外侧面设置有深色挡光膜。

# 一种发光立体字牌专用边条

## 技术领域

[0001] 本实用新型属于广告牌匾技术领域，尤其涉及一种发光立体字牌专用边条。

## 背景技术

[0002] 在室外广告中，用亚克力板作发光字面，用薄铁板作底板，内设光源的发光立体字牌、牌匾被广泛使用。但这种字牌、牌匾的边框多采用薄铁板制成，这种结构的字牌、牌匾边框其耐腐蚀性较差，降低了牌匾的使用寿命。专利号为 200710011738.8、授权公告号为 CN100485743C 的发明专利公开了一种发光立体字，在该字牌的结构中使用了一种以设置有间隔槽孔的薄金属带为芯的塑料或橡胶围板，作为制备发光立体字的边条。该结构的围板尽管使用塑料将金属板包裹，克服了使用中被腐蚀的缺点和具有折弯方便的特点，但由于在制备上述围板时必须在金属带表面覆盖上一层橡胶或塑料材料并冲压槽孔，具有制作工艺复杂而又浪费材料的缺陷。

## 实用新型内容

[0003] 本实用新型的目的就是提供一种结构简单、使用方便的一种发光立体字牌专用边条。

[0004] 为实现上述目的，本实用新型采用的技术方案为：

[0005] 一种发光立体字牌专用边条，包括长条状的塑料板条，在该塑料板条内侧的长条两侧边分别设置有相互平行的软塑料凹槽。

[0006] 另外，构成发光立体字牌专用边条的附加技术特征包括：

[0007] ——所述的长条状的塑料板条的内侧面呈锯齿状结构；

[0008] ——所述的长条状的塑料板条的内侧面呈矩形凹凸槽状结构；

[0009] ——在所述长条状的塑料板条的外侧面设置有深色挡光膜。

[0010] 本实用新型所提供的一种发光立体字牌专用边条与现有技术相比，具有以下优点：其一，由于使用长条状的塑料板条作字牌专用边条，该边条在使用过程中具有透光的特点，使得所制备出的字牌、牌匾侧部透光，使得字牌、牌匾在夜间更具有极强的立体视觉，提高了其艺术效果；其二，单独使用塑料板条作字牌专用边条具有制作工艺简单和使用方便的特点；其三，由于长条状塑料板条的内侧面呈锯齿或矩形凹凸槽状结构，因此制作字牌、牌匾弯曲时更加容易。

## 附图说明

[0011] 图 1：发光立体字牌专用边条的结构示意图；

[0012] 图 2：截面 A—A 为锯齿状发光立体字牌专用边条的结构示意图；

[0013] 图 3：截面 A—A 为凹凸槽状发光立体字牌专用边条的结构示意图。

## 具体实施方式

[0014] 下面结合附图对本实用新型所提供的一种发光立体字牌专用边条的结构做进一步详细说明。

[0015] 如图 1 所示，为本实用新型提供的一种发光立体字牌专用边条的结构，构成结构包括长条状的塑料板条 1，在该塑料板条内侧的长条两侧边上分别设置有相互平行的软塑料凹槽 2，其中，长条状的塑料板条的内侧面垂直于软塑料凹槽向呈如图 2 所示的锯齿状 3 结构。

[0016] 在使用过程中，可以使用单层的长条状的塑料板条 1 作为发光立体字牌、牌匾的边条，由于塑料具有很好的透光性，夜晚构成立体字边的塑料板条会透出塑料板颜色的朦胧光线，立体字牌或牌匾五彩缤纷更具有立体的艺术效果。当不需要从塑料板条 1 透光时，则可以如图 2 所示，在塑料板条 1 的外侧粘附上一层深色挡光膜 4。

[0017] 另外，将长条状塑料板条的内侧面锯齿状设置为如图 3 所示的矩形凹凸槽 5 状结构，由于该凹凸槽的模具更容易刻制，因此制作上更加方便。

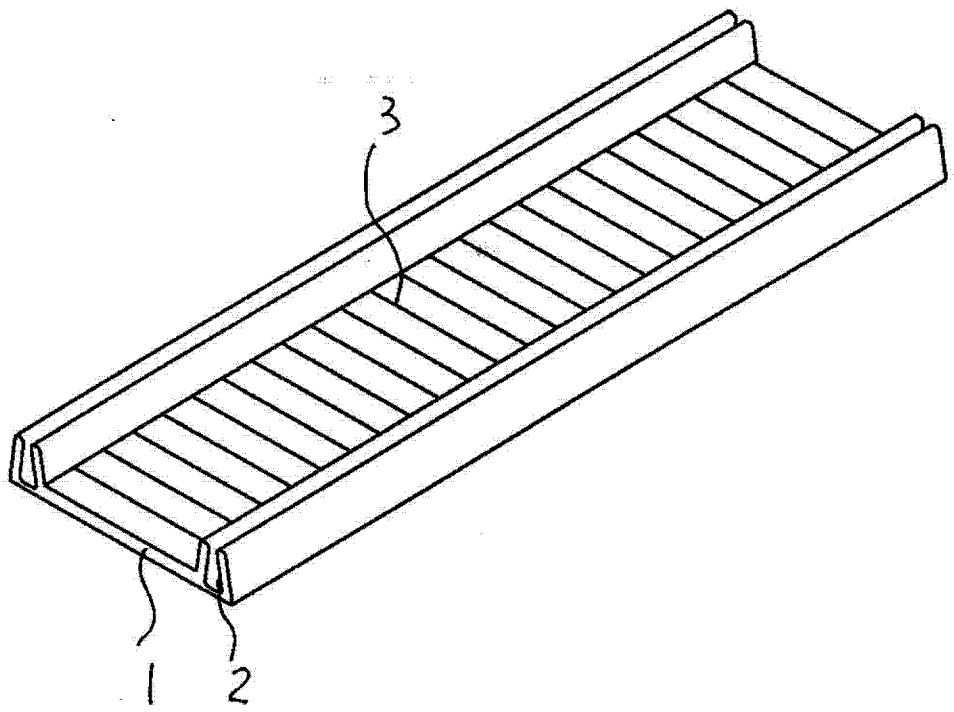


图 1

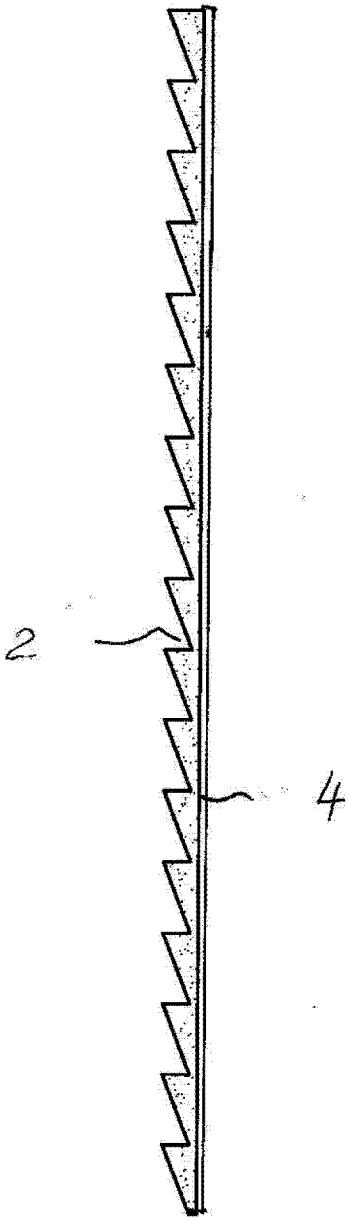


图 2

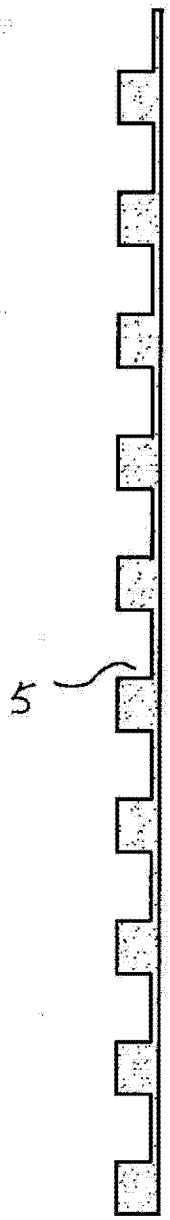


图 3