(19)中华人民共和国国家知识产权局

(12)实用新型专利

(10)授权公告号 CN 211618604 U
(45)授权公告日 2020.10.02

(21)申请号 201922208465.7

(22)申请日 2019.12.10

(73)专利权人 士齐生物研发中心(苏州工业园区)有限公司
地址 215000 江苏省苏州市苏州工业园区创苑路236号

(72)发明人 侯剑峰 汪玲玲 杜尚忠

(74)专利代理机构 北京联瑞联丰知识产权代理事务所(普通合伙) 11411
代理人 周超

(51)Int.Cl.
B65D 30/22(2006.01)
B65D 81/32(2006.01)

权利要求书1页 说明书3页 附图1页

(54)实用新型名称

一种新型面贴膜

(57)摘要

本实用新型公开了一种新型面贴膜,包括袋体,袋体包括第一存储容腔、第二存储容腔;第一存储容腔和第二存储容腔之间设有通道;第二存储容腔内设有袋包,袋包外包裹有面膜。本实用新型的新型面贴膜在日常情况下,将精华液和袋包分开存储而非混合存储,从而使得精华的营养成分和袋包保质更为长久,并且使得面膜存储更加卫生、安全,面膜的保存效果更好,保存时间长。

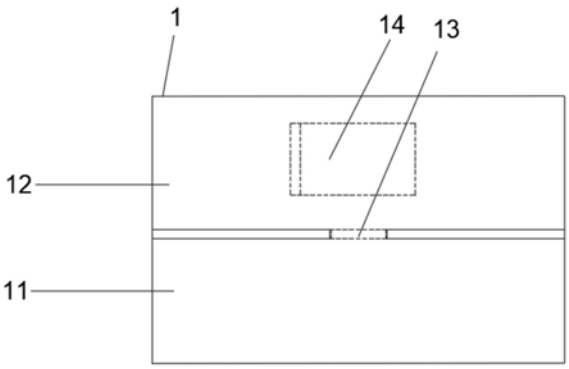

CN 211618604 U

1.一种新型面贴膜,其特征在于,包括袋体,所述袋体包括第一存储容腔、第二存储容腔;所述第一存储容腔和第二存储容腔之间设有通道;所述第二存储容腔内设有袋包,所述袋包外包裹有面膜。

2.根据权利要求1所述的新型面贴膜,其特征在于,所述第一存储容腔中存放精华液。

3.根据权利要求2所述的新型面贴膜,其特征在于,所述第一存储容腔内的存放精华液占第一存储容腔的2/3至4/5。

4.根据权利要求1所述的新型面贴膜,其特征在于,所述袋包的材质为带孔的纤维布,孔的大小为100目-400目。

5.根据权利要求4所述的新型面贴膜,其特征在于,所述袋包中装有鲜花粉、茶粉、中草药粉中的一种或多种。

6.根据权利要求1所述的新型面贴膜,其特征在于,所述通道为虚封边。

7.根据权利要求1所述的新型面贴膜,其特征在于,所述袋体由两片铝箔纸通过压边密封工艺加工而成,利用压边密封工艺在袋体的周边形成一圈压印线,压印线围闭形成所述第一存储容腔和所述第二存储容腔。

8.根据权利要求1所述的新型面贴膜,其特征在于,所述面膜进行竖直对折包裹袋包并放置于第二存储容腔内。

一种新型面贴膜

技术领域

[0001] 本实用新型涉及面膜技术领域,特别涉及一种新型面贴膜。

背景技术

[0002] 面贴膜由于其使用的便利性和功效性越来越受到消费者喜爱。目前的面贴膜大部分为精华液与面膜布灌装于一起,也存在一些在面膜精华液中加入一些鲜花花瓣的面膜。存在的缺点是:精华液中加入花瓣经过长时间的浸泡,容易褪色,泡烂掉,变形,影响美观,不卫生;或者有些物质经过浸泡后,其活性物容易分解,不稳定,保存时间短。

实用新型内容

[0003] 针对上述现有的技术存在的问题,本实用新型提供新型面贴膜,具有卫生安全,且面膜的保存效果更好,保存时间长。

[0004] 为了解决上述技术问题,本实用新型采用的技术方案是:

[0005] 一种新型面贴膜,其中,包括袋体,其特征在于,所述袋体包括第一存储容腔、第二存储容腔;所述第一存储容腔和第二存储容腔之间设有通道;所述第二存储容腔内设有袋包,所述袋包外包裹有面膜。

[0006] 优选的是,所述的新型面贴膜,其中,所述第一存储容腔中存放精华液。

[0007] 优选的是,所述的新型面贴膜,其中,所述第一存储容腔内的存放精华液占第一存储容腔的2/3至4/5。

[0008] 优选的是,所述的新型面贴膜,其中,所述袋包的材质为带孔的纤维布,孔的大小为100目-400目。

[0009] 优选的是,所述的新型面贴膜,其中,所述袋包中装有鲜花粉、茶粉、中草药粉中的一种或多种。

[0010] 优选的是,所述的新型面贴膜,其中,所述通道为虚封边。

[0011] 优选的是,所述的新型面贴膜,其中,所述袋体由两片铝箔纸通过压边密封工艺加工而成,利用压边密封工艺在袋体的周边形成一圈压印线,压印线围闭形成所述第一存储容腔和所述第二存储容腔。

[0012] 优选的是,所述的新型面贴膜,其中,所述面膜进行竖直对折包裹袋包并放置于第二存储容腔内。

[0013] 有益效果:

[0014] 本实用新型的新型面贴膜,包括第一存储容腔、第二存储容腔;第一存储容腔和第二存储容腔之间设有通道;第二存储容腔内设有袋包,袋包外包裹有面膜,第一存储容腔中存放精华液,在日常情况下,将精华液和袋包分开存储而非混合存储,从而使得精华的营养成分和袋包保质更为长久,并且使得面膜存储更加卫生、安全,面膜的保存效果更好,保存时间长。

附图说明

[0015] 图1为本实用新型中新型面贴膜的结构示意图；

[0016] 图2为本实用新型中面膜的结构示意图。

具体实施方式

[0017] 下面结合附图对本实用新型的具体实施方式作进一步说明。在此需要说明的是，对于这些实施方式的说明用于帮助理解本实用新型，但并不构成对本实用新型的限定。此外，下面所描述的本实用新型各个实施方式中所涉及的技术特征只要彼此之间未构成冲突就可以相互组合。

[0018] 在本实用新型的描述中，需要理解的是，术语“中心”、“纵向”、“横向”、“长度”、“宽度”、“厚度”、“上”、“下”、“前”、“后”、“左”、“右”、“竖直”、“水平”、“顶”、“底”“内”、“外”、“顺时针”、“逆时针”、“轴向”、“径向”、“周向”等指示的方位或位置关系为基于附图所示的方位或位置关系，仅是为了便于描述本实用新型和简化描述，而不是指示或暗示所指的装置或元件必须具有特定的方位、以特定的方位构造和操作，因此不能理解为对本实用新型的限制。

[0019] 此外，术语“第一”、“第二”仅用于描述目的，而不能理解为指示或暗示相对重要性或者隐含指明所指示的技术特征的数量。由此，限定有“第一”、“第二”的特征可以明示或者隐含地包括至少一个该特征。在本实用新型的描述中，“多个”的含义是至少两个，例如两个，三个等，除非另有明确具体的限定。

[0020] 在本实用新型中，除非另有明确的规定和限定，术语“安装”、“相连”、“连接”、“固定”等术语应做广义理解，例如，可以是固定连接，也可以是可拆卸连接，或成一体；可以是机械连接，也可以是电连接或彼此可通讯；可以是直接相连，也可以通过中间媒介间接相连，可以是两个元件内部的连通或两个元件的相互作用关系，除非另有明确的限定。对于本领域的普通技术人员而言，可以根据具体情况理解上述术语在本实用新型中的具体含义。

[0021] 在本说明书的描述中，参考术语“一个实施例”、“一些实施例”、“示例”、“具体示例”、或“一些示例”等的描述意指结合该实施例或示例描述的具体特征、结构、材料或者特点包含于本实用新型的至少一个实施例或示例中。在本说明书中，对上述术语的示意性表述不必须针对的是相同的实施例或示例。而且，描述的具体特征、结构、材料或者特点可以在任一个或多个实施例或示例中以合适的方式结合。此外，在不相互矛盾的情况下，本领域的技术人员可以将本说明书中描述的不同实施例或示例以及不同实施例或示例的特征进行结合和组合。

[0022] 参照图1～2，本实用新型提供一种新型面贴膜，包括袋体1，袋体1包括第一存储容腔11、第二存储容腔12；所述第一存储容腔11和第二存储容腔12之间设有通道13；所述第二存储容腔12内设有袋包14，袋包14外包裹有面膜15。

[0023] 面贴膜使用时，挤压第一存储容腔11，使通道内的虚封边被挤破，第一存储容腔11中的精华液进入第二存储容腔12，精华液与通过袋包的孔进入袋包中，使得精华液将袋包中的鲜花粉、茶粉、中草药粉接触，营养物充分溶解并被面膜迅速、充分吸收，待浸泡15分钟左右，取出面膜使用。

[0024] 具体的，第一存储容腔11中存放精华液。第二存储容腔12用于存放面膜和袋包14，

在日常情况下，将这两者分开存储而非混合存储，从而使得精华的营养成分和袋包保质更为长久，并且使得面膜存储更加卫生、安全。

[0025] 具体的，第一存储容腔11内的存放精华液占第一存储容腔的2/3至4/5。

[0026] 具体的，袋包14的材质为带孔的纤维布，孔的大小为100目-400目。

[0027] 具体的，袋包14中装有鲜花粉、茶粉、中草药粉中的一种或多种。

[0028] 具体的，通道13为虚封边。

[0029] 具体的，袋体1由两片铝箔纸通过压边密封工艺加工而成，利用压边密封工艺在袋体的周边形成一圈压印线，压印线围闭形成第一存储容腔和第二存储容腔。

[0030] 具体的，面膜15进行竖直对折包裹袋包并放置于第二存储容腔内。

[0031] 以上结合附图对本实用新型的实施方式作了详细说明，但本实用新型不限于所描述的实施方式。对于本领域的技术人员而言，在不脱离本实用新型原理和精神的情况下，对这些实施方式进行多种变化、修改、替换和变型，仍落入本实用新型的保护范围内。

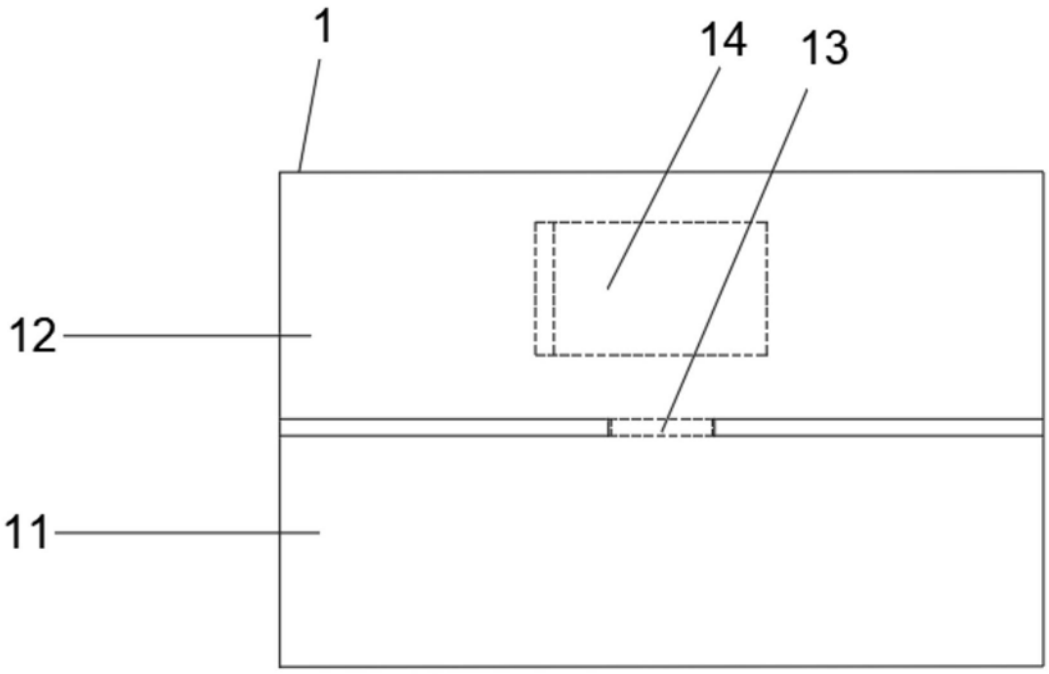

图1

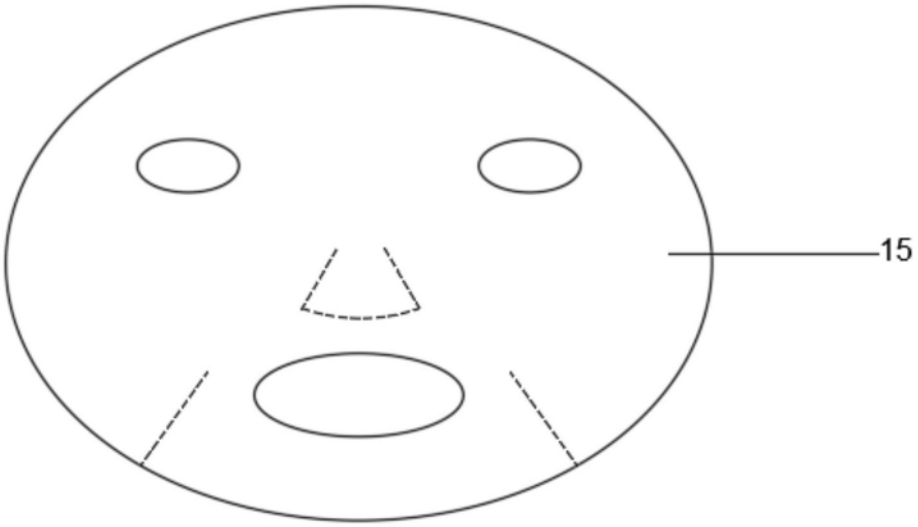

图2