(19)国家知识产权局

(12)实用新型专利

(10)授权公告号 CN 219176238 U
(45)授权公告日 2023.06.13

(21)申请号 202320090480.X

(22)申请日 2023.01.31

(73)专利权人 成都阳光铝制品有限公司
地址 610100 四川省成都市经济技术开发区(龙泉驿区)车城东七路168号

(72)发明人 廖健 姚春明 刘主民 李春光 王印

(51)Int.Cl.
E06B 9/54(2006.01)
A47L 1/02(2006.01)

权利要求书1页 说明书3页 附图3页

(54)实用新型名称

一种窗纱一体式门窗结构

(57)摘要

本实用新型公开了一种窗纱一体式门窗结构,涉及到门窗技术领域,包括门窗框体,所述门窗框体内壁下侧的前后两侧均滑动连接有玻璃框,两个所述玻璃框的内壁均固定连接有透明玻璃,所述门窗框体后侧的上侧固定连接有蓄水槽,所述蓄水槽的内壁的后侧固定连接有水泵,所述水泵的输出端固定连接有出水管,所述出水管的另一端贯穿蓄水槽内壁的后侧至其外部并固定连接有导水管。本实用新型能够在窗户外侧出现灰尘时,通过蓄水槽内部储存的水在水泵的作用下导入出水管和导水管,最后从喷水头处喷射到窗户的外侧,再由上下移动的第一刮板和第二刮板将窗户外侧的灰尘刮干净,操作过程十分的便捷,省时省力的同时安全系数高。

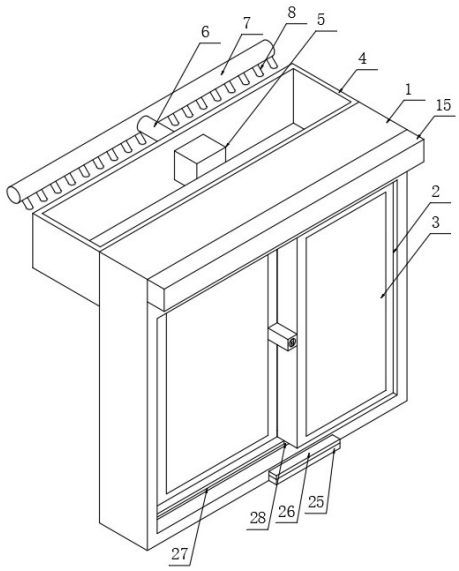

CN 219176238 U

1.一种窗纱一体式门窗结构,包括门窗框体(1),其特征在于:所述门窗框体(1)内壁下侧的前后两侧均滑动连接有玻璃框(2),两个所述玻璃框(2)的内壁均固定连接有透明玻璃(3),所述门窗框体(1)后侧的上侧固定连接有蓄水槽(4),所述蓄水槽(4)的内壁的后侧固定连接有水泵(5),所述水泵(5)的输出端固定连接有出水管(6),所述出水管(6)的另一端贯穿蓄水槽(4)内壁的后侧至其外部并固定连接有导水管(7),所述导水管(7)的杆壁与地面四十五度角固定连接有多个喷水头(8),所述门窗框体(1)后侧的左右两侧均固定连接有安装框(9),两个所述安装框(9)内壁的左右两侧均固定连接有电动滑轨(10),两个所述电动滑轨(10)的内壁均滑动连接有电动滑块(11),左侧的所述电动滑块(11)的右侧固定连接有第一刮板(12),右侧的所述电动滑块(11)的左侧固定连接有第二刮板(13)。

2.根据权利要求1所述的一种窗纱一体式门窗结构,其特征在于:所述门窗框体(1)表面的上侧固定连接有纱窗收纳框(15),所述纱窗收纳框(15)内壁的左右两侧均固定连接有收纳筒(16),两个所述收纳筒(16)的内壁均放置有回转弹簧(17),两个所述回转弹簧(17)的一端均固定连接有转动杆(18)。

3.根据权利要求2所述的一种窗纱一体式门窗结构,其特征在于:两个所述转动杆(18)的相对一端均固定连接有转动板(19),两个所述转动板(19)的相对一侧共同固定连接有滚动轴(20),所述滚动轴(20)的杆壁缠绕有纱网(21),所述纱网(21)的一端与滚动轴(20)的表面固定连接。

4.根据权利要求3所述的一种窗纱一体式门窗结构,其特征在于:所述纱网(21)的下端固定连接有连接板(22),所述连接板(22)的表面设置有拉动槽(24)。

5.根据权利要求4所述的一种窗纱一体式门窗结构,其特征在于:所述连接板(22)的下表面固定连接有上磁铁(23),所述门窗框体(1)表面的下侧固定连接有固定板(25),所述固定板(25)的上表面固定连接有下磁铁(26)。

6.根据权利要求1所述的一种窗纱一体式门窗结构,其特征在于:所述门窗框体(1)内壁下侧的前后两侧均开设有滑槽(27),两个所述滑槽(27)的内壁均滑动连接有限位块(28)。

7.根据权利要求6所述的一种窗纱一体式门窗结构,其特征在于:两个所述限位块(28)的上表面分别与相应玻璃框(2)的下侧固定连接。

一种窗纱一体式门窗结构

技术领域

[0001] 本实用新型涉及门窗技术领域,特别涉及一种窗纱一体式门窗结构。

背景技术

[0002] 门窗是建筑物重要的外围护结构之一,起着遮风挡雨、隔热、隔声、采光、通风等功能。随着人们生活水平的提高 ,装修中对门窗的要求越来越高,断桥铝门窗,采用隔热断桥铝型材和中空玻璃,具有节能、隔音、防噪、防尘、防水等功能,纱窗是安装门窗时常见的一种辅助工具,夏季时应用较为广泛,使用带有纱窗的门窗,可对房间进行通风的同时也阻止了蚊虫的进入。

[0003] 门窗在使用一段时间后,受房屋外侧环境的影响,窗户外侧的玻璃会附着灰尘,人们对其进行清理,需要将窗户进行拆卸再清理或者手拿着湿布伸向窗户外侧进行清理。

[0004] 然而,现有大多数窗户都是铝合金加钢化玻璃制作而成,重量过重,拆卸起来十分的不便且费时费力,而由于手的长度有限,通过手拿着湿布伸向窗户外侧进行清理,清理的效果也十分的不佳,同时,处于高楼的窗户,站在窗户边上进行清理也十分的不安全。

实用新型内容

[0005] 本实用新型的目的在于提供一种窗纱一体式门窗结构,以解决上述背景技术中提出的现有大多数窗户都是铝合金加钢化玻璃制作而成,重量过重,拆卸起来十分的不便且费时费力,而由于手的长度有限,通过手拿着湿布伸向窗户外侧进行清理,清理的效果也十分的不佳,同时,处于高楼的窗户,站在窗户边上进行清理也十分的不安全的问题。

[0006] 为实现上述目的,本实用新型提供如下技术方案:一种窗纱一体式门窗结构,包括门窗框体,所述门窗框体内壁下侧的前后两侧均滑动连接有玻璃框,两个所述玻璃框的内壁均固定连接有透明玻璃,所述门窗框体后侧的上侧固定连接有蓄水槽,所述蓄水槽的内壁的后侧固定连接有水泵,所述水泵的输出端固定连接有出水管,所述出水管的另一端贯穿蓄水槽内壁的后侧至其外部并固定连接有导水管,所述导水管的杆壁与地面四十五度角固定连接有多个喷水头,所述门窗框体后侧的左右两侧均固定连接有安装框,两个所述安装框内壁的左右两侧均固定连接有电动滑轨,两个所述电动滑轨的内壁均滑动连接有电动滑块,左侧的所述电动滑块的右侧固定连接有第一刮板,右侧的所述电动滑块的左侧固定连接有第二刮板。

[0007] 优选的,所述门窗框体表面的上侧固定连接有纱窗收纳框,所述纱窗收纳框内壁的左右两侧均固定连接有收纳筒,两个所述收纳筒的内壁均放置有回转弹簧,两个所述回转弹簧的一端均固定连接有转动杆。

[0008] 优选的,两个所述转动杆的相对一端均固定连接有转动板,两个所述转动板的相对一侧共同固定连接有滚动轴,所述滚动轴的杆壁缠绕有纱网,所述纱网的一端与滚动轴的表面固定连接。

[0009] 优选的,所述纱网的下端固定连接有连接板,所述连接板的表面设置有拉动槽。

[0010] 优选的，所述连接板的下表面固定连接有上磁铁，所述门窗框体表面的下侧固定连接有固定板，所述固定板的上表面固定连接有下磁铁。

[0011] 优选的，所述门窗框体内壁下侧的前后两侧均开设有滑槽，两个所述滑槽的内壁均滑动连接有限位块。

[0012] 优选的，两个所述限位块的上表面分别与相应玻璃框的下侧固定连接。

[0013] 本实用新型的技术效果和优点：

[0014] 1、通过设置门窗框体、玻璃框、透明玻璃、蓄水槽、水泵、出水管、导水管、喷水头、安装框、电动滑轨、电动滑块、第一刮板、第二刮板，从而能够在窗户外侧出现灰尘时，通过蓄水槽内部储存的水在水泵的作用下导入出水管和导水管，最后从喷水头处喷射到窗户的外侧，再由上下移动的第一刮板和第二刮板将窗户外侧的灰尘刮干净，操作过程十分的便捷，省时省力的同时安全系数高。

[0015] 2、通过设置纱窗收纳框、收纳筒、回转弹簧、转动杆、转动板、滚动轴和纱网，从而能够方便对纱网进行收卷和保护，进而增加了纱网的使用寿命，通过设置连接板、上磁铁、拉动槽、固定板和下磁铁，从而能够方便将纱网拉下固定，对房间进行通风的同时防护蚊虫的进入。

附图说明

[0016] 图1为本实用新型的立体结构示意图。

[0017] 图2为本实用新型的后视结构示意图。

[0018] 图3为本实用新型的安装框正视剖面结构示意图。

[0019] 图4为本实用新型的正视结构示意图。

[0020] 图5为本实用新型的纱窗收纳框正视剖面结构示意图。

[0021] 图中：1、门窗框体；2、玻璃框；3、透明玻璃；4、蓄水槽；5、水泵；6、出水管；7、导水管；8、喷水头；9、安装框；10、电动滑轨；11、电动滑块；12、第一刮板；13、第二刮板；15、纱窗收纳框；16、收纳筒；17、回转弹簧；18、转动杆；19、转动板；20、滚动轴；21、纱网；22、连接板；23、上磁铁；24、拉动槽；25、固定板；26、下磁铁；27、滑槽；28、限位块。

具体实施方式

[0022] 下面将结合本实用新型实施例中的附图，对本实用新型实施例中的技术方案进行清楚、完整地描述，显然，所描述的实施例仅仅是本实用新型一部分实施例，而不是全部的实施例。基于本实用新型中的实施例，本领域普通技术人员在没有做出创造性劳动前提下所获得的所有其他实施例，都属于本实用新型保护的范围。

[0023] 本实用新型提供了如图1-5所示的一种窗纱一体式门窗结构，包括门窗框体1，门窗框体1内壁下侧的前后两侧均滑动连接有玻璃框2，两个玻璃框2的内壁均固定连接有透明玻璃3，门窗框体1后侧的上侧固定连接有蓄水槽4，蓄水槽4的内壁的后侧固定连接有水泵5，水泵5的输出端固定连接有出水管6，出水管6的另一端贯穿蓄水槽4内壁的后侧至其外部并固定连接有导水管7，导水管7的杆壁与地面四十五度角固定连接有多个喷水头8，门窗框体1后侧的左右两侧均固定连接有安装框9，两个安装框9内壁的左右两侧均固定连接有电动滑轨10，两个电动滑轨10的内壁均滑动连接有电动滑块11，左侧的电动滑块11的右侧

固定连接有第一刮板12，右侧的电动滑块11的左侧固定连接有第二刮板13，能够在窗户外侧出现灰尘时，通过蓄水槽4内部储存的水在水泵5的作用下导入出水管6和导水管7，最后从喷水头8处喷射到窗户的外侧，再由上下移动的第一刮板12和第二刮板13将窗户外侧的灰尘刮干净，操作过程十分的便捷，省时省力的同时安全系数高。

[0024] 如图1所示，门窗框体1内壁下侧的前后两侧均开设有滑槽27，两个滑槽27的内壁均滑动连接有限位块28，两个限位块28的上表面分别与相应玻璃框2的下侧固定连接，能够方便玻璃框2进行左右滑动。

[0025] 如图4所示，纱网21的下端固定连接有连接板22，连接板22的表面设置有拉动槽24，连接板22的下表面固定连接有上磁铁23，门窗框体1表面的下侧固定连接有固定板25，固定板25的上表面固定连接有下磁铁26，能够方便将纱网21拉下固定，对房间进行通风的同时防护蚊虫的进入。

[0026] 如图5所示，门窗框体1表面的上侧固定连接有纱窗收纳框15，纱窗收纳框15内壁的左右两侧均固定连接有收纳筒16，两个收纳筒16的内壁均放置有回转弹簧17，两个回转弹簧17的一端均固定连接有转动杆18，两个转动杆18的相对一端均固定连接有转动板19，两个转动板19的相对一侧共同固定连接有滚动轴20，滚动轴20的杆壁缠绕有纱网21，纱网21的一端与滚动轴20的表面固定连接，能够方便对纱网21进行收卷和保护，进而增加了纱网21的使用寿命。

[0027] 本实用新型工作原理：雨天时，可利用蓄水槽4对雨水进行收集，当天气干燥时，窗户外侧附着灰尘时，通过外接电源启动水泵5，利用水泵5将蓄水槽4内部收集的雨水导入到出水管6的内部，再由出水管6汇入导水管7内，最后由导水管7上的喷水头8喷射到窗户外侧上，对窗户外侧的灰尘进行冲洗，再通过外接电源接通两侧安装框9内部的电动滑轨10，在电动滑轨10的作用下将两侧的电动滑块11带动第一刮板12和第二刮板13对窗户的外侧进行上下刮动，将污水刮干净，该操作过程十分的便捷，省时省力的同时安全系数高；

[0028] 当夏季天气炎热时，手动拉动连接板22上的拉动槽24，将与连接板22连接的纱网21拉动下来，在上磁铁23和下磁铁26的作用下，进而方便将纱网21拉下固定，对房间进行通风的同时防护蚊虫的进入，同时，当不使用纱网21时，可将上磁铁23和下磁铁26分开，在纱窗收纳框15内部两侧的回转弹簧17的作用下带动转动杆18、转动板19和滚动轴20进行转动，将纱网21收回进纱窗收纳框15的内部进行收卷和保护，进而增加了纱网21的使用寿命。

[0029] 最后应说明的是：以上所述仅为本实用新型的优选实施例而已，并不用于限制本实用新型，尽管参照前述实施例对本实用新型进行了详细的说明，对于本领域的技术人员来说，其依然可以对前述各实施例所记载的技术方案进行修改，或者对其中部分技术特征进行等同替换，凡在本实用新型的精神和原则之内，所作的任何修改、等同替换、改进等，均应包含在本实用新型的保护范围之内。

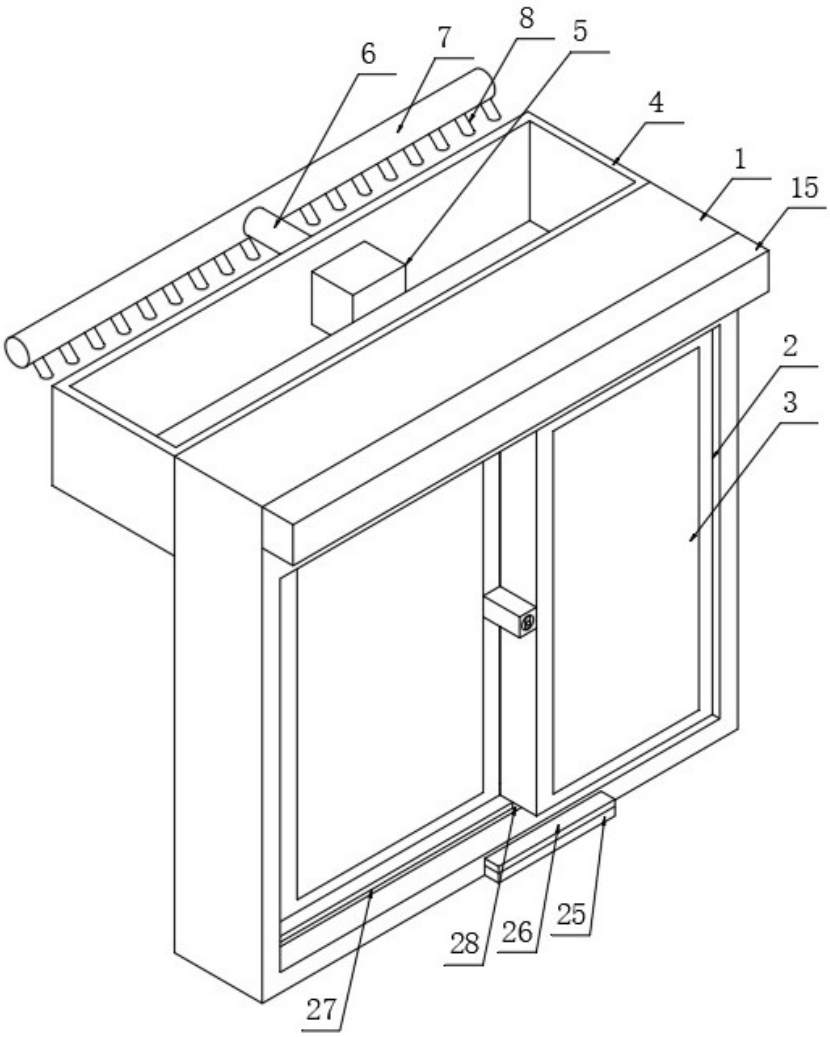

图1

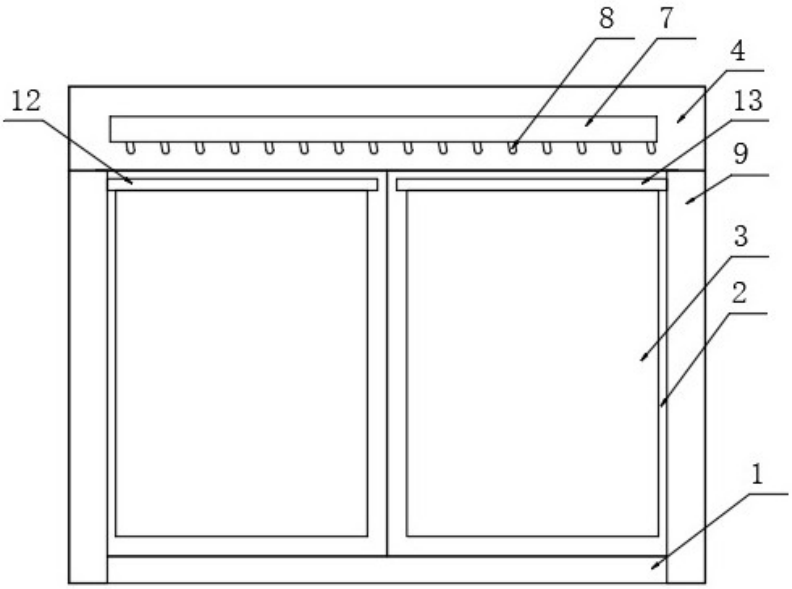

图2

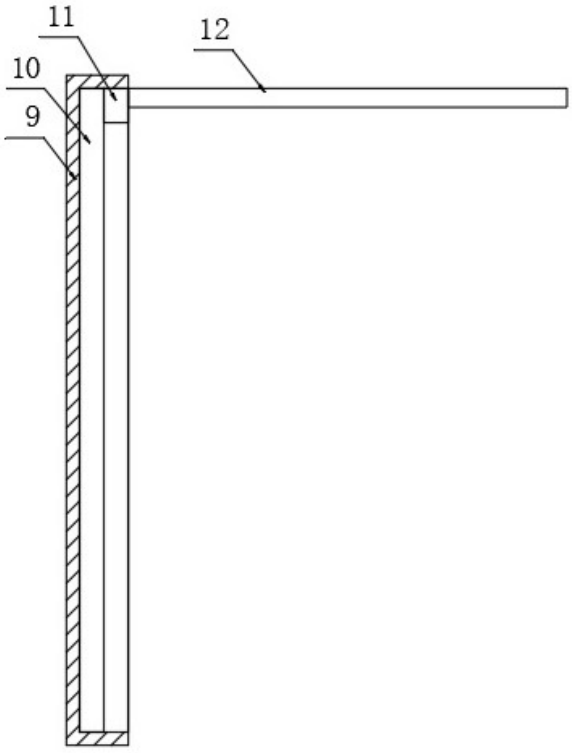

图3

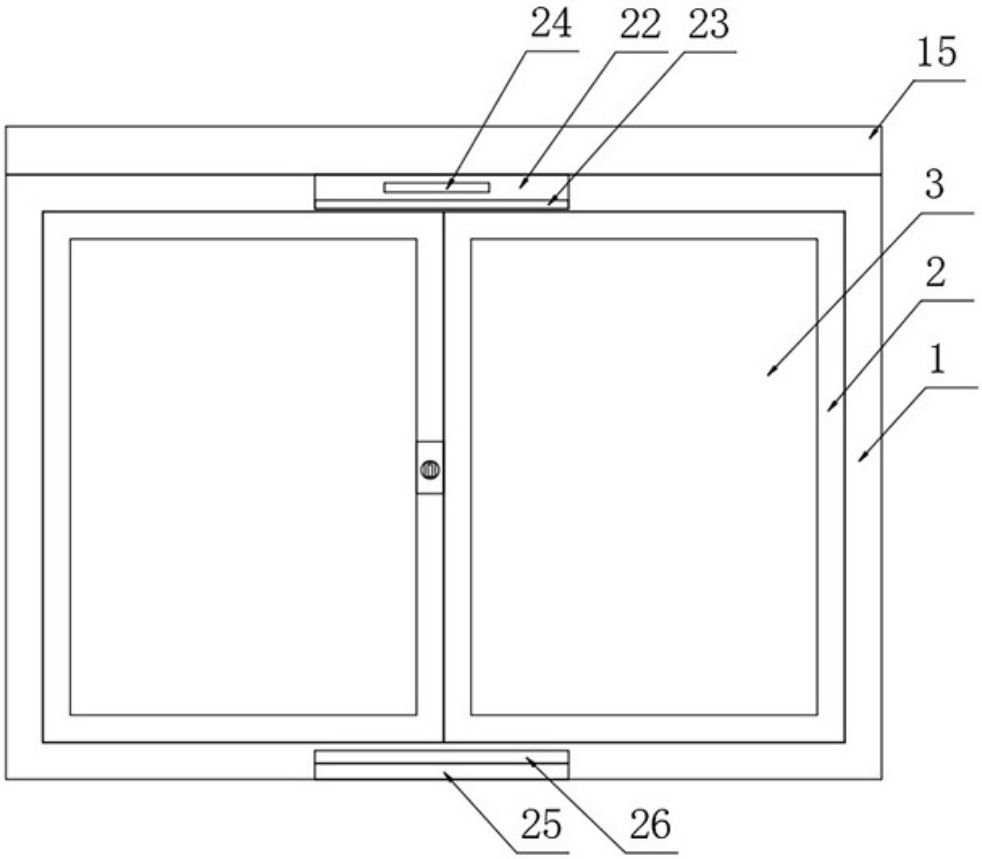

图4

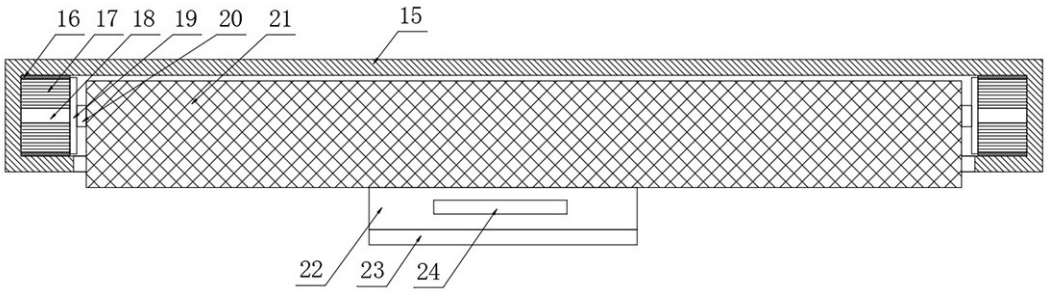

图5