(19)国家知识产权局

(12)实用新型专利

(10)授权公告号 CN 221045027 U
(45)授权公告日 2024.05.31

(21)申请号 202321860200.5

(22)申请日 2023.07.16

(73)专利权人 南京中医药大学
地址 210023 江苏省南京市栖霞区仙林大道138号

(72)发明人 周胩 马莉 孙娴 张硕秋 骆文婷

(74)专利代理机构 北京神州信德知识产权代理事务所(普通合伙) 11814
专利代理师 冯金明

(51)Int.Cl.
A61B 18/12(2006.01)
A61B 18/14(2006.01)
A61B 1/31(2006.01)

权利要求书1页 说明书3页 附图4页

(54)实用新型名称

一种肛肠科术中通过肛门镜末端止血器材

(57)摘要

本实用新型公开了一种肛肠科术中通过肛门镜末端止血器材,包括固定壳,所述固定壳的内部开设有放置槽,所述放置槽的内部转动连接有螺纹杆,所述螺纹杆的一端贯穿固定壳的一侧,所述螺纹杆的外部螺纹连接有螺纹块,所述螺纹块的外部固定连接有连接块,所述固定壳的底部设置有两个连接杆,其中一个所述连接杆固定连接在固定壳的底部,另一个所述连接杆固定连接在连接块的底部。本装置有利于术中呈一定角度扩张肛管,增加手术视野,减轻手术助手扩张肛管的负担。同时配有发光灯珠,可以在肛管深部增加光线,更好的观察出血点,在找到出血点后,在肛门镜的双层结构中可以360°绕肛门镜一圈,抓住出血黏膜及下层血管,起到压迫止血的作用。

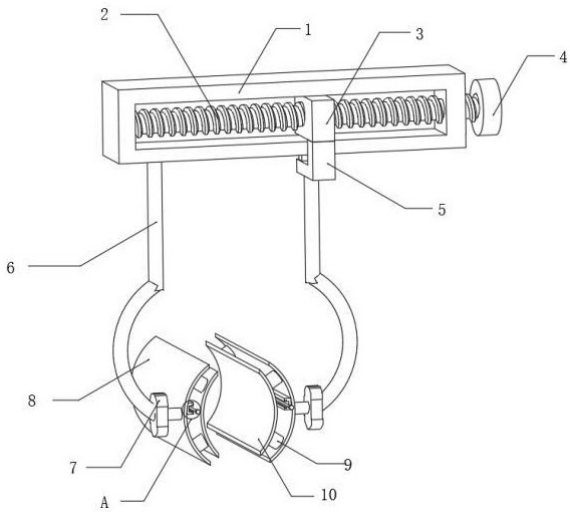

CN 221045027 U

1.一种肛肠科术中通过肛门镜末端止血器材,包括固定壳(1),其特征在于:所述固定壳(1)的内部开设有放置槽,所述放置槽的内部转动连接有螺纹杆(2),所述螺纹杆(2)的一端贯穿固定壳(1)的一侧,所述螺纹杆(2)的外部螺纹连接有螺纹块(3),所述螺纹块(3)的外部固定连接有连接块(5),所述固定壳(1)的底部设置有两个连接杆(6),其中一个所述连接杆(6)固定连接在固定壳(1)的底部,另一个所述连接杆(6)固定连接在连接块(5)的底部。

2.根据权利要求1所述的一种肛肠科术中通过肛门镜末端止血器材,其特征在于:所述连接杆(6)的外部固定连接有固定块(7),所述固定块(7)的外部固定连接有第一扩板(8),所述第一扩板(8)的内侧固定连接有连接柱(9),所述连接柱(9)的外部固定连接有第二扩板(10),所述第一扩板(8)与第二扩板(10)之间设置有灯珠(13)。

3.根据权利要求2所述的一种肛肠科术中通过肛门镜末端止血器材,其特征在于:所述连接柱(9)的数量为四个,且四个连接柱(9)均匀分布在第一扩板(8)与第二扩板(10)之间。

4.根据权利要求3所述的一种肛肠科术中通过肛门镜末端止血器材,其特征在于:所述第一扩板(8)的内侧固定连接有限位槽板(14),所述限位槽板(14)的内部开设有两个相对应分布的滑槽(15),两个所述滑槽(15)的内部均滑动连接有滑块(18),两个所述滑块(18)之间固定连接有电刀(17),所述电刀(17)的外部固定连接有拉杆(16)。

5.根据权利要求4所述的一种肛肠科术中通过肛门镜末端止血器材,其特征在于:所述第一扩板(8)与第二扩板(10)均设置为弧形,且第一扩板(8)与第二扩板(10)之间通过连接柱(9)固定连接。

6.根据权利要求5所述的一种肛肠科术中通过肛门镜末端止血器材,其特征在于:所述固定壳(1)的底部开设有滑动槽(12),所述连接块(5)的顶部固定连接有滑动块(11),所述滑动块(11)滑动连接于滑动槽(12)内。

7.根据权利要求6所述的一种肛肠科术中通过肛门镜末端止血器材,其特征在于:所述螺纹杆(2)的外部固定连接有握把(4),且握把(4)的材质为橡胶材质。

一种肛肠科术中通过肛门镜末端止血器材

技术领域

[0001] 本实用新型属于肛门镜技术领域,具体涉及一种肛肠科术中通过肛门镜末端止血器材。

背景技术

[0002] 手术止血一般分为三种形式即压迫止血、缝扎止血和电凝止血。对于肛肠科手术而言,由于本身肛管的解剖特征,很难在手术视野下直视肛管深部的出血点,常常需要在术中花费很长时间寻找出血点,甚至会出血找到出血点,但由于出血点位置较深,缝合止血或电凝止血很难达到出血部位,最终只能依靠压迫止血的手段,容易引发术后患者大出血的情况,并且现有的大多数止血器材不能够方便调节扩开肛门大小,不便进行使用。

实用新型内容

[0003] 针对现有技术存在的不足,本实用新型目的是提供一种肛肠科术中通过肛门镜末端止血器材,具备有效的发现出血点并及时止血的优点。

[0004] 为实现上述目的,本实用新型提供如下技术方案:一种肛肠科术中通过肛门镜末端止血器材,包括固定壳,所述固定壳的内部开设有放置槽,所述放置槽的内部转动连接有螺纹杆,所述螺纹杆的一端贯穿固定壳的一侧,所述螺纹杆的外部螺纹连接有螺纹块,所述螺纹块的外部固定连接有连接块,所述固定壳的底部设置有两个连接杆,其中一个所述连接杆固定连接在固定壳的底部,另一个所述连接杆固定连接在连接块的底部。

[0005] 优选的,所述连接杆的外部固定连接有固定块,所述固定块的外部固定连接有第一扩板,所述第一扩板的内侧固定连接有连接柱,所述连接柱的外部固定连接有第二扩板,所述第一扩板与第二扩板之间设置有灯珠。

[0006] 优选的,所述连接柱的数量为四个,且四个连接柱均匀分布在第一扩板与第二扩板之间。

[0007] 优选的,所述第一扩板的内侧固定连接有限位槽板,所述限位槽板的内部开设有两个相对应分布的滑槽,两个所述滑槽的内部均滑动连接有滑块,两个所述滑块之间固定连接有电刀,所述电刀的外部固定连接有拉杆。

[0008] 优选的,所述第一扩板与第二扩板均设置为弧形,且第一扩板与第二扩板之间通过连接柱固定连接。

[0009] 优选的,所述固定壳的底部开设有滑动槽,所述连接块的顶部固定连接有滑动块,所述滑动块滑动连接于滑动槽内。

[0010] 优选的,所述螺纹杆的外部固定连接有握把,且握把的材质为橡胶材质。

[0011] 与现有技术相比,本实用新型的有益效果是:

[0012] 1、通过握住握把转动,随后带动固接的螺纹杆开始转动,随后带动外部螺纹连接的螺纹块开始移动,同时带动底部固接的连接块开始移动,同时带动底部固接的其中一个连接杆移动,在连接块移动时顶部固接的滑动块在滑动槽内滑动,使得移动时更加稳定,随

后在连接杆移动时同时带动第一扩板与第二扩板同时移动,从而来方便调节扩肛的大小,提高了使用的灵活性。

[0013] 2、在找到出血点后,在肛门镜的第一扩板与第二扩板结构中可以绕肛门镜一圈伸出,抓住出血黏膜及下层血管,起到压迫止血的作用,如果该处出血血管较大,单纯的压迫止血效果不佳,则配合该肛门镜的电刀亦可电凝止血,传统电刀较短,不能达到肛管深部止血,本专利的电刀可通过拉杆向前推动随肛门镜一周电凝止血,不用时可以将拉杆后拉缩回肛门镜的第一扩板与第二扩板中,通过电刀可以将该出血部位的黏膜及黏膜下血管组织,起到止血作用。

附图说明

[0014] 图1为本实用新型整体的结构示意图;

[0015] 图2为本实用新型整体底部的结构示意图;

[0016] 图3为本实用新型整体背面的结构示意图;

[0017] 图4为本实用新型图1中A处放大的结构示意图;

[0018] 图5为本实用新型图3中A处放大的结构示意图。

[0019] 图中:1、固定壳;2、螺纹杆;3、螺纹块;4、握把;5、连接块;6、连接杆;7、固定块;8、第一扩板;9、连接柱;10、第二扩板;11、滑动块;12、滑动槽;13、灯珠;14、限位槽板;15、滑槽;16、拉杆;17、电刀;18、滑块。

具体实施方式

[0020] 下面将结合本实用新型实施例中的附图,对本实用新型实施例中的技术方案进行清楚、完整地描述,显然,所描述的实施例仅仅是本实用新型一部分实施例,而不是全部的实施例。基于本实用新型中的实施例,本领域普通技术人员在没有做出创造性劳动前提下所获得的所有其他实施例,都属于本实用新型保护的范围。

[0021] 实施例一:

[0022] 请参阅图1-3,本实用新型提供一种技术方案:一种肛肠科术中通过肛门镜末端止血器材,包括固定壳1,固定壳1的内部开设有放置槽,放置槽的内部转动连接有螺纹杆2,螺纹杆2的一端贯穿固定壳1的一侧,螺纹杆2的外部螺纹连接有螺纹块3,螺纹块3的外部固定连接有连接块5,固定壳1的底部设置有两个连接杆6,其中一个连接杆6固定连接在固定壳1的底部,另一个连接杆6固定连接在连接块5的底部,固定壳1的底部开设有滑动槽12,连接块5的顶部固定连接有滑动块11,滑动块11滑动连接于滑动槽12内,螺纹杆2的外部固定连接有握把4,且握把4的材质为橡胶材质。

[0023] 本实施例中,在需要方便的调节扩肛的大小时,首先握住握把4转动,随后带动固接的螺纹杆2开始转动,随后带动外部螺纹连接的螺纹块3开始移动,同时带动底部固接的连接块5开始移动,同时带动底部固接的其中一个连接杆6移动,在连接块5移动时顶部固接的滑动块11在滑动槽12内滑动,使得移动时更加稳定,随后在连接杆6移动时同时带动第一扩板8与第二扩板10同时移动,从而来方便调节扩肛的大小,提高了使用的灵活性。

[0024] 实施例二:

[0025] 请参阅图1-5,在实施例一的基础上,本实用新型提供一种技术方案:连接杆6的外

部固定连接有固定块7,固定块7的外部固定连接有第一扩板8,第一扩板8的内侧固定连接有连接柱9,连接柱9的外部固定连接有第二扩板10,第一扩板8与第二扩板10之间设置有灯珠13,连接柱9的数量为四个,且四个连接柱9均匀分布在第一扩板8与第二扩板10之间,第一扩板8的内侧固定连接有限位槽板14,限位槽板14的内部开设有两个相对应分布的滑槽15,两个滑槽15的内部均滑动连接有滑块18,两个滑块18之间固定连接有电刀17,电刀17的外部固定连接有拉杆16,第一扩板8与第二扩板10均设置为弧形,且第一扩板8与第二扩板10之间通过连接柱9固定连接。

[0026] 本实施例中,在找到出血点后,在肛门镜的第一扩板8与第二扩板10结构中可以绕肛门镜一圈伸出,抓住出血黏膜及下层血管,起到压迫止血的作用,如果该处出血血管较大,单纯的压迫止血效果不佳,则配合该肛门镜的电刀17亦可电凝止血,传统电刀17较短,不能达到肛管深部止血,本专利的电刀17可通过拉杆16向前推动随肛门镜一周电凝止血,不用时可以将拉杆16后拉缩回肛门镜的第一扩板8与第二扩板10中,通过电刀17可以将该出血部位的黏膜及黏膜下血管组织,起到止血作用。

[0027] 本实用新型的工作原理及使用流程:在需要方便的调节扩肛的大小时,首先握住握把4转动,随后带动固接的螺纹杆2开始转动,随后带动外部螺纹连接的螺纹块3开始移动,同时带动底部固接的连接块5开始移动,同时带动底部固接的其中一个连接杆6移动,在连接块5移动时顶部固接的滑动块11在滑动槽12内滑动,使得移动时更加稳定,随后在连接杆6移动时同时带动第一扩板8与第二扩板10同时移动,从而来方便调节扩肛的大小,提高了使用的灵活性,在找到出血点后,在肛门镜的第一扩板8与第二扩板10结构中可以绕肛门镜一圈伸出,抓住出血黏膜及下层血管,起到压迫止血的作用,如果该处出血血管较大,单纯的压迫止血效果不佳,则配合该肛门镜的电刀17亦可电凝止血,传统电刀17较短,不能达到肛管深部止血,本专利的电刀17可通过拉杆16向前推动随肛门镜一周电凝止血,不用时可以将拉杆16后拉缩回肛门镜的第一扩板8与第二扩板10中,通过电刀17可以将该出血部位的黏膜及黏膜下血管组织,起到止血作用。

[0028] 尽管已经示出和描述了本实用新型的实施例,对于本领域的普通技术人员而言,可以理解在不脱离本实用新型的原理和精神的情况下可以对这些实施例进行多种变化、修改、替换和变型,本实用新型的范围由所附权利要求及其等同物限定。

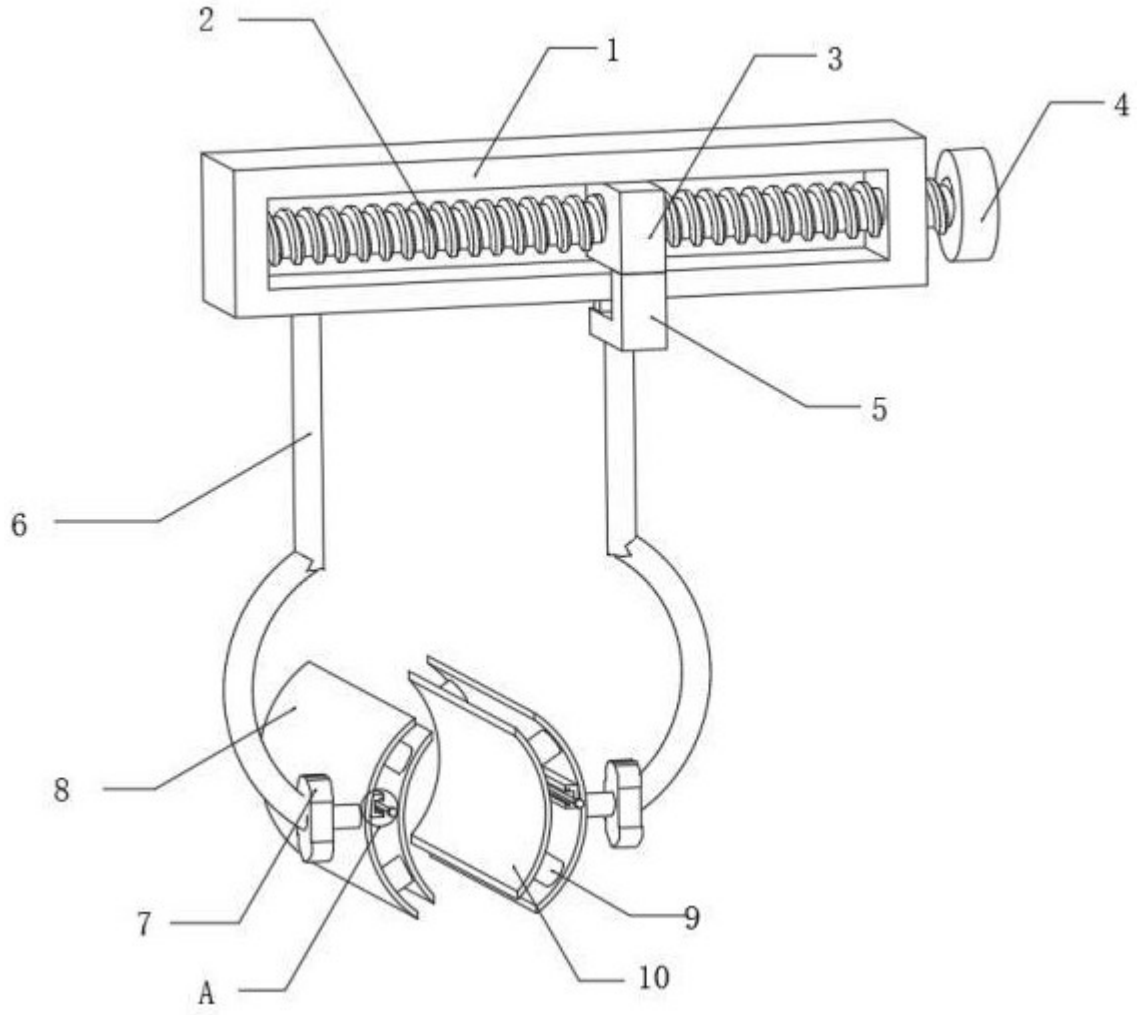

图 1

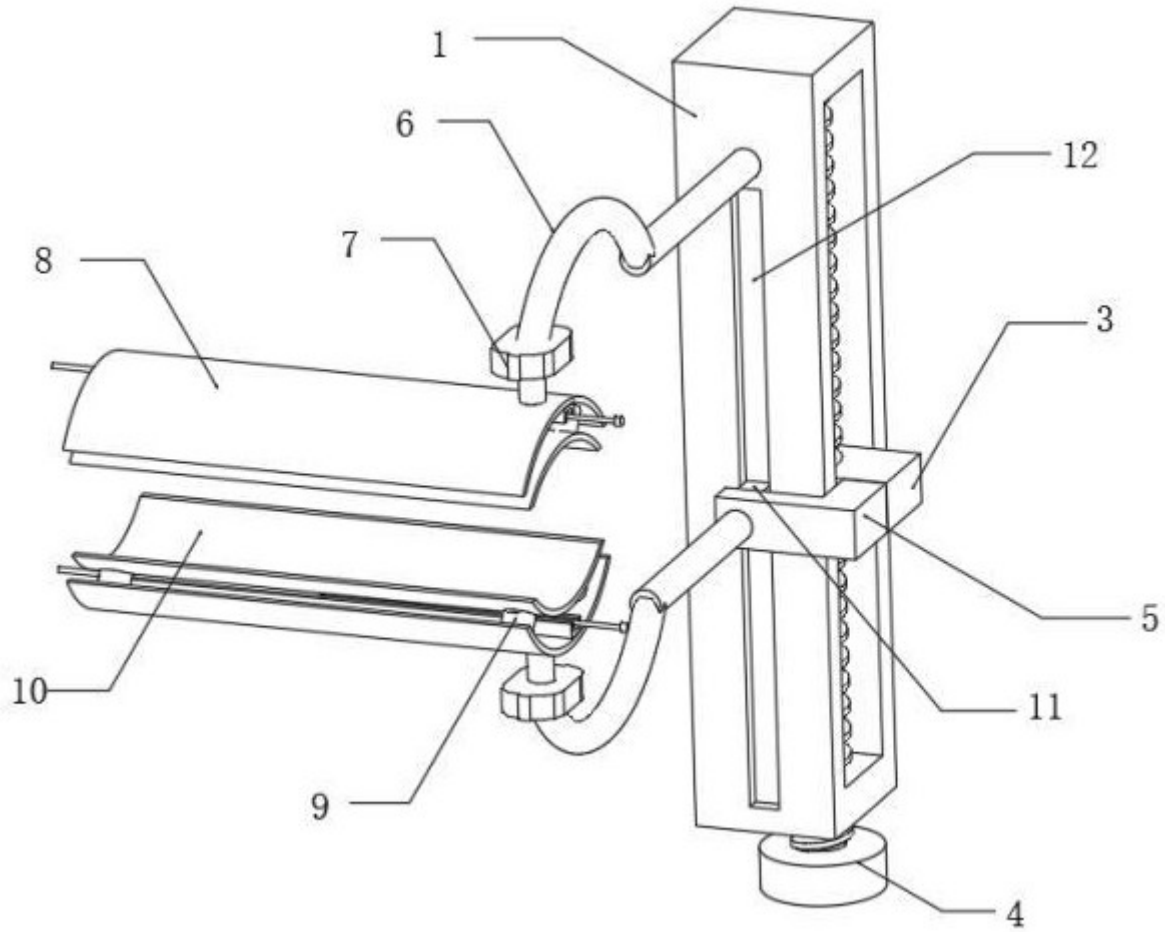

图 2

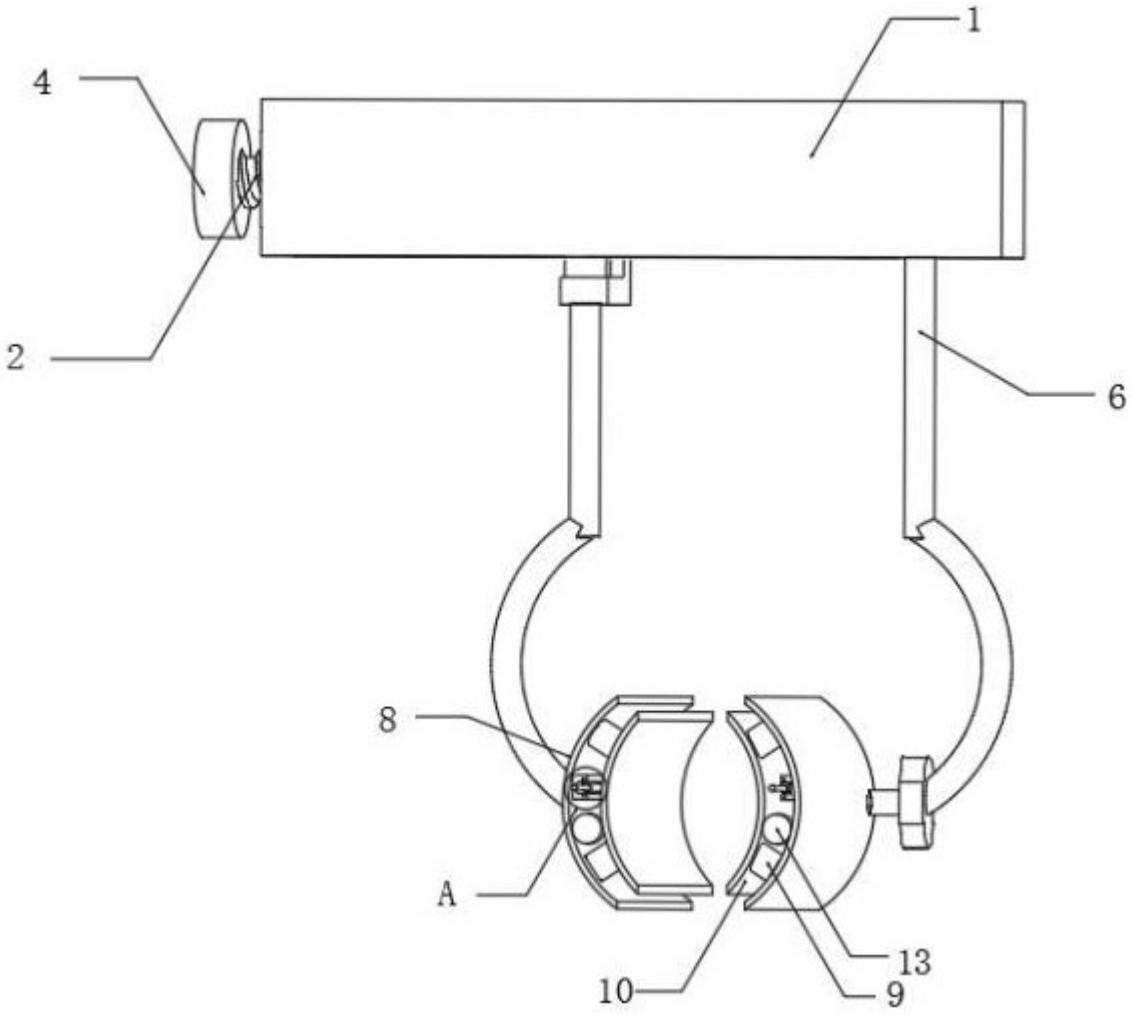

图 3

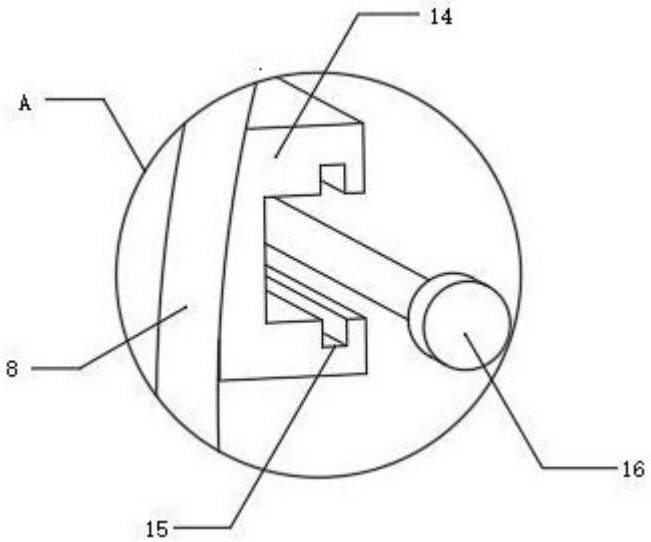

图 4

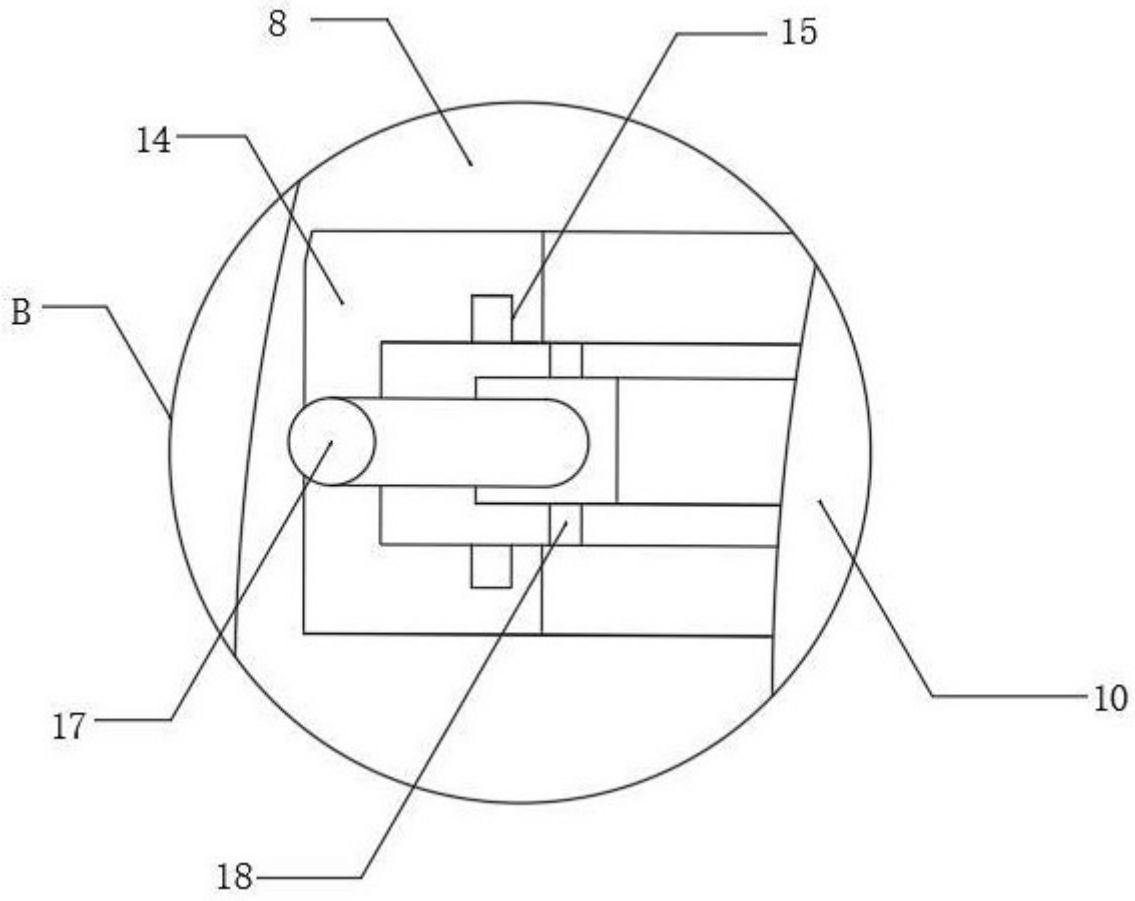

图 5