(19)中华人民共和国国家知识产权局

(12)实用新型专利

(10)授权公告号 CN 208875571 U
(45)授权公告日 2019.05.21

(21)申请号 201820879510.4

(22)申请日 2018.06.07

(73)专利权人 黄河科技学院
地址 450000 河南省郑州市二七区连云路123号

(72)发明人 阎莉

(74)专利代理机构 青岛致嘉知识产权代理事务所(普通合伙) 37236
代理人 庞庆芳

(51)Int.Cl.
A47B 27/00(2006.01)
A47B 83/04(2006.01)

权利要求书1页 说明书3页 附图2页

(54)实用新型名称

艺术设计用多功能绘图桌

(57)摘要

本实用新型公开了艺术设计用多功能绘图桌,包括承重板,所述承重板的顶部固定连接有箱体,所述箱体内腔的底部开设有滑槽,所述滑槽的内部通过连接块滑动连接有储物箱,并且储物箱的表面固定连接有把手,所述储物箱背面的顶部和底部均固定连接有第一连接块,两个所述第一连接块之间固定连接有第一线圈,本实用新型涉及艺术设计工具技术领域。该艺术设计用多功能绘图桌在满足于绘图的同时,能对绘图工具进行很好的存储,当需要取放绘图工具时,使用者能很方便的将储物箱抽出,方便了使用者的使用,在不需要使用储物箱时,对储物箱有很好的固定效果,很好的保护了绘图桌的内部结构,延长了绘图桌的使用寿命。

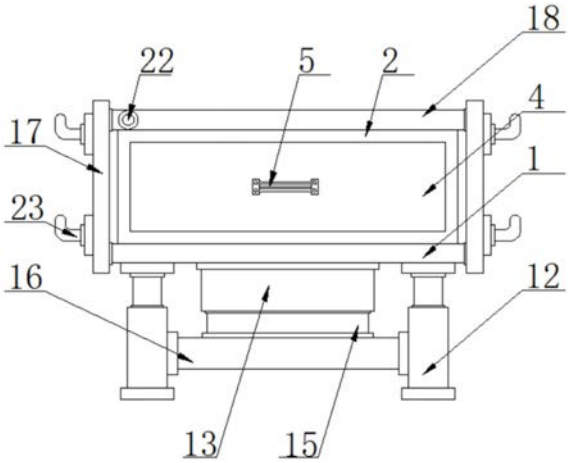

CN 208875571 U

1.艺术设计用多功能绘图桌，包括承重板(1)，其特征在于：所述承重板(1)的顶部固定连接有箱体(2)，所述箱体(2)内腔的底部开设有滑槽(3)，所述滑槽(3)的内部通过连接块滑动连接有储物箱(4)，并且储物箱(4)的表面固定连接有把手(5)，所述储物箱(4)背面的顶部和底部均固定连接有第一连接块(6)，两个所述第一连接块(6)之间固定连接有第一线圈(7)，所述箱体(2)内腔的一侧的顶部和底部均固定连接有第二连接块(8)，两个所述第二连接块(8)之间固定连接有与第一线圈(7)相配合使用的第二线圈(9)，所述箱体(2)内腔底部的一侧固定连接有电性控制器(10)，所述箱体(2)内腔的顶部的一侧固定连接有蓄电池(11)，所述承重板(1)底部的两侧均固定连接有液压伸缩杆(12)。

2.根据权利要求1所述的艺术设计用多功能绘图桌，其特征在于：所述承重板(1)的底部固定连接有活动框(13)，所述活动框(13)内腔的底部固定连接有弹簧(14)，并且弹簧(14)的底端固定连接有滑动板(15)，所述滑动板(15)的底部贯穿活动框(13)并延伸至活动框(13)的底部，两个所述液压伸缩杆(12)之间固定连接有底板(16)，所述滑动板(15)的底部与底板(16)的顶部固定连接。

3.根据权利要求1所述的艺术设计用多功能绘图桌，其特征在于：所述承重板(1)的两侧均固定连接有防护板(17)，并且防护板(17)的顶部固定连接有绘图台(18)。

4.根据权利要求3所述的艺术设计用多功能绘图桌，其特征在于：所述绘图台(18)顶部表面的两侧均固定连接有刻度尺(19)，绘图台(18)顶部的表面且位于两个刻度尺(19)之间固定连接有绘图板(20)。

5.根据权利要求3所述的艺术设计用多功能绘图桌，其特征在于：所述绘图台(18)顶部表面的两侧均开设有工具槽(21)，所述绘图台(18)表面的一侧固定连接有开关(22)。

6.根据权利要求3所述的艺术设计用多功能绘图桌，其特征在于：所述防护板(17)一侧的顶部和底部均固定连接有挂钩(23)。

艺术设计用多功能绘图桌

技术领域

[0001] 本实用新型涉及艺术设计工具技术领域，具体为艺术设计用多功能绘图桌。

背景技术

[0002] 艺术设计是一门独立的艺术学科，主要包含工艺美术品制作与设计、环境设计、平面设计、多媒体设计等，它的研究内容和服务对象有别于传统的艺术门类，同时，艺术设计也是一门综合性极强的学科，它涉及到社会、文化、经济、市场、科技等诸多方面的因素，其审美标准也随着这诸多因素的变化而改变，艺术设计，实际上是设计者自身综合素质的体现，在艺术设计中需要很多的工具，现有的艺术设计用多功能绘图桌还不是很成熟，适用范围单一，使得使用者在艺术设计绘图需要工具时，对工具的取放不是十分的方便，降低了绘图的工作效率。

[0003] 艺术设计用多功能绘图桌，在满足于绘图的同时，不能对绘图工具进行很好的存储，在需要取放绘图工具时，使用者不能很方便的将储物箱抽出，使用者的使用不是十分的方便，在不需要使用储物箱时，没有对储物箱有很好的固定效果，没有很好的保护绘图桌的内部结构，使得绘图桌的内部结构不是十分的稳定，缩短了绘图桌的使用寿命。

实用新型内容

[0004] 针对现有技术的不足，本实用新型提供了艺术设计用多功能绘图桌，解决了艺术设计用多功能绘图桌，没有对绘图工具进行很好存储，适用范围单一，没有很好保护绘图桌内部结构的问题。

[0005] 为实现以上目的，本实用新型通过以下技术方案予以实现：艺术设计用多功能绘图桌，包括承重板，所述承重板的顶部固定连接有箱体，所述箱体内腔的底部开设有滑槽，所述滑槽的内部通过连接块滑动连接有储物箱，并且储物箱的表面固定连接有把手，所述储物箱背面的顶部和底部均固定连接有第一连接块，两个所述第一连接块之间固定连接有第一线圈，所述箱体内腔的一侧的顶部和底部均固定连接有第二连接块，两个所述第二连接块之间固定连接有与第一线圈相配合使用的第二线圈，所述箱体内腔底部的一侧固定连接有电性控制器，所述箱体内腔的顶部的一侧固定连接有蓄电池，所述承重板底部的两侧均固定连接有液压伸缩杆。

[0006] 优选的，所述承重板的底部固定连接有活动框，所述活动框内腔的底部固定连接有弹簧，并且弹簧的底端固定连接有滑动板，所述滑动板的底部贯穿滑动框并延伸至滑动框的底部，两个所述液压伸缩杆之间固定连接有底板，所述滑动板的底部与底板的顶部固定连接。

[0007] 优选的，所述承重板的两侧均固定连接有防护板，并且防护板的顶部固定连接有绘图台。

[0008] 优选的，所述绘图台顶部表面的两侧均固定连接有刻度尺，绘图台顶部的表面且位于两个刻度尺之间固定连接有绘图板。

[0009] 优选的，所述绘图台顶部表面的两侧均开设有工具槽，所述绘图台表面的一侧固定连接有开关。

[0010] 优选的，所述防滑板一侧的顶部和底部均固定连接有挂钩。

[0011] 有益效果

[0012] 本实用新型提供了艺术设计用多功能绘图桌。具备以下有益效果：

[0013] (1)、该艺术设计用多功能绘图桌，通过储物箱背面的顶部和底部均固定连接有第一连接块，两个第一连接块之间固定连接有第一线圈，箱体内腔的一侧的顶部和底部均固定连接有第二连接块，两个第二连接块之间固定连接有与第一线圈相配合使用的第二线圈，箱体内腔底部的一侧固定连接有电性控制器，箱体内腔的顶部的一侧固定连接有蓄电池，承重板底部的两侧均固定连接有液压伸缩杆，在满足于绘图的同时，能对绘图工具进行很好的存储，在需要取放绘图工具时，使用者能很方便的将储物箱抽出，方便了使用者的使用，在不需要使用储物箱时，对储物箱有很好的固定效果。

[0014] (2)、该艺术设计用多功能绘图桌，通过承重板的底部固定连接有活动框，活动框内腔的底部固定连接有弹簧，并且弹簧的底端固定连接有滑动板，滑动板的底部贯穿滑动框并延伸至滑动框的底部，两个液压伸缩杆之间固定连接有底板，滑动板的底部与底板的顶部固定连接，很好的保护了绘图桌的内部结构，使得绘图桌的内部非常的稳定，延长了绘图桌的使用寿命。

附图说明

[0015] 图1为本实用新型结构示意图；

[0016] 图2为本实用新型活动框和滑动板结构的剖视图；

[0017] 图3为本实用新型绘图台和刻度尺结构的俯视图；

[0018] 图4为本实用新型箱体和储物箱结构的剖视图。

[0019] 图中：1承重板、2箱体、3滑槽、4储物槽、5箱门、6第一连接块、7第一线圈、8第二连接块、9第二线圈、10电性控制器、11蓄电池、12液压伸缩杆、13活动框、14弹簧、15滑动板、16底板、17防护板、18绘图台、19刻度尺、20绘图板、21工具槽、22开关、23挂钩。

具体实施方式

[0020] 下面将结合本实用新型实施例中的附图，对本实用新型实施例中的技术方案进行清楚、完整地描述，显然，所描述的实施例仅仅是本实用新型一部分实施例，而不是全部的实施例。基于本实用新型中的实施例，本领域普通技术人员在没有做出创造性劳动前提下所获得的所有其他实施例，都属于本实用新型保护的范围。

[0021] 请参阅图1-4，本实用新型提供一种技术方案：艺术设计用多功能绘图桌，包括承重板1，承重板1的顶部固定连接有箱体2，箱体2内腔的底部开设有滑槽3，滑槽3的内部通过连接块滑动连接有储物箱4，并且储物箱4的表面固定连接有把手5，储物箱4背面的顶部和底部均固定连接有第一连接块6，两个第一连接块6之间固定连接有第一线圈7，箱体2内腔的一侧的顶部和底部均固定连接有第二连接块8，两个第二连接块8之间固定连接有与第一线圈7相配合使用的第二线圈9，第一线圈7和第二线圈9为电磁铁，通电可以产生磁性，箱体2内腔底部的一侧固定连接有电性控制器10，箱体2内腔的顶部的一侧固定连接有蓄电池

11，承重板1底部的两侧均固定连接有液压伸缩杆12，液压伸缩杆12可以调节绘图台18的高度，目前液压伸缩杆12在生活中已有广泛的使用，承重板1的底部固定连接有活动框13，活动框13内腔的底部固定连接有弹簧14，并且弹簧14的底端固定连接有滑动板15，滑动板15的底部贯穿滑动框13并延伸至滑动框13的底部，两个液压伸缩杆12之间固定连接有底板16，滑动板15的底部与底板16的顶部固定连接，承重板1的两侧均固定连接有防护板17，并且防护板17的顶部固定连接有绘图台18，绘图台18顶部表面的两侧均固定连接有刻度尺19，绘图台18顶部的表面且位于两个刻度尺19之间固定连接有绘图板20，绘图台18顶部表面的两侧均开设有工具槽21，绘图台18表面的一侧固定连接有开关22，防滑板17一侧的顶部和底部均固定连接有挂钩23。

[0022] 工作时，当使用者需要取出绘图工具时，使用者可以按压开关22，此时蓄电池11启动，从而电性控制器10启动，第一线圈7和第二线圈9会产生相排斥的力，从而储物箱4向外移动，此时使用者可以取出绘图工具，当使用者需要关闭储物箱4时，可以再次按动开关22，此时第一线圈7和第二线圈9产生相互吸引力，从而储物箱4向里移动恢复到初始位置。

[0023] 需要说明的是，在本文中，诸如第一和第二等之类的关系术语仅仅用来将一个实体或者操作与另一个实体或操作区分开来，而不一定要求或者暗示这些实体或操作之间存在任何这种实际的关系或者顺序。而且，术语“包括”、“包含”或者其任何其他变体意在涵盖非排他性的包含，从而使得包括一系列要素的过程、方法、物品或者设备不仅包括那些要素，而且还包括没有明确列出的其他要素，或者是还包括为这种过程、方法、物品或者设备所固有的要素。在没有更多限制的情况下。

[0024] 尽管已经示出和描述了本实用新型的实施例，对于本领域的普通技术人员而言，可以理解在不脱离本实用新型的原理和精神的情况下可以对这些实施例进行多种变化、修改、替换和变型，本实用新型的范围由所附权利要求及其等同物限定。

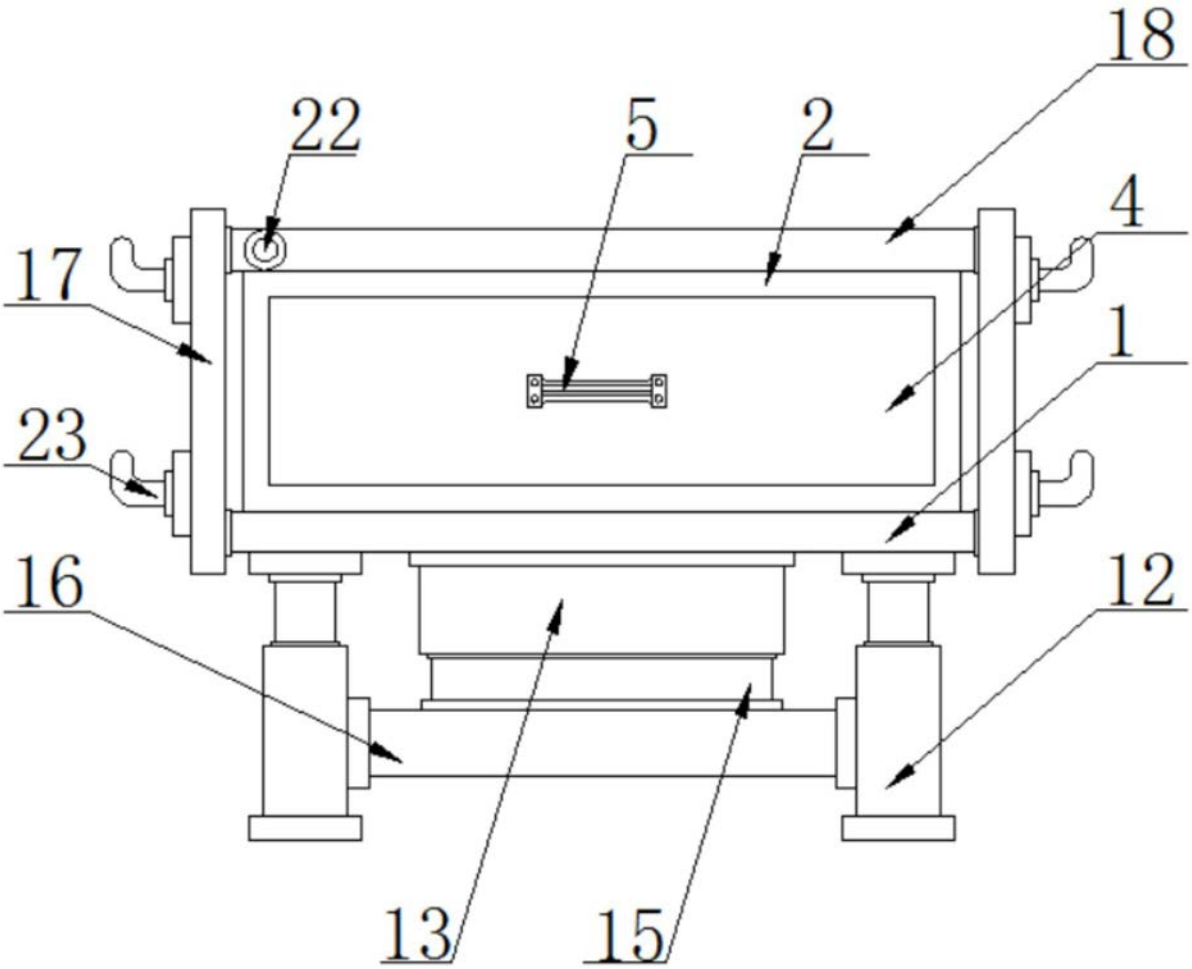

图1

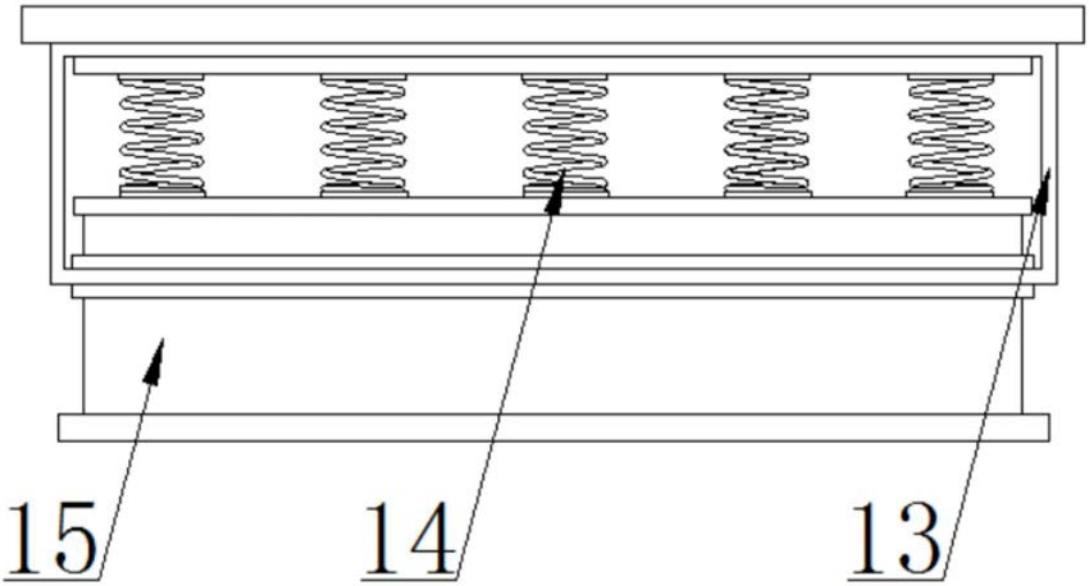

图2

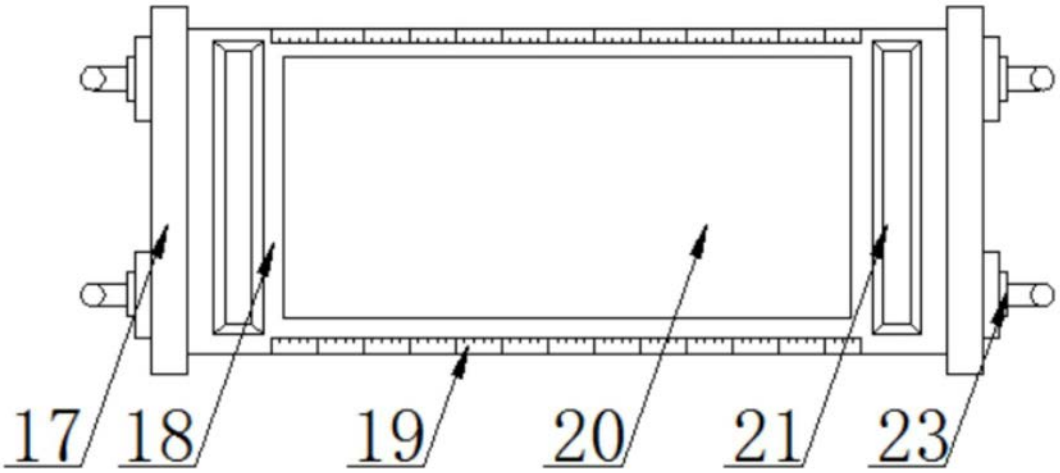

图3

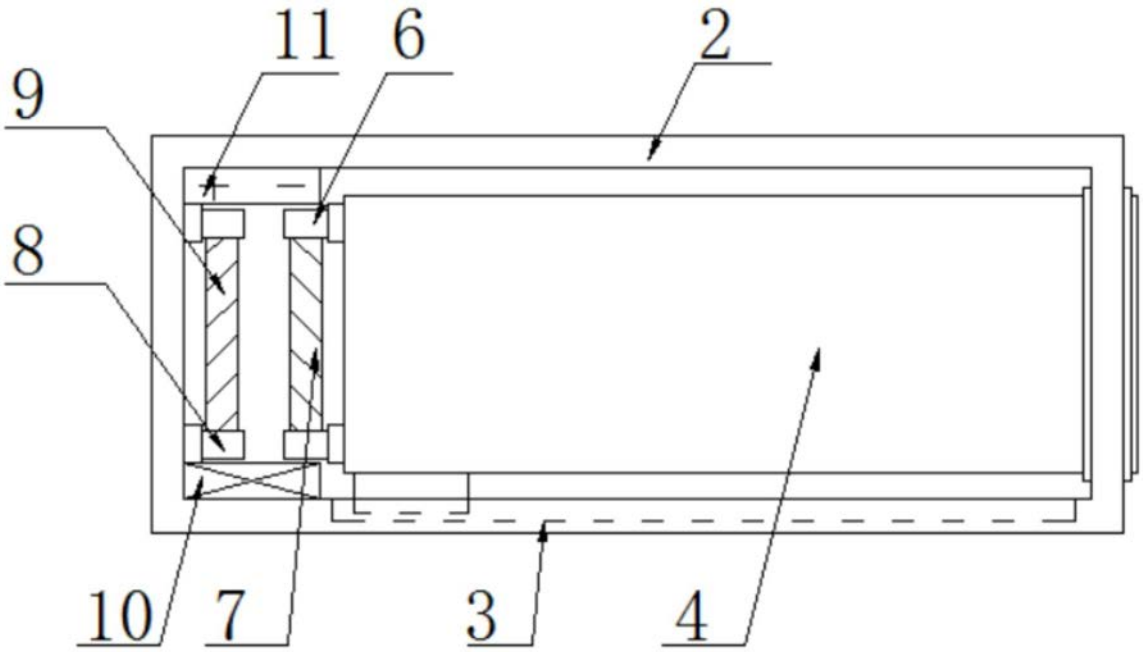

图4