(19)中华人民共和国国家知识产权局

(12)实用新型专利

(10)授权公告号 CN 205411241 U
(45)授权公告日 2016.08.03

(21)申请号 201521057125.4

(22)申请日 2015.12.16

(73)专利权人 王斌
地址 450000 河南省郑州市二七区建新街4号楼附4号
专利权人 谢俊敏

(72)发明人 王斌 谢俊敏

(74)专利代理机构 北京超凡志成知识产权代理事务所(普通合伙) 11371
代理人 吴开磊

(51)Int.Cl.
A61B 17/12(2006.01)

权利要求书1页 说明书5页 附图1页

(54)实用新型名称

弥漫性子宫腺肌病病灶U形切除术子宫卵巢血液阻断钳

(57)摘要

本实用新型涉及医疗器械领域，具体提供了一种弥漫性子宫腺肌病病灶U形切除术子宫卵巢血液阻断钳，包括两个钳柄、两个钳头，所述钳柄为弧形，每个钳柄的内侧均设置有锁扣件，且两个锁扣件相互配合，所述两个钳柄转动连接，所述两个钳头分别设置于所述两个钳柄的前端，所述两个钳头也为弧形，所述两个钳柄合拢夹紧时，所述两个钳头之间的最大距离小于5mm。巧妙的解决了弥漫性子宫腺肌病子宫病灶U形切除术中子宫卵巢之间的血液循环，为弥漫性子宫腺肌病子宫病灶U形切除术的实施提供了便利。

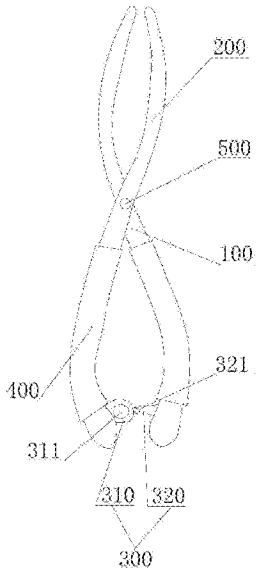

CN 205411241 U

1.一种弥漫性子宫腺肌病病灶U形切除术子宫卵巢血液阻断钳，其特征在于，包括两个钳柄、两个钳头，所述钳柄为弧形，每个钳柄的内侧均设置有锁扣件，且两个锁扣件相互配合，所述两个钳柄转动连接，所述两个钳头分别设置于所述两个钳柄的前端，所述两个钳头也为弧形，所述两个钳柄合拢夹紧时，所述两个钳头之间的最大距离为4mm，所述两个钳头合并靠拢时形成一个弧形空间，所述两个钳头的外表面均为弧面状。

2.根据权利要求1所述的弥漫性子宫腺肌病病灶U形切除术子宫卵巢血液阻断钳，其特征在于，所述两个钳柄的后端的表面均设置防滑胶层。

3.根据权利要求2所述的弥漫性子宫腺肌病病灶U形切除术子宫卵巢血液阻断钳，其特征在于，所述防滑胶层粘连在所述钳柄的表面。

4.根据权利要求1所述的弥漫性子宫腺肌病病灶U形切除术子宫卵巢血液阻断钳，其特征在于，所述两个锁扣件为扣环件、扣钩件，所述扣环件的固定连接于一个所述钳柄的内侧，所述扣钩件固定连接于另一个所述钳柄的内侧，所述扣环件、扣钩件的固定位置相对应。

5.根据权利要求4所述的弥漫性子宫腺肌病病灶U形切除术子宫卵巢血液阻断钳，其特征在于，所述扣环件设置有一个扣环，所 述扣钩件的端部设置有一个弹性钩头，所述两个钳柄合拢时，所述弹性钩头可挤入所述扣环内勾住所述扣环。

6.根据权利要求4所述的弥漫性子宫腺肌病病灶U形切除术子宫卵巢血液阻断钳，其特征在于，所述扣环件、扣钩件分别设置置于所述两个钳柄的末端。

7.根据权利要求1所述的弥漫性子宫腺肌病病灶U形切除术子宫卵巢血液阻断钳，其特征在于，所述两个钳柄的前端通过销轴转动连接。

8.根据权利要求1所述的弥漫性子宫腺肌病病灶U形切除术子宫卵巢血液阻断钳，其特征在于，所述两个钳柄、两个钳头均为不锈钢材质。

弥漫性子宫腺肌病病灶U形切除术子宫卵巢血液阻断钳

技术领域

[0001] 本实用新型涉及医疗器械领域，具体而言，涉及一种弥漫性子宫腺肌病病灶U形切除术子宫卵巢血液阻断钳。

背景技术

[0002] 弥漫性子宫腺肌病由于病灶弥漫，要彻底挖除病灶比较困难，现在通常的治疗方法是子宫切除术，近年该病的发病率明显增高，发病年龄年轻化，部分病人未婚或未生育，患者有强烈要求保留子宫的愿望。因此，现有的子宫切除术来解决弥漫性子宫腺肌病，给患者和被治疗者本身会带去创伤和遗憾。

实用新型内容

[0003] 本实用新型的目的在于提供一种弥漫性子宫腺肌病病灶U形切除术子宫卵巢血液阻断钳。巧妙的解决了弥漫性子宫腺肌病子宫病灶U形切除术中子宫卵巢之间的血液循环，为弥漫性子宫腺肌病子宫病灶U形切除术的实施提供了便利。

[0004] 本实用新型是这样实现的：

[0005] 一种弥漫性子宫腺肌病病灶U形切除术子宫卵巢血液阻断钳，包括两个钳柄、两个钳头，所述钳柄为弧形，每个钳柄的内侧均设置有锁扣件，且两个锁扣件相互配合，所述两个钳柄转动连接，所述两个钳头分别设置于所述两个钳柄的前端，所述两个钳头也为弧形，所述两个钳柄合拢夹紧时，所述两个钳头之间的最大距离小于5mm。

[0006] 以上所述的弥漫性子宫腺肌病病灶U形切除术子宫卵巢血液阻断钳，优选地，所述两个钳柄合拢夹紧时，所述两个钳头之间的最大距离为4mm。

[0007] 两个钳头为弧形，因此，两个钳头在钳柄的作用下夹紧时，形成一个容纳血管的弧形腔，两个钳头之间的距离过大者使得血管在弧形腔内不易夹紧，不能取得阻断血液的作用，而两个钳头之间的距离过小，会使得钳头对血管的作用力加大，长时间作用会对血管的组织结构造成伤害，因此，通过上述的设置，使得两个钳头能够夹紧血管阻断血液循环的同时，还不容易对血管的组织造成伤害，从而最终达到更好的手术效果。

[0008] 以上所述的弥漫性子宫腺肌病病灶U形切除术子宫卵巢血液阻断钳，优选地，所述两个钳柄的后端的表面均设置防滑胶层。

[0009] 通过上述的结构设置，使得可以更好地对子宫卵巢血液阻断钳进行拿取操作，使用时也更方便，不容易打滑，从而在进行手术时，不容易因为打滑对病人的肌体造成伤害，因此，防滑胶层的设置，提高了子宫卵巢血液阻断钳的使用性能。

[0010] 以上所述的弥漫性子宫腺肌病病灶U形切除术子宫卵巢血液阻断钳，优选地，所述防滑胶层粘连在所述钳柄的表面。

[0011] 通过粘连的方式将防滑胶层固定在钳柄的表面，使得防滑胶层能够紧紧地贴在钳柄的表面，具有很好的触感，便于操作，同时，这种方式的固定比较稳定，能够长期使用而不易脱落，连接方式也比较简单易操作。

[0012] 以上所述的弥漫性子宫腺肌病病灶U形切除术子宫卵巢血液阻断钳，优选地，所述两个锁扣件为扣环件、扣钩件，所述扣环件的固定连接于一个所述钳柄的内侧，所述扣钩件固定连接于另一个所述钳柄的内侧，所述扣环件、扣钩件的固定位置相对应。

[0013] 通过上述的结构设置，使得可以通过扣环件以及扣钩件二者之间的配合，自动锁紧子宫卵巢血液阻断钳，使得其一直处于夹紧状态，阻断子宫周围的血液循环，不用使用手一直捏住钳子达到夹紧的目的，使得操作更加简单方便，减少手术所用的时间，从而取得更好的手术效果。

[0014] 以上所述的弥漫性子宫腺肌病病灶U形切除术子宫卵巢血液阻断钳，优选地，所述扣环件设置有一个扣环，所述扣钩件的端部设置有一个弹性钩头，所述两个钳柄合拢时，所述弹性钩头可挤入所述扣环内勾住所述扣环。

[0015] 通过上述的结构设置，使得扣环件与扣钩件能够很好地进行配合连接，通过弹性钩头的弹性，使得扣钩件在与扣环件的接触挤压中，弹性钩头能够很好地被挤压进扣环内并勾住扣环，从而完成子宫卵巢血液阻断钳的自动锁紧。

[0016] 以上所述的弥漫性子宫腺肌病病灶U形切除术子宫卵巢血液阻断钳，优选地，所述扣环件、扣钩件分别设置置于所述两个钳柄的末端。

[0017] 扣环件、扣钩件的位置可以决定二者之间进行配合操作的难易程度，越靠近钳柄的后端，则与手的接触越充分，越容易操作，同时，也可以避免扣环件与扣钩件的位置靠近前端可能造成的对肌体的伤害。因此，通过将扣环件、扣钩件设置在钳柄的末端，便于扣环件与扣钩件的配合操作，同时，具有很好的夹紧效果。

[0018] 以上所述的弥漫性子宫腺肌病病灶U形切除术子宫卵巢血液阻断钳，优选地，所述两个钳柄的前端通过销轴转动连接。

[0019] 通过销轴连接的方式，实现了两个钳柄之间的相互转动，从而使得通过钳柄的转动带动两个钳头合并在一起进行夹紧操作，这种连接方式简单方便，摩擦力下，便于两个钳柄之间的转动。

[0020] 以上所述的弥漫性子宫腺肌病病灶U形切除术子宫卵巢血液阻断钳，优选地，所述两个钳头的外表面均为弧面状。

[0021] 在子宫卵巢血液阻断钳进行操作的过程中，难免会与病人的肌体进行接触，如果钳头具有棱角或者比较尖锐的部分，则有可能对病人的肌体造成伤害，因此，为了避免上述情况的发生，钳头的外表面的弧面状的设置，更有利于子宫卵巢血液阻断钳进行操作，与肌体进行接触时，不容易造成伤害。

[0022] 以上所述的弥漫性子宫腺肌病病灶U形切除术子宫卵巢血液阻断钳，优选地，所述两个钳柄、两个钳头均为不锈钢材质。

[0023] 不锈钢材质具有很好的机械性能，不容易生锈，因此使用不锈钢材质制成的钳柄、钳头能够长期使用而不易损坏，并且，便于清洁，使之具有更好的卫生性能，有利于手术中的使用。

[0024] 本实用新型实现的有益效果：通过子宫卵巢血液阻断钳在弥漫性子宫腺肌病子宫病灶U形切除术的手术中于子宫两侧夹住输卵管、阔韧带和卵巢固有韧带，从而阻断子宫之间的血液循环，便于对病灶进行挖除，巧妙的解决了弥漫性子宫腺肌病子宫病灶U形切除术中子宫卵巢之间的血液循环，为弥漫性子宫腺肌病子宫病灶U形切除术的实施提供了便利。

附图说明

[0025] 为了更清楚地说明本实用新型实施例的技术方案，下面将对实施例中所需要使用的附图作简单地介绍，应当理解，以下附图仅示出了本实用新型的某些实施例，因此不应被看作是对范围的限定，对于本领域普通技术人员来讲，在不付出创造性劳动的前提下，还可以根据这些附图获得其他相关的附图。

[0026] 图1为本实用新型的实施例提供的弥漫性子宫腺肌病病灶U形切除术子宫卵巢血液阻断钳的结构示意图。

[0027] 附图标记汇总：钳柄100；钳头200；锁扣件300；扣环件310；扣环311；扣钩件320；弹性钩头321；防滑胶层400；销轴500。

具体实施方式

[0028] 下面通过具体的实施例子并结合附图对本实用新型做进一步的详细描述。

[0029] 参考附图1，本实用新型的实施例提供的一种弥漫性子宫腺肌病病灶U形切除术子宫卵巢血液阻断钳，包括两个钳柄100、两个钳头200。

[0030] 钳柄100为弧形，两个钳柄100转动连接，每个钳柄100的内侧均设置有锁扣件300，且两个锁扣件300相互配合，两个钳柄100相互靠拢时，两个锁扣件300相互锁紧，从而实现子宫卵巢血液阻断钳的自动固定夹紧，而不用手动维持，进一步地，本实施例中，两个锁扣件300为扣环件310、扣钩件320，扣环件310的固定连接于一个钳柄100的内侧，扣钩件320固定连接于另一个钳柄100的内侧，扣环件310、扣钩件320的固定位置相对应。

[0031] 通过上述的结构设置，使得在扣环件310以及扣钩件320二者之间的配合下，可以实现子宫卵巢血液阻断钳的自动锁紧，使得其一直处于夹紧状态，从而阻断子宫周围的血液循环，达到不用使用手一直捏住钳子进行夹紧的目的，因此，使得手术操作更加简单方便，减少手术所用的时间，从而取得更好的手术效果。

[0032] 进一步地，本实施例中，扣环件310设置有一个扣环311，扣环311为圆形，也可以为其他形状，扣钩件320的端部设置有一个弹性钩头321，两个钳柄100合拢时，弹性钩头321与扣环件310相互接触，弹性钩头321在挤压作用下发生弹性变形，最终挤入扣环311内勾住扣环311。

[0033] 通过上述的结构设置，使得扣环件310与扣钩件320之间能够进行很好的配合连接，使得扣钩件320在与扣环件310的接触挤压中，弹性钩头321能够方便快捷地勾住扣环311，从而完成子宫卵巢血液阻断钳的自动锁紧。

[0034] 扣环件310、扣钩件320的位置可以决定二者之间进行配合操作的难易程度，越靠近钳柄100的后端，则与手的接触越充分，越容易操作，同时，也可以避免扣环件310与扣钩件320的位置靠近前端可能造成的对肌体的伤害。因此，本实施例中，扣环件310、扣钩件320分别设置置于两个钳柄100的末端。上述的设置，便于扣环件310与扣钩件320之间进行配合操作，同时，还具有很好的夹紧效果。

[0035] 两个钳头200分别设置于两个钳柄100的前端，两个钳头200也为弧形，两个钳头200合并靠拢时形成一个弧形空间，该弧形空间用于对血管的夹紧，两个钳柄100合拢夹紧时，两个钳头200也在钳柄100的带动下合并靠拢，两个钳头200之间的最大距离小于5mm。由

于两个钳头200为弧形，因此，两个钳头200在钳柄100的作用下夹紧时，会形成一个夹紧血管的弧形腔，两个钳头200之间的距离过大时使得血管在弧形腔内不易夹紧，不能取得阻断血液的作用，而两个钳头200之间的距离过小，会使得钳头200对血管的作用力加大，长时间作用会对血管的组织结构造成伤害，因此，本实施例中，两个钳柄100合拢夹紧时，两个钳头200之间的最大距离为4mm。当然，其他实施例中，也可以根据具体的手术操作情况调整两个钳头200之间的弧形度，改变二者之间的最大距离，例如可以选择3mm或者5mm等。

[0036] 通过上述的设置，使得两个钳头200能够夹紧血管阻断血液循环的同时，还不容易对血管的组织造成伤害，从而最终达到更好的手术效果。

[0037] 在子宫卵巢血液阻断钳进行操作的过程中，难免会与病人的肌体进行接触，如果钳头200具有棱角或者比较尖锐的部分，则有可能对病人的肌体造成伤害，因此，为了避免上述情况的发生，所述两个钳头200的外表面均为弧面状，且所述钳头的表面进行过抛光处理。上述的结构设置，更有利于子宫卵巢血液阻断钳进行操作，使得钳头200与肌体进行接触时，不容易对肌体造成伤害。

[0038] 本实施例中，钳柄100与钳头200一体成型，具有很好地综合性能，能够长期使用而不易损坏。

[0039] 进一步地，参考附图1，作为本实用新型的优选方案，本实施例中，两个钳柄100的后端的表面均设置防滑胶层400。

[0040] 通过上述的结构设置，使得可以更好地对子宫卵巢血液阻断钳进行拿取操作，使用时也更方便且不容易打滑，从而在进行手术时，不容易因为打滑而对病人的肌体造成伤害，因此，防滑胶层400的设置，进一步提高了子宫卵巢血液阻断钳的使用性能。

[0041] 进一步地，本实施例中，防滑胶层400粘连在钳柄100的表面。通过粘连的方式将防滑胶层400固定在钳柄100的表面，使得防滑胶层400能够紧紧地贴在钳柄100的表面，使之具有很好的触感，从而便于操作，同时，这种方式的固定比较稳定，使得该子宫卵巢血液阻断钳能够在长期使用过程中防滑胶层400不易脱落，并且这种连接方式也比较简单易操作。

[0042] 进一步地，本实施例中，两个钳柄100的前端通过销轴500转动连接。当然，其他实施例中，也可以通过铰链的方式进行转动连接。

[0043] 通过销轴500连接的方式，实现了两个钳柄100之间的相互转动，从而使得通过钳柄100的转动带动两个钳头200合并在一起进行夹紧操作，这种连接方式简单方便，摩擦力小，便于两个钳柄100之间的转动。

[0044] 进一步地，本实施例中，两个钳柄100、两个钳头200均为不锈钢材质。不锈钢材质具有很好的机械性能，不容易生锈，因此使用不锈钢材质制成的钳柄100、钳头200能够长期使用而不易损坏，并且便于清洁，使之具有更好的卫生性能，有利于手术中的使用。

[0045] 为使本实用新型实施例的目的、技术方案和优点更加清楚，上面结合本实用新型实施例中的附图，对本实用新型实施例中的技术方案进行了清楚、完整地描述，显然，所描述的实施例是本实用新型一部分实施例，而不是全部的实施例。通常在此处附图中描述和表示出的本实用新型实施例的组件可以以各种不同的配置来布置和设计。

[0046] 因此，以上对在附图中提供的本实用新型的实施例的详细描述并非旨在限制要求保护的本实用新型的范围，而是仅仅表示本实用新型的选定实施例。基于本实用新型中的实施例，本领域普通技术人员在没有做出创造性劳动前提下所获得的所有其他实施例，都

属于本实用新型保护的范围。

[0047] 在本实用新型的描述中，需要说明的是，术语“中心”、“上”、“下”、“左”、“右”、“竖直”、“水平”、“内”、“外”等指示的方位或位置关系为基于附图所示的方位或位置关系，或者是该实用新型产品使用时惯常摆放的方位或位置关系，仅是为了便于描述本实用新型和简化描述，而不是指示或暗示所指的装置或元件必须具有特定的方位、以特定的方位构造和操作，因此不能理解为对本实用新型的限制。此外，术语“第一”、“第二”、“第三”等仅用于区分描述，而不能理解为指示或暗示相对重要性。

[0048] 在本实用新型的描述中，还需要说明的是，除非另有明确的规定和限定，术语“设置”、“安装”、“相连”、“连接”应做广义理解，例如，可以是固定连接，也可以是可拆卸连接，或一体地连接；可以是机械连接，也可以是电连接；可以是直接相连，也可以通过中间媒介间接相连，可以是两个元件内部的连通。对于本领域的普通技术人员而言，可以具体情况理解上述术语在本实用新型中的具体含义。

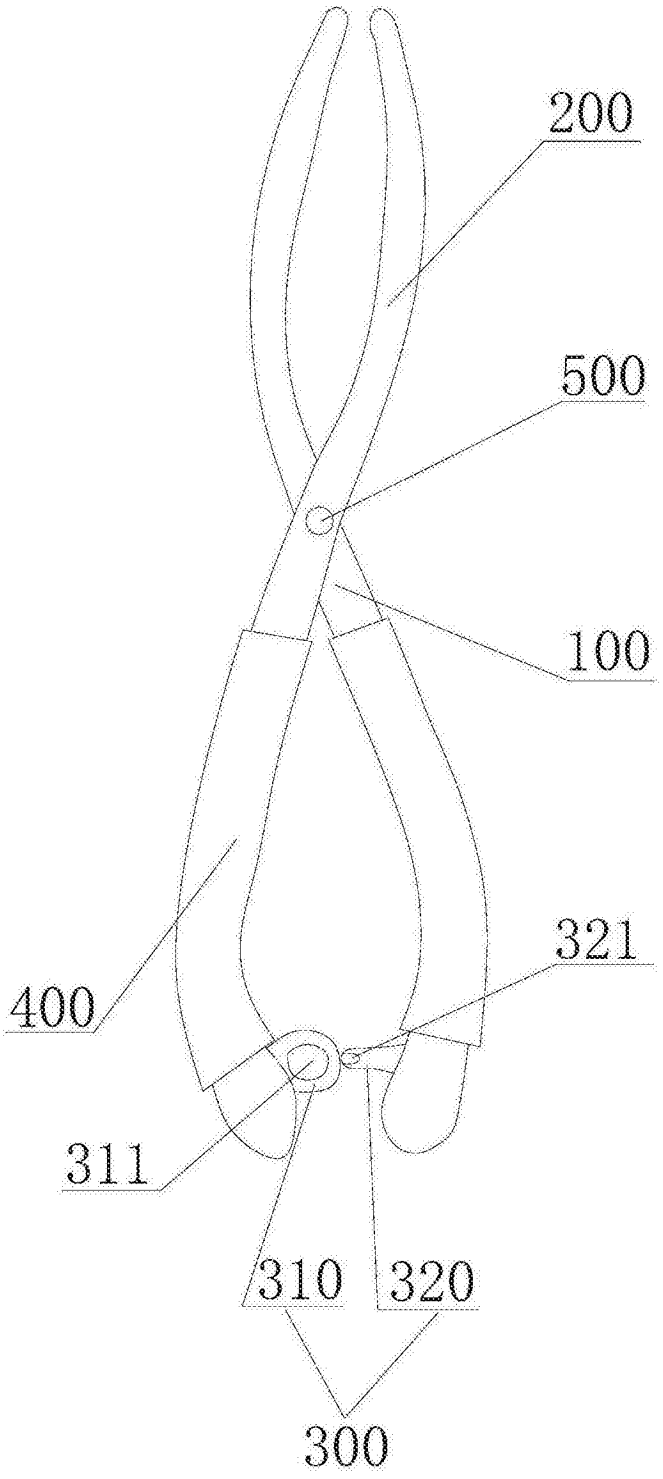

图1