(19)中华人民共和国国家知识产权局

(12)发明专利申请

(10)申请公布号 CN 107777062 A
(43)申请公布日 2018.03.09

(21)申请号 201711269345.7

(22)申请日 2017.12.05

(71)申请人 洛阳宇溪农业科技有限公司
地址 471200 河南省洛阳市汝阳县小店节能环保产业园中宏科技企业孵化器3楼307室2号

(72)发明人 张鹏辉

(51)Int.Cl.
*B65D 25/10*(2006.01)
*B65D 85/32*(2006.01)
*B65D 6/06*(2006.01)
*B65D 43/16*(2006.01)
*B65D 43/22*(2006.01)
*B65D 77/04*(2006.01)
*B65D 81/02*(2006.01)

权利要求书1页 说明书2页 附图1页

(54)发明名称

一种鸭蛋包装盒

(57)摘要

一种鸭蛋包装盒，涉及食品加工技术领域，由盒体和盛放盒构成，在盒体上设有上盖，上盖的一端连接在盒体的一侧面壁上，上盖的另一端设有热封条，盒体的内部设有盛放盒，盛放盒的底面壁上设有蛋槽，盛放盒的一端伸出盒体外并设有拉块，拉块上设有拉环，拉块通过热封条和盒体的侧面壁连接或分离，盒体的边角处设有防震框；本发明结构简单、操作便捷，可简便、安全分个存放鸭蛋，提高了存储鸭蛋的安全性。

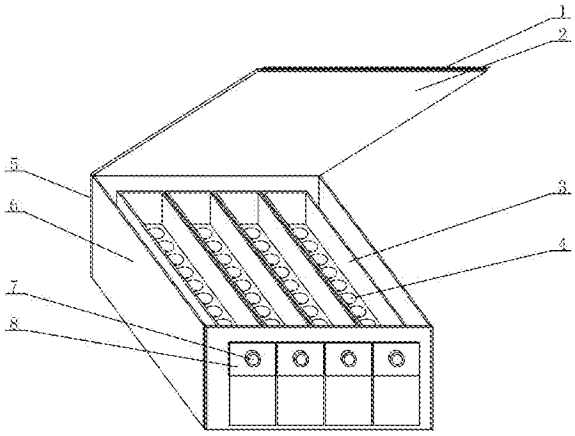


CN 107777062 A

1.一种鸭蛋包装盒，包括盒体和盛放盒，其特征是：在盒体上设有上盖，上盖的一端连接在盒体的一侧面壁上，上盖的另一端设有热封条，盒体的内部设有盛放盒，盛放盒的底面壁上设有蛋槽，盛放盒的一端伸出盒体外并设有拉块，拉块上设有拉环，拉块通过热封条和盒体的侧面壁连接或分离，盒体的边角处设有防震框。

2.根据权利要求1所述的一种鸭蛋包装盒，其特征是：所述盒体为长方型的空心结构，盒体的上端设有开口。

3.根据权利要求1所述的一种鸭蛋包装盒，其特征是：所述防震框为四条，四条防震框分别设在盒体的四个边角处，防震框由硬质、抗压材料制作而成。

4.根据权利要求1所述的一种鸭蛋包装盒，其特征是：所述上盖的一端连接在盒体的一侧面壁上，上盖的另一端设有热封条，上盖通过热封条和盒体密封连接或分离。

5.根据权利要求1所述的一种鸭蛋包装盒，其特征是：所述盛放盒为长方型的空心结构，盛放盒的上端设有开口，盛放盒的底面壁上均匀的设有若干个蛋槽，蛋槽的上端开口直径大于下端开口的直径，盛放盒由柔软、弹性材料制作而成，盛放盒至少为两个。

6.根据权利要求1所述的一种鸭蛋包装盒，其特征是：所述拉块设在盛放盒的一侧并伸出盒体外，拉块的侧面壁上设有热封条，拉块通过热封条和盒体连接或分离，拉块上设有拉环。

# 一种鸭蛋包装盒

[0001] 【技术领域】

本发明涉及食品加工技术领域，尤其是涉及一种鸭蛋包装盒。

[0002] 【背景技术】

公知的，消费者在购买、携带鸭蛋的时候，普遍使用提袋、框、篮子等容器，将鸭蛋直接放置其中，蛋与蛋之间直接接触，同时下层的鸭蛋还要承受上层鸭蛋的重量，在受到冲击、振动或者挤压时，蛋的外壳极易破碎，不便于鸭蛋的携带、储存和运输，而且，人们在买回鸭蛋后一次食用的数量很少，而其他鸭蛋在打开包装后要放置很长时间，这样剩余的鸭蛋就会暴漏在空气中储存，这样就不利于储存，容易变质。

[0003] 【发明内容】

为了克服背景技术中的不足，本发明公开了一种鸭蛋包装盒，本发明通过在盒体内设置分隔盒，盒体上设置上盖，以此来达到简便、安全存放、保鲜鸭蛋的目的。

[0004] 为了实现所述发明目的，本发明采用如下技术方案：

一种鸭蛋包装盒，包括盒体和盛放盒，在盒体上设有上盖，上盖的一端连接在盒体的一侧面壁上，上盖的另一端设有热封条，盒体的内部设有盛放盒，盛放盒的底面壁上设有蛋槽，盛放盒的一端伸出盒体外并设有拉块，拉块上设有拉环，拉块通过热封条和盒体的侧面壁连接或分离，盒体的边角处设有防震框。

[0005] 所述盒体为长方型的空心结构，盒体的上端设有开口。

[0006] 所述防震框为四条，四条防震框分别设在盒体的四个边角处，防震框由硬质、抗压材料制作而成。

[0007] 所述上盖的一端连接在盒体的一侧面壁上，上盖的另一端设有热封条，上盖通过热封条和盒体密封连接或分离。

[0008] 所述盛放盒为长方型的空心结构，盛放盒的上端设有开口，盛放盒的底面壁上均匀的设有若干个蛋槽，蛋槽的上端开口直径大于下端开口的直径，盛放盒由柔软、弹性材料制作而成，盛放盒至少为两个。

[0009] 所述拉块设在盛放盒的一侧并伸出盒体外，拉块的侧面壁上设有热封条，拉块通过热封条和盒体连接或分离，拉块上设有拉环。

[0010] 由于采用了上述技术方案，本发明具有如下有益效果：

本发明所述的一种鸭蛋包装盒，包括盒体和盛放盒，通过在盒体内设置分隔盒，盒体上设置上盖，以此来达到简便、安全存放、保鲜鸭蛋的目的；本发明结构简单、操作便捷，可简便、安全分个存放鸭蛋，提高了存储鸭蛋的安全性。

[0011] 【附图说明】

图1为本发明立体结构示意图；

图中：1、热封条；2、上盖；3、盛放盒；4、蛋槽；5、防震框；6、盒体；7、拉环；8、拉块。

[0012] 【具体实施方式】

通过下面的实施例可以详细的解释本发明，公开本发明的目的旨在保护本发明范围内的一切技术改进。

[0013] 结合附图1所述的一种鸭蛋包装盒，包括盒体6和盛放盒3，在盒体6上设有上盖2，上盖2的一端连接在盒体6的一侧面壁上，上盖2的另一端设有热封条1，盒体6的内部设有盛放盒3，盛放盒3的底面壁上设有蛋槽4，盛放盒3的一端伸出盒体6外并设有拉块8，拉块8上设有拉环7，拉块8通过热封条1和盒体6的侧面壁连接或分离，盒体6的边角处设有防震框5；所述盒体6为长方型的空心结构，盒体6的上端设有开口；所述防震框5为四条，四条防震框5分别设在盒体6的四个边角处，防震框5由硬质、抗压材料制作而成；所述上盖2的一端连接在盒体6的一侧面壁上，上盖2的另一端设有热封条1，上盖2通过热封条1和盒体6密封连接或分离；所述盛放盒3为长方型的空心结构，盛放盒3的上端设有开口，盛放盒3的底面壁上均匀的设有若干个蛋槽4，蛋槽4的上端开口直径大于下端开口的直径，盛放盒3由柔软、弹性材料制作而成，盛放盒3至少为两个；所述拉块8设在盛放盒3的一侧并伸出盒体6外，拉块8的侧面壁上设有热封条1，拉块8通过热封条1和盒体6连接或分离，拉块8上设有拉环7。

[0014] 实施本发明所述的一种鸭蛋包装盒，在使用时，操作者先将上盖2掀开，然后将鸭蛋逐个放置在盛放盒3内的蛋槽4内，然后盖上上盖2，通过热封条1将上盖2和盒体6密封起来，这样即可搬运盒体6从而移动鸭蛋，盒体6上四个边角处设置的防震框5可有效对盒体6防震从而保护盒体6内的鸭蛋不受碰撞，当需要食用鸭蛋时，拉动其中一个盛放盒3上拉块8的拉环7，这样拉环7带动拉块8向外拉动，拉块8上的热封条被拉断后，盛放盒3被拉出盒体6外，这样该组盛放盒3上的鸭蛋即可拿出食用，而其他盛放盒3内的鸭蛋依然保存在盒体6内。

[0015] 本发明未详述部分为现有技术。

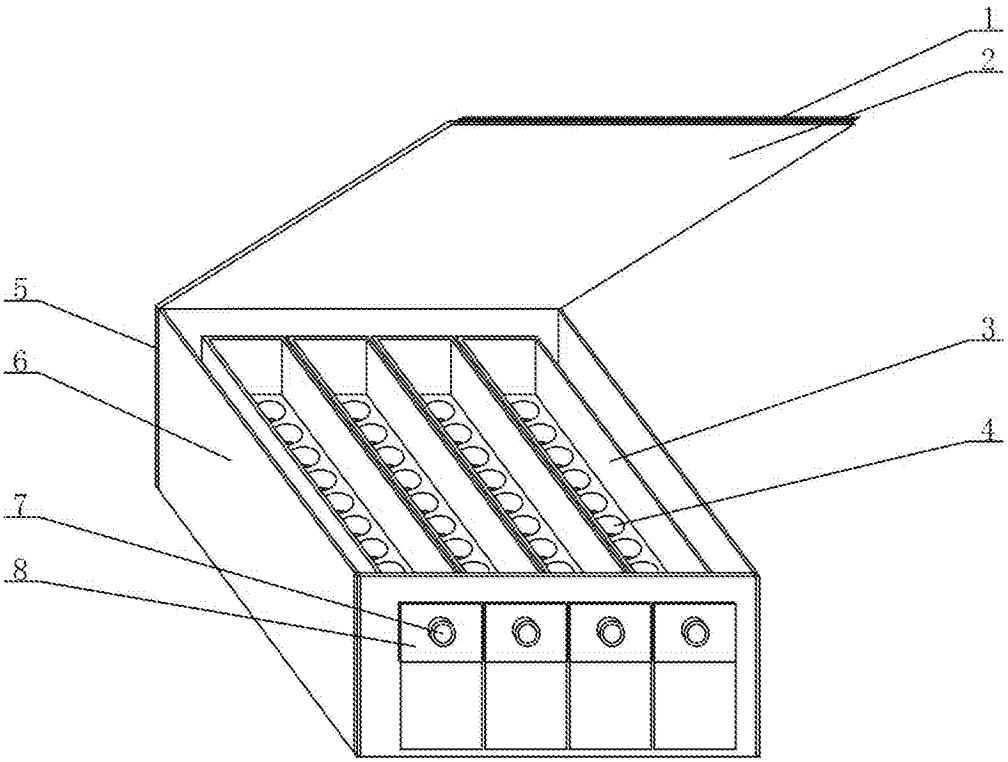


图1