(19)中华人民共和国国家知识产权局

(12)实用新型专利

(10)授权公告号 CN 215461595 U
(45)授权公告日 2022.01.11

(21)申请号 202121256460.2

(22)申请日 2021.06.04

(73)专利权人 江苏鑫焱消防装备有限公司
地址 225300 江苏省泰州市医药高新技术产业开发区永兴路66号228室

(72)发明人 陈春燕

(51)Int.Cl.
A62C 27/00(2006.01)
A62C 31/28(2006.01)

权利要求书1页 说明书3页 附图2页

(54)实用新型名称

一种手持式消防水炮

(57)摘要

本实用新型涉及消防水炮技术领域，尤其为一种手持式消防水炮，包括移动推车，所述移动推车底部的拐角处设置有移动轮，所述移动轮的基面与移动推车的底部之间设置有减震组件，所述移动推车右侧的中间处设置有移动杆，所述移动杆远离移动推车的一端设置有移动把手，所述移动推车基面的左侧设置有升降组件，所述升降组件的上侧设置有消防水炮本体，通过设置的移动推车和减震组件，消防水炮本体安装在移动推车上，当需要移动时，方便对其进行移动，且在移动过程中，若遇到路不平时，通过减震组件可对其进行减震缓冲，从而可减小对消防水炮本体的损坏，使其使用寿命更长，整体设备结构简单、操作方便且实用性更高。

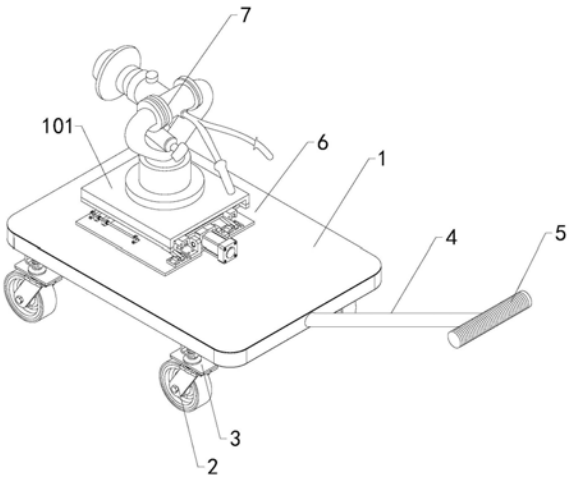

CN 215461595 U

1.一种手持式消防水炮,包括移动推车(1),其特征在于:所述移动推车(1)底部的拐角处设置有移动轮(2),所述移动轮(2)的基面与移动推车(1)的底部之间设置有减震组件(3),所述移动推车(1)右侧的中间处设置有移动杆(4),所述移动杆(4)远离移动推车(1)的一端设置有移动把手(5),所述移动推车(1)基面的左侧设置有升降组件(6),所述升降组件(6)的上侧设置有消防水炮本体(7)。

2.根据权利要求1所述的一种手持式消防水炮,其特征在于:所述减震组件(3)包括有连接架(301)、连接柱(302)、缓冲弹簧(303)和连接底座(304),所述连接架(301)的底部设置有连接柱(302),所述连接柱(302)的底部设置有连接底座(304),所述连接柱(302)穿过连接架(301)设置有缓冲弹簧(303),所述连接架(301)的端部与移动推车(1)底部的拐角处固定连接,所述连接底座(304)的底部与移动轮(2)的端部固定连接。

3.根据权利要求1所述的一种手持式消防水炮,其特征在于:所述升降组件(6)包括有底板(601)、第一滑杆(602)、第一连接滑板(603)、转动座(604)、第一支撑杆(605)、第二支撑杆(606)、伸缩气缸(607)、连接杆(608)、第一连接板(609)、第二连接板(610)、第三连接板(611)、第二滑杆(612)和第二连接滑板(613),所述底板(601)基面的左侧前后对称设置有第一滑杆(602),两个所述第一滑杆(602)之间设置有第一连接滑板(603),所述底板(601)基面的右侧前后对称设置有转动座(604),所述底板(601)的基面且位于转动座(604)之间设置有伸缩气缸(607),所述伸缩气缸(607)的驱动端与第一连接滑板(603)相连接,所述底板(601)的上侧前后对称设置有连接杆(608),两个所述连接杆(608)内壁的左侧设置有第一连接板(609),两个所述连接杆(608)内壁的中间处设置有第二连接板(610),两个所述连接杆(608)内壁的右侧设置有第三连接板(611),所述第一连接板(609)和第二连接板(610)之间前后对称设置第二滑杆(612),所述第一连接滑板(603)的基面前后对称设置有第一支撑杆(605),所述转动座(604)上设置有第二支撑杆(606),所述第一支撑杆(605)的端部与第三连接板(611)转动连接,所述第二支撑杆(606)的端部与第二连接滑板(613)转动连接,所述底板(601)位于移动推车(1)的基面设置。

4.根据权利要求3所述的一种手持式消防水炮,其特征在于:所述第一支撑杆(605)与第二支撑杆(606)之间通过转轴转动连接。

5.根据权利要求3所述的一种手持式消防水炮,其特征在于:所述第一支撑杆(605)的底部与第一连接滑板(603)转动连接,所述第二支撑杆(606)的底部与转动座(604)转动连接。

6.根据权利要求3所述的一种手持式消防水炮,其特征在于:所述连接杆(608)的上端设置有承载板(101),所述承载板(101)的基面设置有消防水炮本体(7)。

一种手持式消防水炮

技术领域

[0001] 本实用新型涉及消防水炮技术领域，具体为一种手持式消防水炮。

背景技术

[0002] 消防水炮是以水作介质，远距离扑灭火灾的灭火设备。该炮适用于石油化工企业、储罐区、飞机库、仓库、港口码头、车库等场所，更是消防车理想的车载消防炮。

[0003] 现有的手持式消防水炮基面上都是放在地面上进行消防，由于手持式消防水炮重量比较重，所以当在消防过程中需要对其进行移动时，会浪费大量的人力和时间，影响救援效率。

[0004] 因此需要一种手持式消防水炮对上述问题做出改善。

实用新型内容

[0005] 本实用新型的目的在于提供一种手持式消防水炮，以解决上述背景技术中提出的问题。

[0006] 为实现上述目的，本实用新型提供如下技术方案：

[0007] 一种手持式消防水炮，包括移动推车，所述移动推车底部的拐角处设置有移动轮，所述移动轮的基面与移动推车的底部之间设置有减震组件，所述移动推车右侧的中间处设置有移动杆，所述移动杆远离移动推车的一端设置有移动把手，所述移动推车基面的左侧设置有升降组件，所述升降组件的上侧设置有消防水炮本体。

[0008] 作为本实用新型优选的方案，所述减震组件包括有连接架、连接柱、缓冲弹簧和连接底座，所述连接架的底部设置有连接柱，所述连接柱的底部设置有连接底座，所述连接柱穿过连接架设置有缓冲弹簧，所述连接架的端部与移动推车底部的拐角处固定连接，所述连接底座的底部与移动轮的端部固定连接。

[0009] 作为本实用新型优选的方案，所述升降组件包括有底板、第一滑杆、第一连接滑板、转动座、第一支撑杆、第二支撑杆、伸缩气缸、连接杆、第一连接板、第二连接板、第三连接板、第二滑杆和第二连接滑板，所述底板基面的左侧前后对称设置有第一滑杆，两个所述第一滑杆之间设置有第一连接滑板，所述底板基面的右侧前后对称设置有转动座，所述底板的基面且位于转动座之间设置有伸缩气缸，所述伸缩气缸的驱动端与第一连接滑板相连接，所述底板的上侧前后对称设置有连接杆，两个所述连接杆内壁的左侧设置有第一连接板，两个所述连接杆内壁的中间处设置有第二连接板，两个所述连接杆内壁的右侧设置有第三连接板，所述第一连接板和第二连接板之间前后对称设置第二滑杆，所述第一连接滑板的基面前后对称设置有第一支撑杆，所述转动座上设置有第二支撑杆，所述第一支撑杆的端部与第三连接板转动连接，所述第二支撑杆的端部与第二连接滑板转动连接，所述底板位于移动推车的基面设置。

[0010] 作为本实用新型优选的方案，所述第一支撑杆与第二支撑杆之间通过转轴转动连接。

[0011] 作为本实用新型优选的方案，所述第一支撑杆的底部与第一连接滑板转动连接，所述第二支撑杆的底部与转动座转动连接。

[0012] 作为本实用新型优选的方案，所述连接杆的上端设置有承载板，所述承载板的基面设置有消防水炮本体。

[0013] 与现有技术相比，本实用新型的有益效果是：

[0014] 本实用新型中，通过设置的移动推车和减震组件，消防水炮本体安装在移动推车上，当需要移动时，方便对其进行移动，且在移动过程中，若遇到路不平时，通过减震组件可对其进行减震缓冲，从而可减小对消防水炮本体的损坏，使其使用寿命更长。

[0015] 2、本实用新型中，通过设置的升降组件，升降组件可带动消防水炮本体进行升降，从而可根据需要将其调节到合适的位置，使消防水炮本体在使用时更加方便，整体设备结构简单、操作方便且实用性更高。

附图说明

[0016] 图1为本实用新型整体结构图；

[0017] 图2为本实用新型升降组件结构图；

[0018] 图3为本实用新型减震组件结构图。

[0019] 图中：1、移动推车；2、移动轮；3、减震组件；4、移动杆；5、移动把手；6、升降组件；7、消防水炮本体；301、连接架；302、连接柱；303、缓冲弹簧；304、连接底座；601、底板；602、第一滑杆；603、第一连接滑板；604、转动座；605、第一支撑杆；606、第二支撑杆；607、伸缩气缸；608、连接杆；609、第一连接板；610、第二连接板；611、第三连接板；612、第二滑杆；613、第二连接滑板；101、承载板。

具体实施方式

[0020] 下面将结合本实用新型实施例，对本实用新型实施例中的技术方案进行清楚、完整地描述，显然，所描述的实施例仅仅是本实用新型一部分实施例，而不是全部的实施例，基于本实用新型中的实施例，本领域普通技术人员在没有做出创造性劳动前提下所获得的所有其他实施例，都属于本实用新型保护的范围。

[0021] 为了便于理解本实用新型，下面将参照相关附图对本实用新型进行更全面的描述，给出了本实用新型的若干实施例，但是，本实用新型可以以许多不同的形式来实现，并不限于本文所描述的实施例，相反地，提供这些实施例的目的是使对本实用新型的公开内容更加透彻全面。

[0022] 需要说明的是，当元件被称为“固设于”另一个元件，它可以直接在另一个元件上或者也可以存在居中的元件，当一个元件被认为是“连接”另一个元件，它可以是直接连接到另一个元件或者可能同时存在居中元件，本文所使用的术语“垂直的”、“水平的”、“左”、“右”以及类似的表述只是为了说明的目的。

[0023] 除非另有定义，本文所使用的所有的技术和科学术语与属于本实用新型的技术领域的技术人员通常理解的含义相同，本文中在本实用新型的说明书中所使用的术语只是为了描述具体的实施例的目的，不是旨在于限制本实用新型，本文所使用的术语“及/或”包括一个或多个相关的所列项目的任意的和所有的组合。

[0024] 请参阅图1-3，本实用新型提供一种技术方案：

[0025] 一种手持式消防水炮，包括移动推车1，移动推车1底部的拐角处设置有移动轮2，移动轮2的基面与移动推车1的底部之间设置有减震组件3，移动推车1右侧的中间处设置有移动杆4，移动杆4远离移动推车1的一端设置有移动把手5，移动推车1基面的左侧设置有升降组件6，升降组件6的上侧设置有消防水炮本体7。

[0026] 实施例，请参照图1和3，减震组件3包括有连接架301、连接柱302、缓冲弹簧303和连接底座304，连接架301的底部设置有连接柱302，连接柱302的底部设置有连接底座304，连接柱302穿过连接架301设置有缓冲弹簧303，连接架301的端部与移动推车1底部的拐角处固定连接，连接底座304的底部与移动轮2的端部固定连接，通过设置的移动推车1和减震组件3，消防水炮本体7安装在移动推车1上，当需要移动时，方便对其进行移动，且在移动过程中，若遇到路不平时，通过减震组件3可对其进行减震缓冲，从而可减小对消防水炮本体7的损坏，使其使用寿命更长，

[0027] 实施例，请参照图1和2，升降组件6包括有底板601、第一滑杆602、第一连接滑板603、转动座604、第一支撑杆605、第二支撑杆606、伸缩气缸607、连接杆608、第一连接板609、第二连接板610、第三连接板611、第二滑杆612和第二连接滑板613，底板601基面的左侧前后对称设置有第一滑杆602，两个第一滑杆602之间设置有第一连接滑板603，底板601基面的右侧前后对称设置有转动座604，底板601的基面且位于转动座604之间设置有伸缩气缸607，伸缩气缸607的驱动端与第一连接滑板603相连接，底板601的上侧前后对称设置有连接杆608，两个连接杆608内壁的左侧设置有第一连接板609，两个连接杆608内壁的中间处设置有第二连接板610，两个连接杆608内壁的右侧设置有第三连接板611，第一连接板609和第二连接板610之间前后对称设置第二滑杆612，第一连接滑板603的基面前后对称设置有第一支撑杆605，转动座604上设置有第二支撑杆606，第一支撑杆605的端部与第三连接板611转动连接，第二支撑杆606的端部与第二连接滑板613转动连接，底板601位于移动推车1的基面设置，通过设置的升降组件6，升降组件6可带动消防水炮本体7进行升降，从而可根据需要将其调节到合适的位置，使消防水炮本体7在使用时更加方便，整体设备结构简单、操作方便且实用性更高。

[0028] 本实用新型工作流程：使用时，首先将整体装置放置在合适的位置处，在移动过程中可通过减震组件3对其进行减震缓冲，当需要进行升降时，运行伸缩气缸607，伸缩气缸607带动第一连接滑板603移动，第一连接滑板603带动第一支撑杆605滑动，从而可带动消防水炮本体7进行上下移动，将消防水炮本体7移动到合适的位置处即可。

[0029] 尽管已经示出和描述了本实用新型的实施例，对于本领域的普通技术人员而言，可以理解在不脱离本实用新型的原理和精神的情况下可以对这些实施例进行多种变化、修改、替换和变型，本实用新型的范围由所附权利要求及其等同物限定。

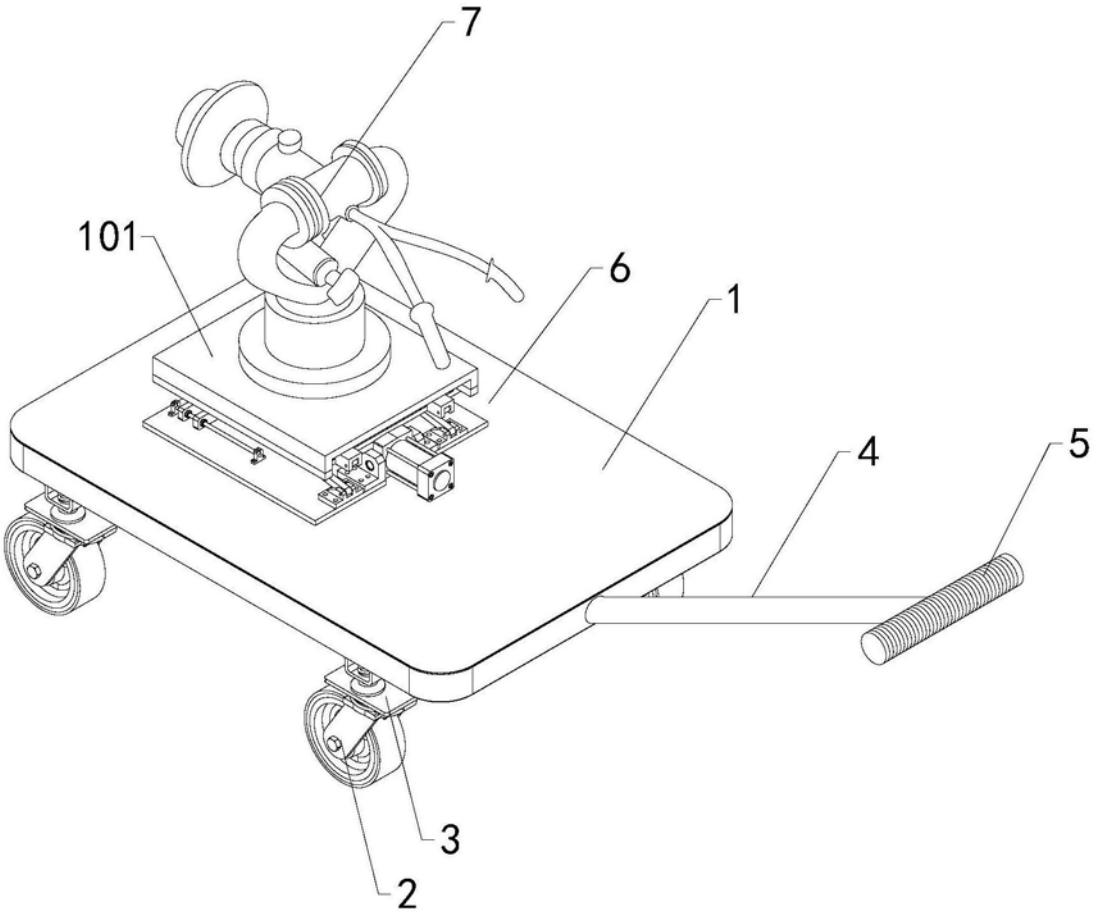

图1

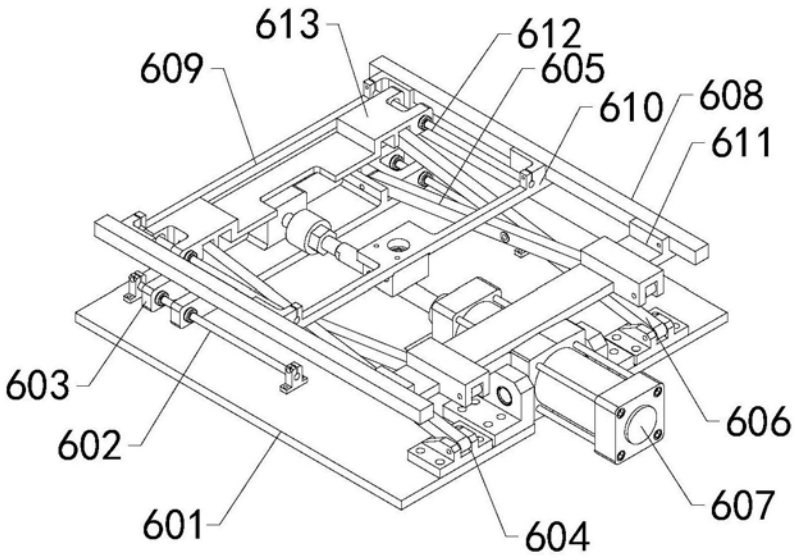

图2

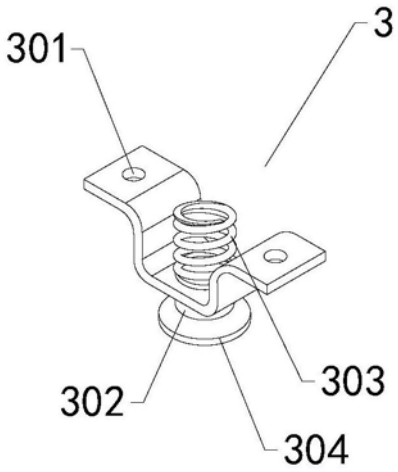

图3