(19)中华人民共和国国家知识产权局

(12)实用新型专利

(10)授权公告号 CN 211748981 U
(45)授权公告日 2020.10.27

(21)申请号 201921670334.4

(22)申请日 2019.10.08

(73)专利权人 冯复都
地址 中国台湾台北市松山区南京东路三段303巷18-1号

(72)发明人 冯复都

(74)专利代理机构 北京中原华和知识产权代理有限责任公司 11019
代理人 寿宁 张琳

(51)Int.Cl.
A47J 37/06(2006.01)
A47J 37/07(2006.01)

权利要求书2页 说明书8页 附图19页

(54)实用新型名称

具有均温瓦斯加热器的烤炉及其均温瓦斯加热器结构

(57)摘要

本实用新型公开了一种具有均温瓦斯加热器的烤炉及其均温瓦斯加热器结构，其中具有均温瓦斯加热器的烤炉结构，其包括：烤炉本体，其具有：炉体；及盖体，借由转轴可掀开或闭合的结合于炉体；以及均温瓦斯加热器，其包括：快速瓦斯炉；集火罩，套设于该多个瓦斯喷气孔外侧；及均温热板，设置于该多个瓦斯喷气孔的上方侧。借由本实用新型的实施，可以在没有木炭污染的情况下，快速有效的完成烤肉。

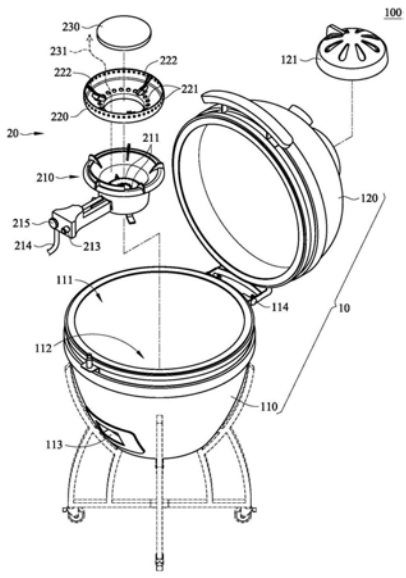

CN 211748981 U

1.一种具有均温瓦斯加热器的烤炉结构,其特征在于,包括:

烤炉本体,其具有:

炉体,其为碗状结构,其顶部具有上开口;及

盖体,其借由转轴可掀开或闭合的结合于该上开口;以及

均温瓦斯加热器,设置于该炉体内侧底部上,该均温瓦斯加热器包括:

快速瓦斯炉,其具有多个瓦斯喷气孔;

集火罩,其为环状结构,套设于该多个瓦斯喷气孔外侧;及

均温热板,其设置于该多个瓦斯喷气孔的上方侧,且与该集火罩间形成有对流通道。

2.根据权利要求1所述的烤炉结构,其特征在于,该炉体为陶瓷结构。

3.根据权利要求1所述的烤炉结构,其特征在于,该炉体为第一炉灶结构,其包括:

密封壳体,形成有第一空间及台面且该台面具有上开口与该第一空间连通,又该密封壳体的立面形成有第一开口及第二开口;

层板,设置于该密封壳体内,并使该第一空间上、下区隔出加热层及集灰层,又该层板设有栅栏板,使该加热层及该集灰层相连通;

第一隔板,设置于该层板上且位于该栅栏板外侧,使该加热层界定出加热空间,且该加热空间与该第一开口相连通;

第二隔板,设置于该层板下方及该密封壳体的底板上且位于该栅栏板外侧,使该集灰层界定出集灰空间,且该集灰空间与该第二开口相连通;

缸体,由该上开口嵌入该第一空间且套设于该第一隔板外侧,又该盖体结合于该缸体的一侧;以及

隔热材料,形成于该第一空间内且位于该第一隔板、该第二隔板、及该缸体的外侧。

4.根据权利要求3所述的烤炉结构,其特征在于,还具有排烟通道,其由该加热空间贯穿该密封壳体且形成排烟出口,及烟囱体,其进气端器结合于该排烟出口。

5.根据权利要求3所述的烤炉结构,其特征在于,该底板的下方设有多个轮体。

6.根据权利要求3所述的烤炉结构,其特征在于,该炉体为第二炉灶结构,其包括:

底板;

砖壁体,其由多块砖堆砌而成的环绕壁体且设置于该底板上并具有加热空间,又该砖壁体的立面设有与该加热空间相连通的第一开口;

顶板,具有与该加热空间连通的上开口,且该顶板覆盖于该砖壁体上;以及

缸体,由该上开口嵌入该第一空间且套设于该加热空间外侧,又该盖体结合于该缸体的一侧。

7.根据权利要求6所述的烤炉结构,其特征在于,该底板的下方设有附加电路板,又该附加电路板的下方设有多个轮体。

8.根据权利要求1所述的烤炉结构,其特征在于,该炉体的炉壁底侧具有第一开口,又该快速瓦斯炉的控制端及进气端穿越该第一开口并延伸至该炉体的外侧。

9.根据权利要求1所述的烤炉结构,其特征在于,该集火罩具有多个透气口。

10.根据权利要求1所述的烤炉结构,其特征在于,该集火罩具有多个支撑架,又该均温热板架设于该多个支撑架上。

11.根据权利要求1所述的烤炉结构,其特征在于,该均温瓦斯加热器还具有温控系统,

其包括：

温度传感器，用以侦测该炉体内的实时温度；

控制器，连接温度设定旋钮及温度计，以默认设定温度，又该控制器读取该温度传感器的该实时温度，然后与该设定温度进行比较或运算后，动态的产生控制信号；以及

瓦斯自动控制器，依照该控制信号调节瓦斯供应量，以使该炉体内保持在所设定的该设定温度。

12.一种均温瓦斯加热器，其特征在于，设置于烤炉结构的炉体内侧底部上，该均温瓦斯加热器包括：

快速瓦斯炉，其具有多个瓦斯喷气孔；

集火罩，其为环状结构，套设于该多个瓦斯喷气孔外侧；及

均温热板，其设置于该多个瓦斯喷气孔的上方侧，且与该集火罩间形成有对流通道。

13.根据权利要求12所述的均温瓦斯加热器，其特征在于，该集火罩具有多个透气口。

14.根据权利要求12所述的均温瓦斯加热器，其特征在于，该集火罩具有多个支撑架，又该均温热板架设于该多个支撑架上。

15.根据权利要求12所述的均温瓦斯加热器，其特征在于，还具有温控系统，其包括：

温度传感器，用以侦测该炉体内的实时温度；

控制器，连接温度设定旋钮及温度计，以默认设定温度，又该控制器读取该温度传感器的该实时温度，然后与该设定温度进行比较或运算后，动态的产生控制信号；以及

瓦斯自动控制器，依照该控制信号调节瓦斯供应量，以使该炉体内保持在所设定的该设定温度。

具有均温瓦斯加热器的烤炉及其均温瓦斯加热器结构

技术领域

[0001] 本实用新型涉及一种烤炉，特别是涉及一种具有均温瓦斯加热器的烤炉及其均温瓦斯加热器结构。

背景技术

[0002] 烧烤，是人类最原始的烹调方式之一，烧烤是以燃料加热和干燥空气，并把食物放置于热干空气中一个比较接近热源的位置来加热食物。在现代社会，由于有多种用火方式，烧烤方式也逐渐多样化，发展出各式烧烤炉、烧烤架、烧烤酱等。烧烤本身也成为一种多人聚会休闲娱乐方式或者是生意。

[0003] 以现有的瓦斯烤炉为例，因为出火量太小，因此当食物过多或者体积较大时，烧烤的时间往往过长；加上瓦斯产生的火源无法转换成均温的热源，因此在加热食物时，会有部分食物加热过度的现象；此外，因为缺乏均热转换，因此无法使陶瓷烤炉内部形成一均温腔室，如此也会影响烧烤的风味。

实用新型内容

[0004] 本实用新型为一种具有均温瓦斯加热器的烤炉及其均温瓦斯加热器结构，其主要解决木炭灰烬的污染或瓦斯加热效能不佳或加热不均匀的问题。

[0005] 本实用新型提供一种具有均温瓦斯加热器的烤炉结构，其包括：烤炉本体，其具有：炉体，其为碗状结构，其顶部具有上开口；及盖体，其借由转轴可掀开或闭合的结合于上开口；以及均温瓦斯加热器，设置于炉体内侧底部上，均温瓦斯加热器包括：快速瓦斯炉，其具有多个瓦斯喷气孔；集火罩，其为环状结构，套设于该多个瓦斯喷气孔外侧；及均温热板，其设置于该多个瓦斯喷气孔的上方侧，且与集火罩间形成有对流通道。

[0006] 在一实施例中，该炉体为陶瓷结构。

[0007] 在一实施例中，该炉体为第一炉灶结构，其包括：

[0008] 密封壳体，形成有第一空间及台面且该台面具有上开口与该第一空间连通，又该密封壳体的立面形成有第一开口及第二开口；

[0009] 层板，设置于该密封壳体内，并使该第一空间上、下区隔出加热层及集灰层，又该层板设有栅栏板，使该加热层及该集灰层相连通；

[0010] 第一隔板，设置于该层板上且位于该栅栏板外侧，使该加热层界定出加热空间，且该加热空间与该第一开口相连通；

[0011] 第二隔板，设置于该层板下方及该密封壳体的底板上且位于该栅栏板外侧，使该集灰层界定出集灰空间，且该集灰空间与该第二开口相连通；

[0012] 缸体，由该上开口嵌入该第一空间且套设于该第一隔板外侧，又该盖体结合于该缸体的一侧；以及

[0013] 隔热材料，形成于该第一空间内且位于该第一隔板、该第二隔板、及该缸体的外侧。

[0014] 在一实施例中，该烤炉结构还具有排烟通道，其由该加热空间贯穿该密封壳体且形成排烟出口，及烟囱体，其进气端器结合于该排烟出口。

[0015] 在一实施例中，该底板的下方设有多个轮体。

[0016] 在一实施例中，该炉体为第二炉灶结构，其包括：

[0017] 底板；

[0018] 砖壁体，其由多块砖堆砌而成的环绕壁体且设置于该底板上并具有加热空间，又该砖壁体的立面设有与该加热空间相连通的第一开口；

[0019] 顶板，具有与该加热空间连通的上开口，且该顶板覆盖于该砖壁体上；以及

[0020] 缸体，由该上开口嵌入该第一空间且套设于该加热空间外侧，又该盖体结合于该缸体的一侧。

[0021] 在一实施例中，该底板的下方设有附加电路板，又该附加电路板的下方设有多个轮体。

[0022] 在一实施例中，该炉体的炉壁底侧具有第一开口，又该快速瓦斯炉的控制端及进气端穿越该第一开口并延伸至该炉体的外侧。

[0023] 在一实施例中，该集火罩具有多个透气口。

[0024] 在一实施例中，该集火罩具有多个支撑架，又该均温热板架设于该多个支撑架上。

[0025] 在一实施例中，该均温瓦斯加热器还具有温控系统，其包括：

[0026] 温度传感器，用以侦测该炉体内的实时温度；

[0027] 控制器，连接温度设定旋钮及温度计，以默认设定温度，又该控制器读取该温度传感器的该实时温度，然后与该设定温度进行比较或运算后，动态的产生控制信号；以及

[0028] 瓦斯自动控制器，依照该控制信号调节瓦斯供应量，以使该炉体内保持在所设定的该设定温度。

[0029] 本新型又提供一种均温瓦斯加热器，其设置于烤炉结构的炉体内侧底部上，均温瓦斯加热器包括：快速瓦斯炉，其具有多个瓦斯喷气孔；集火罩，其为环状结构，套设于该多个瓦斯喷气孔外侧；及均温热板，其设置于该多个瓦斯喷气孔的上方侧，且与集火罩间形成有对流通道。

[0030] 在一实施例中，该集火罩具有多个透气口。

[0031] 在一实施例中，该集火罩具有多个支撑架，又该均温热板架设于该多个支撑架上。

[0032] 在一实施例中，该均温瓦斯加热器还具有温控系统，其包括：

[0033] 温度传感器，用以侦测该炉体内的实时温度；

[0034] 控制器，连接温度设定旋钮及温度计，以默认设定温度，又该控制器读取该温度传感器的该实时温度，然后与该设定温度进行比较或运算后，动态的产生控制信号；以及

[0035] 瓦斯自动控制器，依照该控制信号调节瓦斯供应量，以使该炉体内保持在所设定的该设定温度。

[0036] 借由本实用新型的实施，至少可以达到下列进步功效：

[0037] (1)有效的解决烤肉时，木炭灰烬污染的问题；

[0038] (2)可以改善现有的瓦斯烤炉加热效能不佳的问题；以及

[0039] (3)可以改善现有的瓦斯烤炉加热均匀性不佳的问题。

[0040] 为了使任何本技术领域的技术人员了解本实用新型的技术内容并据以实施，且根

据本说明书所揭露的内容、申请专利范围及附图，任何本技术领域的技术人员可轻易地理解本实用新型相关的目的及优点，因此将在实施方式中详细叙述本实用新型的详细特征以及优点。

附图说明

[0041] 图1为本实用新型一实施例的一种具有均温瓦斯加热器的烤炉结构分解示意图；

[0042] 图2为本实用新型一实施例的一种具有均温瓦斯加热器的烤炉结构结合剖视示意图；

[0043] 图3A为本实用新型一实施例的一种第一炉灶结构的立体分解示意图；

[0044] 图3B为本实用新型一实施例的一种第一炉灶结构的立体结合示意图；

[0045] 图3C为图3B所示的第一炉灶结构在使用柴火状况下的应用剖视示意图；

[0046] 图3D为图3B所示的第一炉灶结构在使用均温瓦斯加热器状况下的应用剖视示意图；

[0047] 图4A为本实用新型一实施例的一种第二炉灶结构的立体分解示意图；

[0048] 图4B为本实用新型一实施例的一种第二炉灶结构的立体结合示意图；

[0049] 图4C为图4B所示的B-B剖视示意图；

[0050] 图5A为本实用新型一实施例的一种均温瓦斯加热器分解示意图；

[0051] 图5B为本实用新型一实施例的一种均温瓦斯加热器结合示意图；

[0052] 图5C为本实用新型一实施例的一种均温瓦斯加热器剖视示意图；

[0053] 图6A为本实用新型一实施例的一种具温控系统的烤炉结构示意图；

[0054] 图6B为本实用新型一实施例的一种温控系统电路架构示意图；

[0055] 图7A为本实用新型一实施例的一种用于烤炉的炉架结构分解示意图；

[0056] 图7B为本实用新型一实施例的一种用于烤炉的炉架结构结合示意图；

[0057] 图8A为本实用新型一实施例的一种炉架与烤炉分解示意图；

[0058] 图8B为本实用新型一实施例的一种炉架与烤炉结合示意图；

[0059] 图8C为图8B所示的C-C剖线剖视示意图；以及

[0060] 图9为本实用新型一实施例的一种烤炉使用炉架对食物进行烧烤的应用示意图。

[0061] 【主要元件符号说明】

[0062] 100：具有均温瓦斯加热器的烤炉结构

[0063] 10：烤炉本体

[0064] 110：炉体

[0065] 111：上开口

[0066] 112：容置空间

[0067] 113：第一开口

[0068] 114：转轴

[0069] 120：盖体

[0070] 121：上风门

[0071] 13：第一炉灶结构

[0072] 131：密封壳体

[0073] 1311:第一空间

[0074] 1312:台面

[0075] 1313:门体

[0076] 132:层板

[0077] 1321:加热层

[0078] 1322:集灰层

[0079] 1323:栅栏板

[0080] 1324:集灰抽屉

[0081] 1325:柴火

[0082] 133:第一隔板

[0083] 1331:加热空间

[0084] 134:第二隔板

[0085] 1341:集灰空间

[0086] 1342:第二开口

[0087] 135:缸体上部

[0088] 136:隔热材料

[0089] 137:排烟通道

[0090] 1371:排烟出口

[0091] 138:烟囱体

[0092] 14:第二炉灶结构

[0093] 141:底板

[0094] 142:砖壁体

[0095] 143:顶板

[0096] 144:附加电路板

[0097] 145:轮体

[0098] 20:均温瓦斯加热器

[0099] 210:快速瓦斯炉

[0100] 211:瓦斯喷气孔

[0101] 212:自动点火单元

[0102] 213:点火控制端

[0103] 214:进气端

[0104] 215:瓦斯量调节钮

[0105] 220:集火罩

[0106] 221:透气口

[0107] 222:支撑架

[0108] 230:均温热板

[0109] 231:对流通道

[0110] 240:温控系统

[0111] 241:温度传感器

[0112] 242:控制器

[0113] 243:温度设定旋钮

[0114] 244:温度计

[0115] 245:瓦斯自动控制器

[0116] 30:烤架

[0117] 310:烤盘

[0118] 311:固定座

[0119] 320:支撑杆

[0120] 321:固定销

[0121] 330:半圆形烤架

[0122] 331:套管

[0123] 332:支撑臂

[0124] 333:半圆形食物架

[0125] 334:1/4圆烤架

[0126] 335:1/4圆食物架

[0127] 336:弧状烤架

[0128] 337:弧状食物架

[0129] 338:火山状烤架

[0130] 339:火山状食物架

[0131] 40:食材

[0132] T0:设定温度

[0133] Td:实时温度

具体实施方式

[0134] 如图1所示,本实施例为一种具有均温瓦斯加热器的烤炉结构100,其包括:烤炉本体10;以及均温瓦斯加热器20。

[0135] 烤炉本体10,其具有:炉体110;及盖体120。炉体110及/或盖体120可以为陶瓷结构,借由陶瓷具有更佳保温及恒温的特性,可以使烤出来的食物,更有风味。

[0136] 如图2所示,炉体110,其为碗状结构,其顶部具有上开口111;碗状结构内部的容置空间112,可以用以容置均温瓦斯加热器20及烤架30。

[0137] 如图3A至图3D所示,炉体110也可以为第一炉灶结构13,其包括:密封壳体131;层板132;第一隔板133;第二隔板134;缸体上部135;以及隔热材料136。

[0138] 密封壳体131,可以是金属密封壳体131,密封壳体131形成有第一空间1311及台面1312,且台面1312具有上开口与第一空间1311连通,又密封壳体131的立面形成有第一开口113及第二开口1342。为了能有效的关闭第一开口113,因此第一开口113处设有门体1313。

[0139] 层板132,设置于密封壳体131内,并使第一空间1311上、下区隔出加热层1321及集灰层1322,加热层1321可以用以燃烧柴火1325或置放均温瓦斯加热器20,层板132设有栅栏板1323,使加热层1321及集灰层1322相连通,又柴火1325的灰烬也可以通过栅栏板1323坠落至集灰层1322的集灰抽屉1324。

[0140] 第一隔板133，设置于层板132上且位于栅栏板1323外侧，使加热层1321界定出加热空间1331，加热空间1331也就是燃烧柴火1325或置放均温瓦斯加热器20的位置，且加热空间1331与第一开口113相连通，因此柴火1325或均温瓦斯加热器20可以借由第一开口113补充或进行置放。

[0141] 第二隔板134，设置于层板132下方及密封壳体131的底板141上且位于栅栏板1323的外侧，使集灰层1322界定出集灰空间1341，且集灰空间1341与第二开口1342相连通，集灰空间1341也就是集灰抽屉1324的位置，又集灰抽屉1324设置于第二开口1342处，以便随时能拉出集灰抽屉1324倾倒灰烬。

[0142] 缸体上部135，由上开口嵌入第一空间1311且与加热空间1331成为一体，也就是缸体上部135与密封壳体131、层板132、第一隔板133、第二隔板134、缸体上部135、及隔热材料136结合成为炉体。

[0143] 隔热材料136，为了能达成更佳的保温效果，因此将例如是防火泥的隔热材料136形成于第一空间1311内且位于第一隔板133、第二隔板134、及缸体的外侧，借此除了达到隔热的效果外，也可以具有保温的功效。

[0144] 上述的烤炉结构100，其进一步可具有排烟通道137，其是由加热空间1331贯穿密封壳体131且形成排烟出口1371，又烟囱体138，其进气端器结合于排烟出口1371，如此当使用柴火1325加热时，柴火1325燃烧的烟，可以通过排烟出口1371及烟囱体138进行排放。

[0145] 为了方便第一炉灶结构13移动，因此在第一炉灶结构13的底板141的下方，可以设有多个轮体145，借此可以使第一炉灶结构13，可以进行高机动性的移动。

[0146] 如图4A至图4C所示，炉体110又可以为第二炉灶结构14，其包括：底板141；砖壁体142；顶板143；以及缸体上部135。

[0147] 底板141，可以为水泥板块，主要用以提供炉灶整体的支撑。

[0148] 砖壁体142，其是由多块砖堆砌而成的环绕壁体且设置于该底板141上并具有加热空间1331，又砖壁体142的立面设有与加热空间1331相连通的第一开口113。当使用均温瓦斯加热器进行加热时，均温瓦斯加热器可以由第一开口113置入加热空间1331。

[0149] 顶板143，具有与加热空间1331连通的上开口，且顶板143覆盖于砖壁体142上，因此使加热空间1331形成完整的结构。

[0150] 缸体上部135，由上开口嵌入第一空间1311且与加热空间1331成为一体，也就是缸体上部135与底板141、砖壁体142、及顶板143结合成为炉体。

[0151] 同样为了方便第二炉灶结构14的移动，因此在第二炉灶结构14的底板141的下方，可以再设有附加电路板144，又附加电路板144的下方设有多个轮体145，借此可以使第二炉灶结构14，可以进行高机动性的移动。

[0152] 盖体120，其借由设置于炉体110其上开口111外侧的转轴114，使盖体120可掀开或闭合的结合于上开口111；当进行烧烤准备、烧烤完成、或清洁作业时，可以掀开盖体120方便进行作业；又进行烧烤时，可以将盖体120盖上并与炉体110密合。

[0153] 一般盖体120的上方可设有上风门121，以有效排出废气，或借由控制上风门121的排气量，以控制炉体110内的燃烧状况或温度。

[0154] 如图5A至图5C所示，均温瓦斯加热器20，主要提供烧烤食物加热时的热能，均温瓦斯加热器20是设置于炉体110内侧底部上，又均温瓦斯加热器20包括：快速瓦斯炉210；集火

罩220;及均温热板230。

[0155] 快速瓦斯炉210,其是借由瓦斯燃烧然后产生热能,快速瓦斯炉210具有环状瓦斯喷气孔211,其可以由十个以上的多个瓦斯喷气孔211所组成,因此将会在每一瓦斯喷气孔211处燃烧并产生热能;快速瓦斯炉210具有自动点火单元212,可以更方便的进行瓦斯的点火作业。

[0156] 如图6A及图6B所示,又为了使烧烤作业能为自动化,均温瓦斯加热器20可进一步具有温控系统240,其包括:温度传感器241,用以侦测炉体110内的实时温度Td,又设置控制器242,控制器242可连接用户接口,例如温度设定旋钮243及温度计244,以便默认设定温度T0。

[0157] 控制器242用以读取温度传感器241的实时温度Td,然后与设定温度T0进行比较或运算后,动态的产生控制信号;又瓦斯自动控制器245,依照控制信号调节瓦斯供应量,以达到改变均温瓦斯加热器20其炉火的大小,借此使炉体110内保持在所设定的设定温度。

[0158] 又在烤炉本体10上可以设置温度显示器219,用以显示烤炉本体10内的实时温度,如此用户也可依照温度显示器219所显示的温度,设定控制器的设定温度。

[0159] 又如图3至图5所示,集火罩220,其为环状结构,套设于该多个瓦斯喷气孔211外侧;集火罩220主要用以使瓦斯喷气孔211的喷火,能更为集中至均温热板230,以产生最佳的烤肉热能。

[0160] 又为了使瓦斯喷气孔211的喷火能有足够的氧气燃烧,因此集火罩220可以具有多个透气口221,以便使空气增加对流以提供足够的氧气;此外,借由多个透气口221的设置,可以利用热对流的原理,使瓦斯喷气孔211的喷火方向,更为向上并集中于均温热板230。

[0161] 均温热板230,其为耐温达数百摄氏度或上千摄氏度的高温板体,均温热板230是设置于该多个瓦斯喷气孔211的上方侧,且与集火罩220间形成有对流通道231。为了产生对流通道231,集火罩220可以具有多个支撑架222,又均温热板230是架设于该多个支撑架222上。

[0162] 当均温热板230被加热后,使得均温热板230变成均匀热源,借由均匀热源产生的辐射热或传导热,就可以均匀且有效的对烤物进行均匀的加热。

[0163] 如图1及图2所示,为了有效操作快速瓦斯炉210,因此使炉体110的炉壁底侧具有第二开口113,又快速瓦斯炉210其点火控制端213、瓦斯的进气端214、及瓦斯量调节钮215,是穿越第二开口113并延伸至炉体110的外侧,以方便使用者操作;此外,第二开口113也可以做为快速瓦斯炉210燃烧时的氧气进气口。

[0164] 如图7A至图8C所示,具有均温瓦斯加热器的烤炉结构100可以使用烤架30进行食物的烧烤,又烤架30包括:烤盘310;支撑杆320;以及食物架330、334、336或338。

[0165] 烤盘310为盘体,烧烤时,将烤盘310置放于均温热板230上,烤盘310又设有固定座311,烤盘310可以承接食物烧烤时所滴下的油水或汤汁;支撑杆320借由其底部的固定销321结合于固定座311并站立在烤盘310上;又可依照不同烧烤食物的需要,将不同的食物架以组合方式与支撑杆320结合为一体,以便放置被烧烤的食物。

[0166] 食物架可以是半圆形烤架330、1/4圆烤架334、弧状烤架336或火山状烤架338等,又半圆形烤架330、1/4圆烤架334、弧状烤架336或火山状烤架338,可分别借由套管331套设于支撑杆320上,又分别借由支撑臂332以分别支撑半圆形食物架333、1/4圆食物架335、弧

状食物架337及火山状食物架339。

[0167] 如图9所示，当本实施例进行烤肉时，首先可以依需要将各式烤架30放置于均温热板230的上方，然后将待烧烤的食材40放置于烤架30上，接着盖上盖体120，调整好上风门121的排气量，最后进行点火及计时，即可没有木炭污染且快速有效的完成烤肉。

[0168] 惟上述各实施例是用以说明本实用新型的特点，其目的在使本技术领域的技术人员能了解本实用新型的内容并据以实施，而非限定本实用新型的专利范围，故凡其他未脱离本实用新型所揭示的精神而完成的等效修饰或修改，仍应包含在权利要求所限定的范围中。

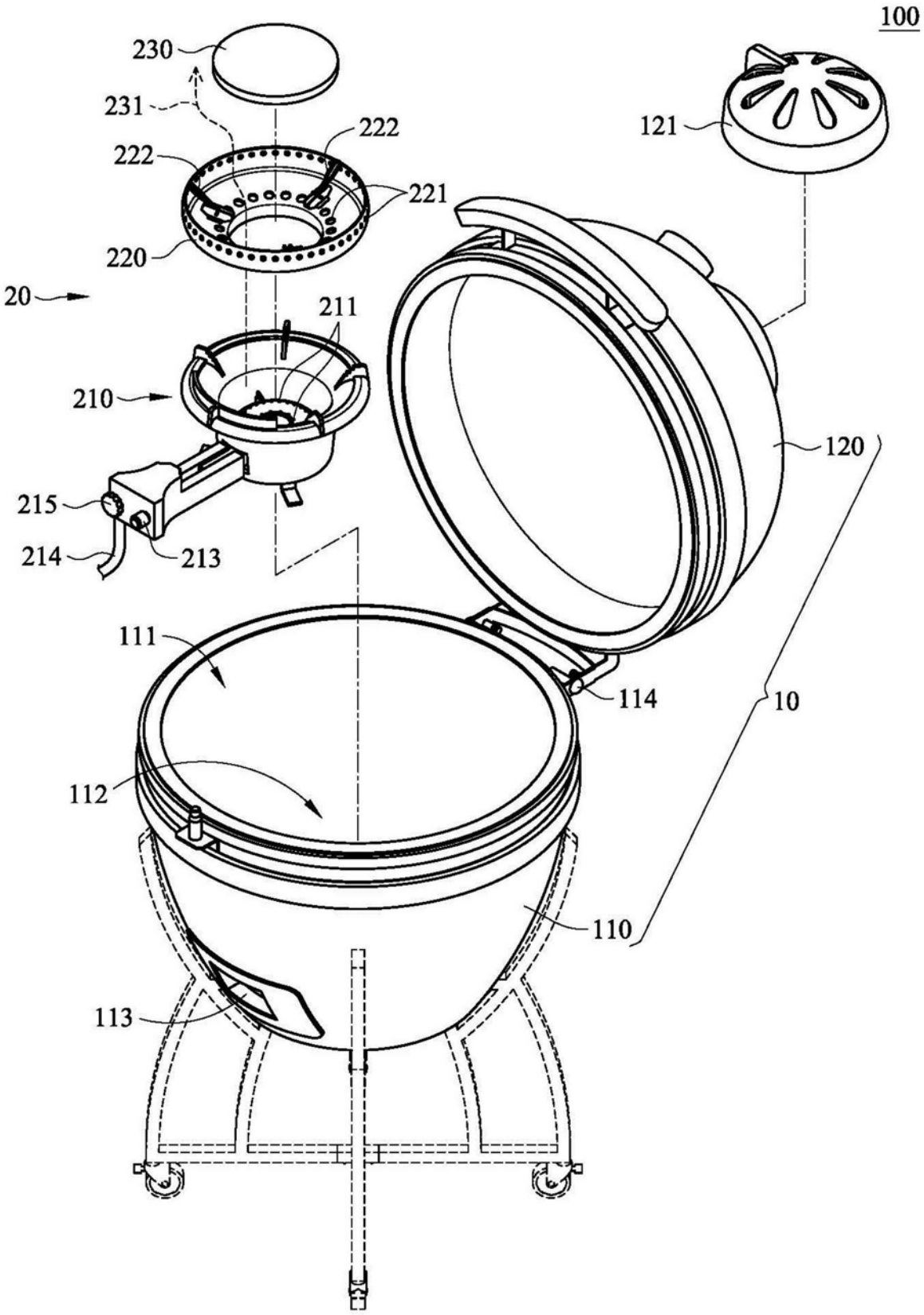
100
230
231
222
222
221
220
20
211
210
215
214
213
121
120
10
111
114
112
110
113

图1

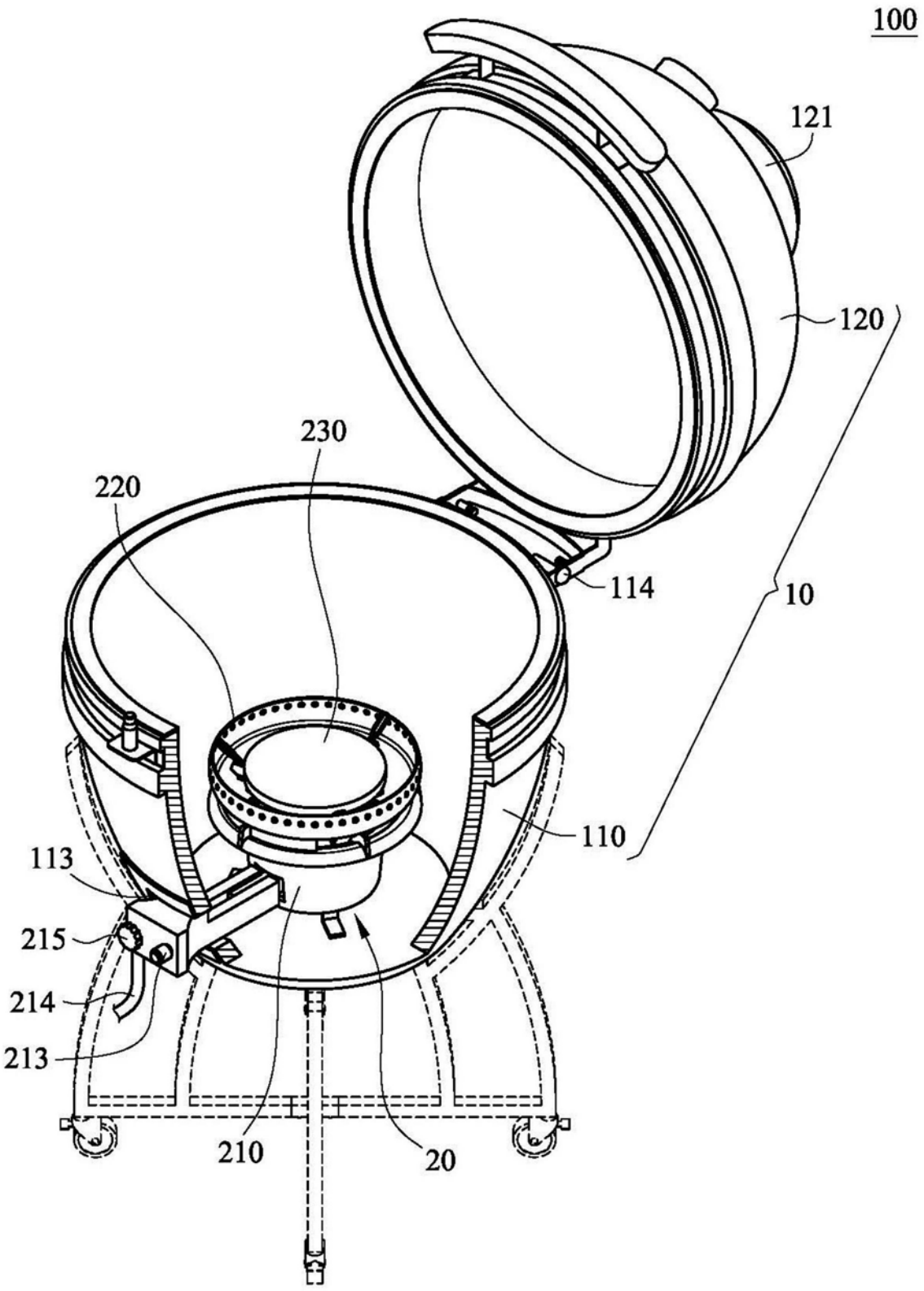

图2

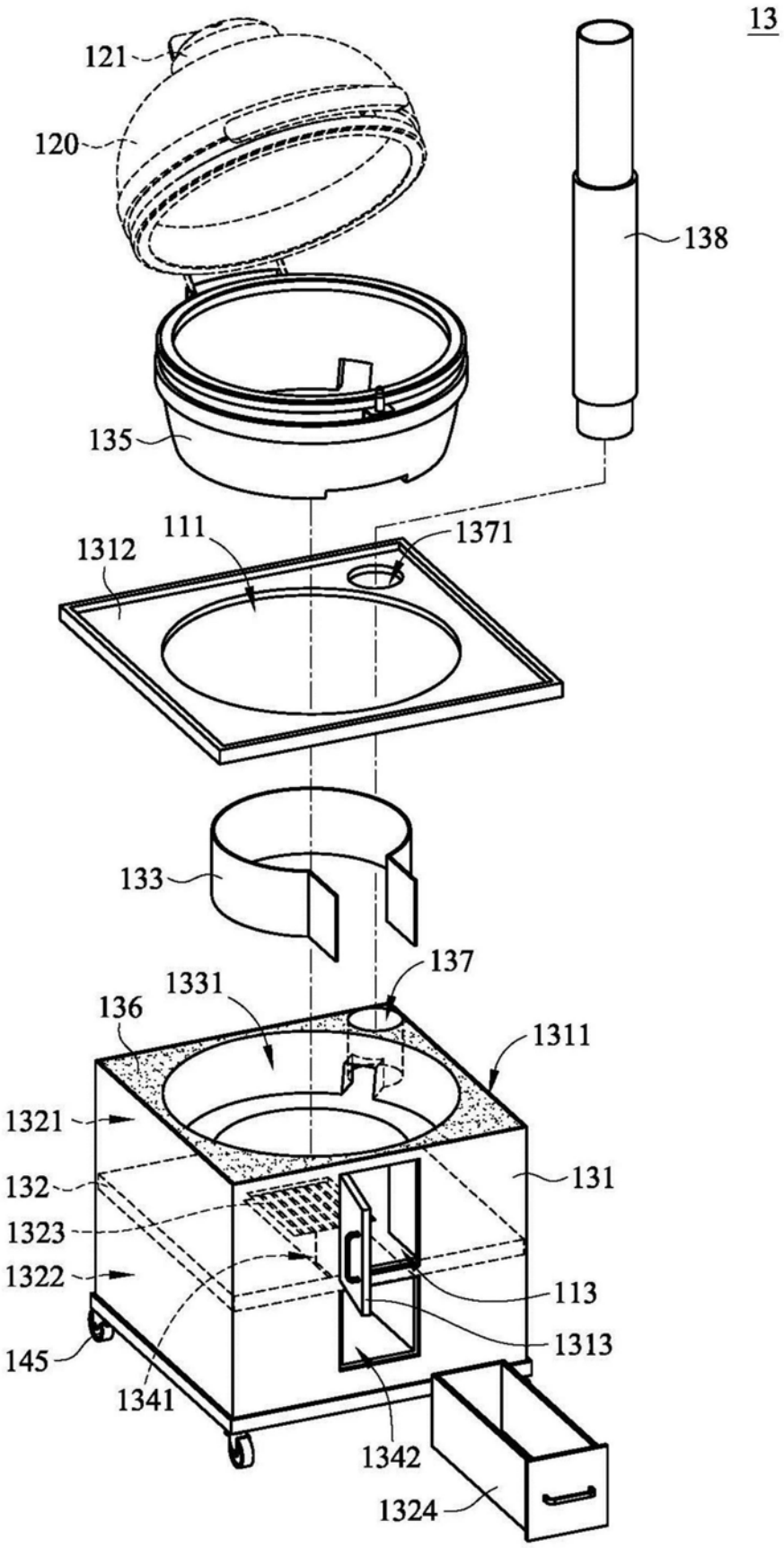
13
121
120
138
135
111
1312
1371
133
137
1331
136
1311
1321
131
132
1323
1322
113
1313
145
1341
1342
1324

图3A

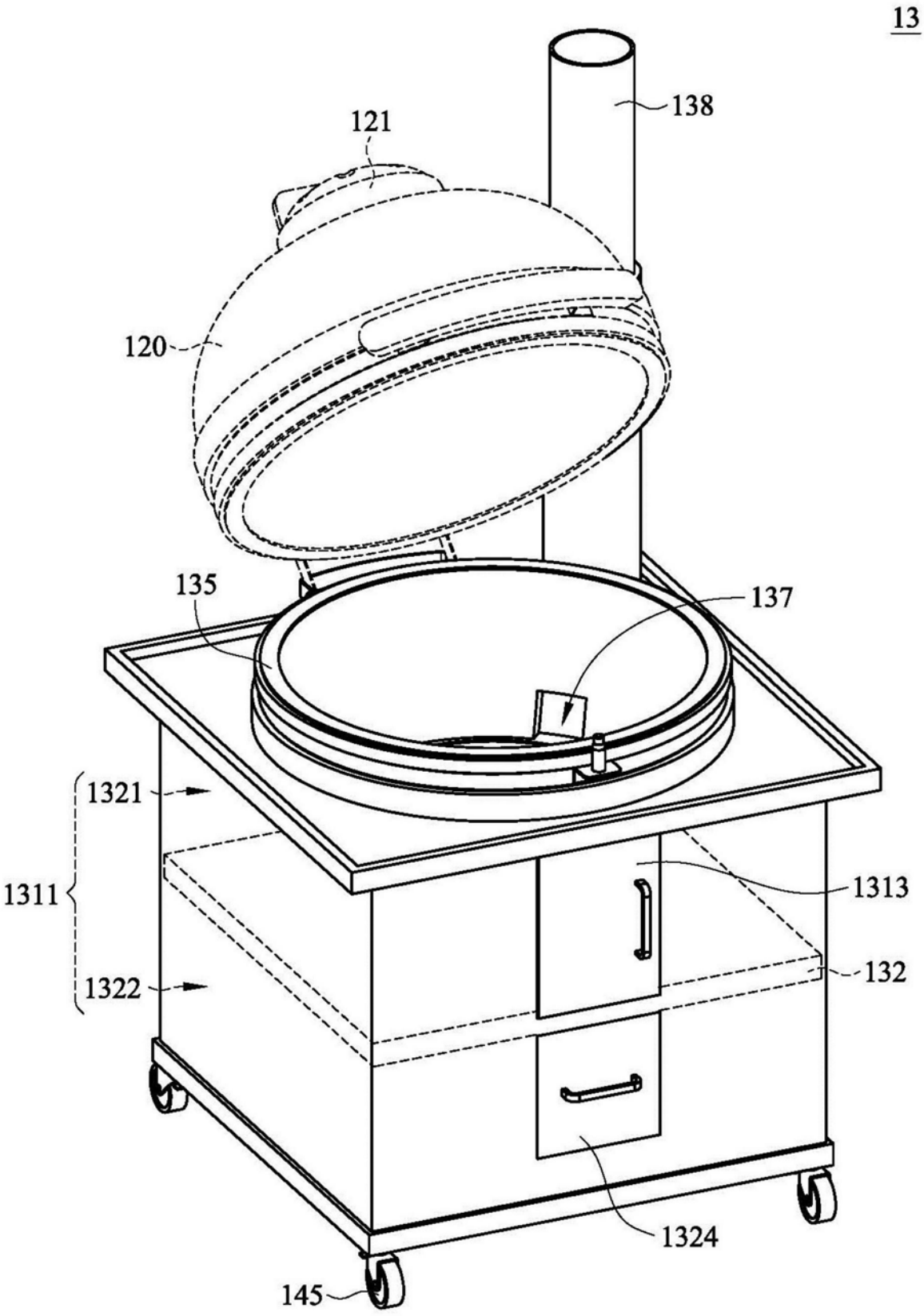

图3B

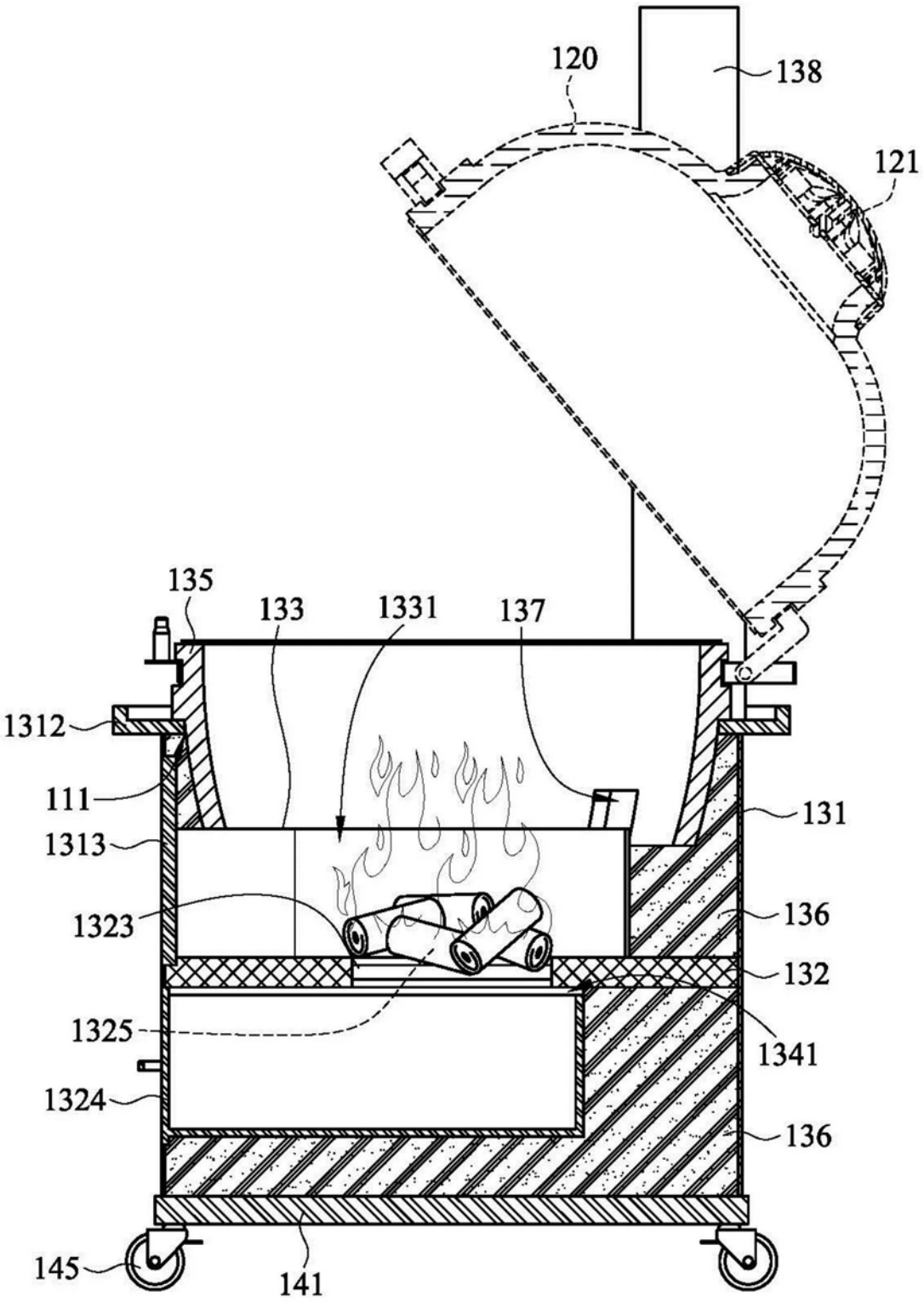
120
138
121
135
133
1331
137
1312
111
131
1313
1323
136
132
1325
1341
1324
136
145
141

图3C

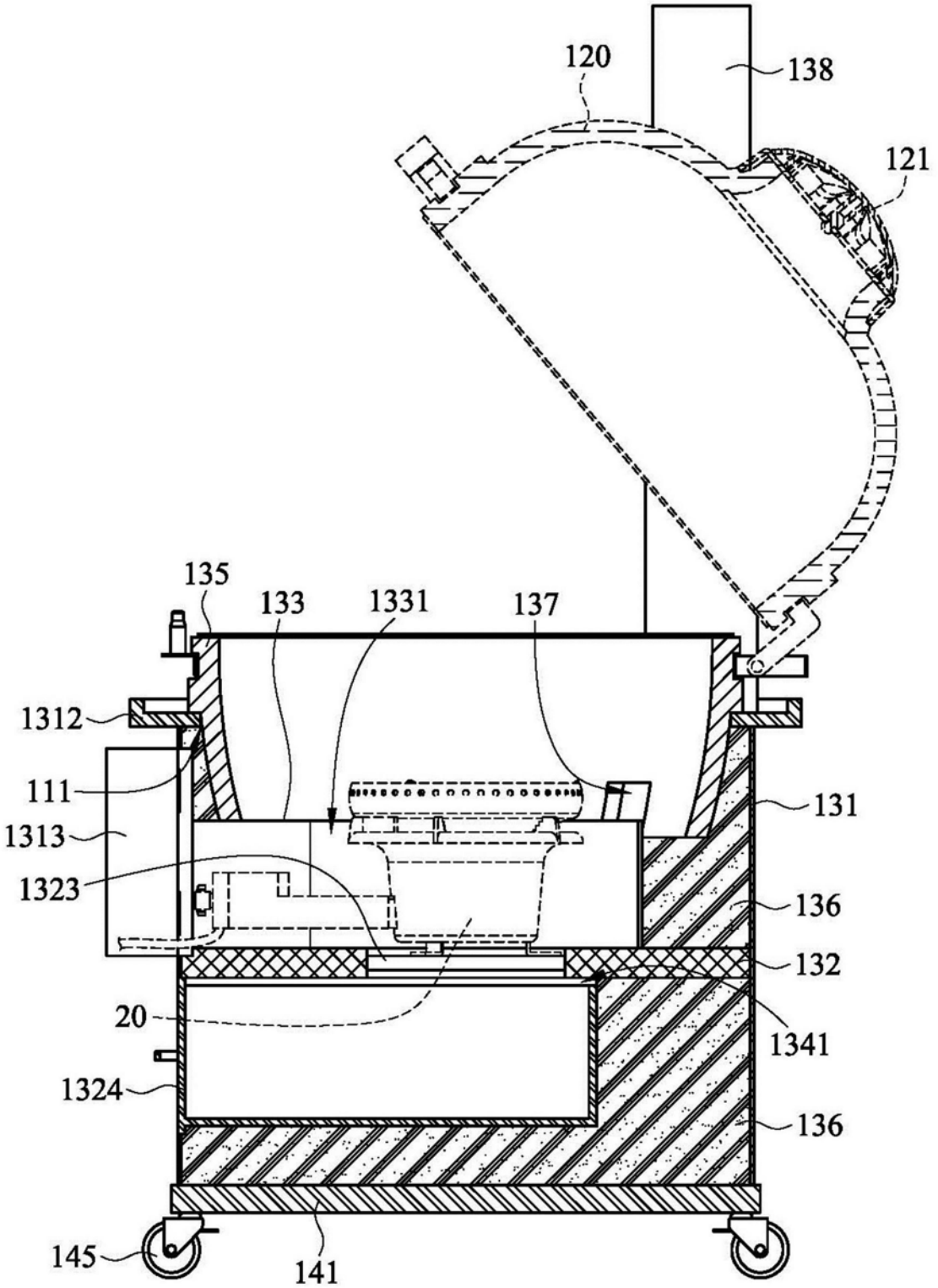
120
138
121
135
133
1331
137
1312
111
1313
1323
131
136
132
20
1341
1324
136
145
141

图3D

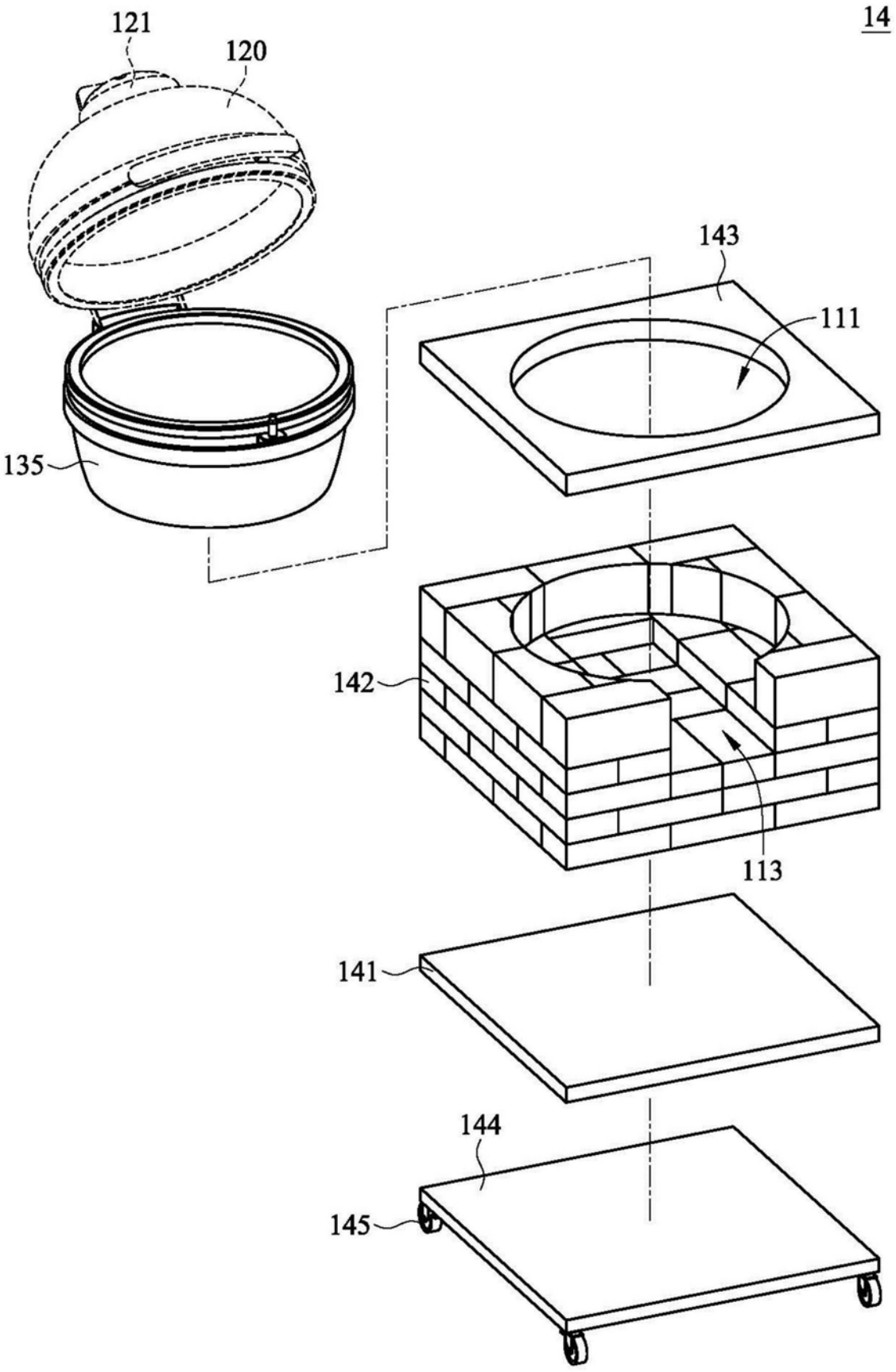

图4A

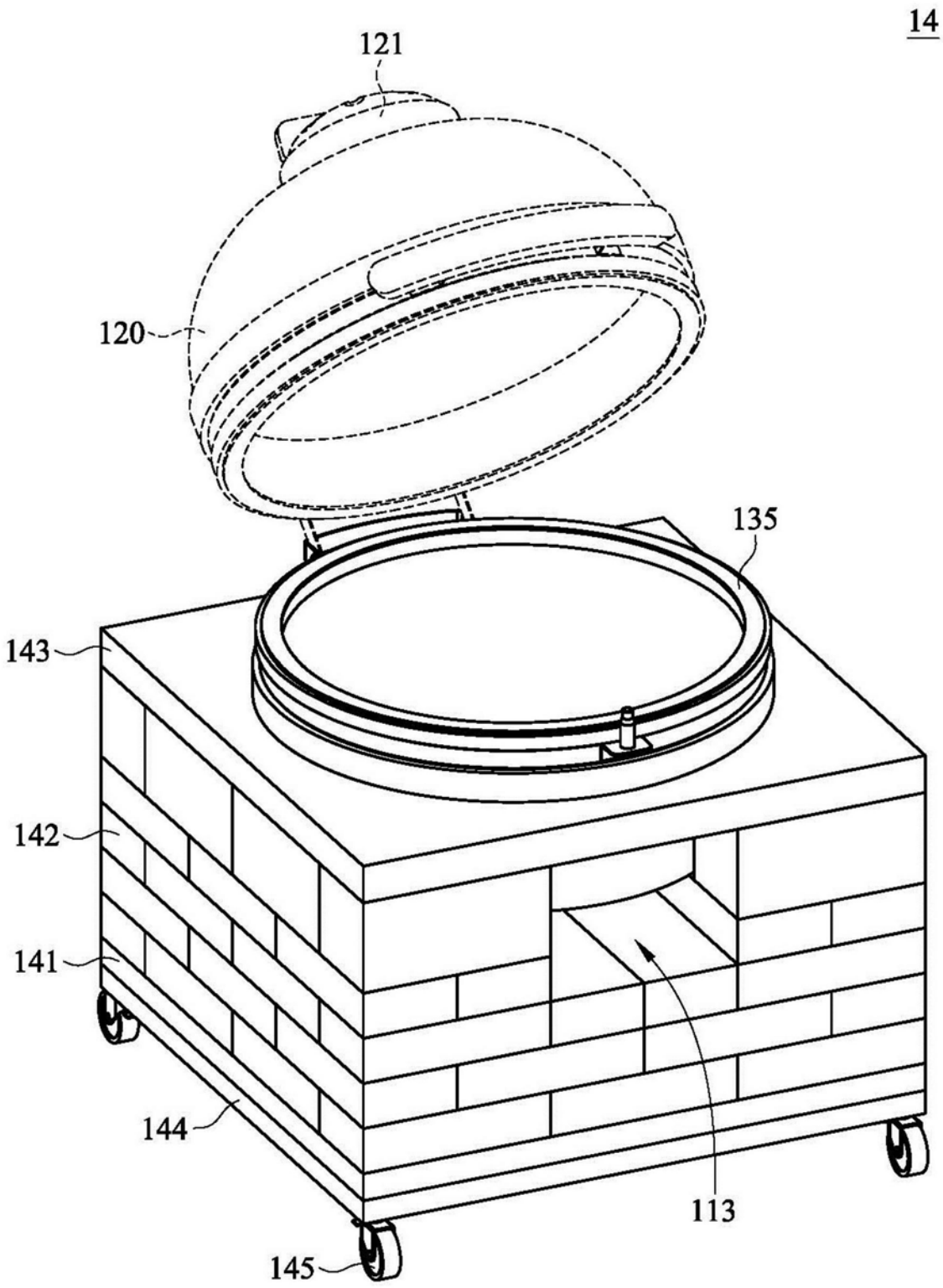

图4B

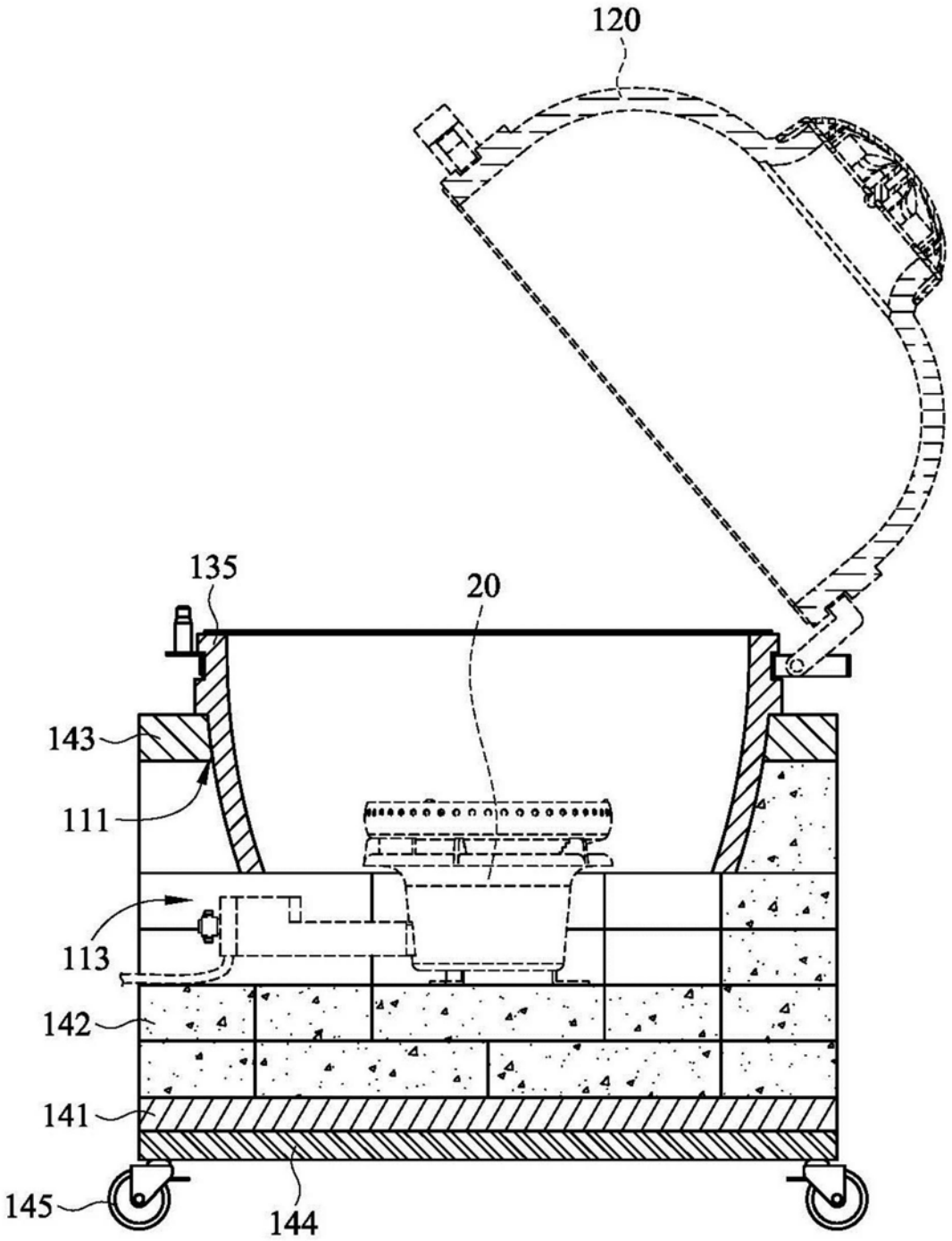

图4C

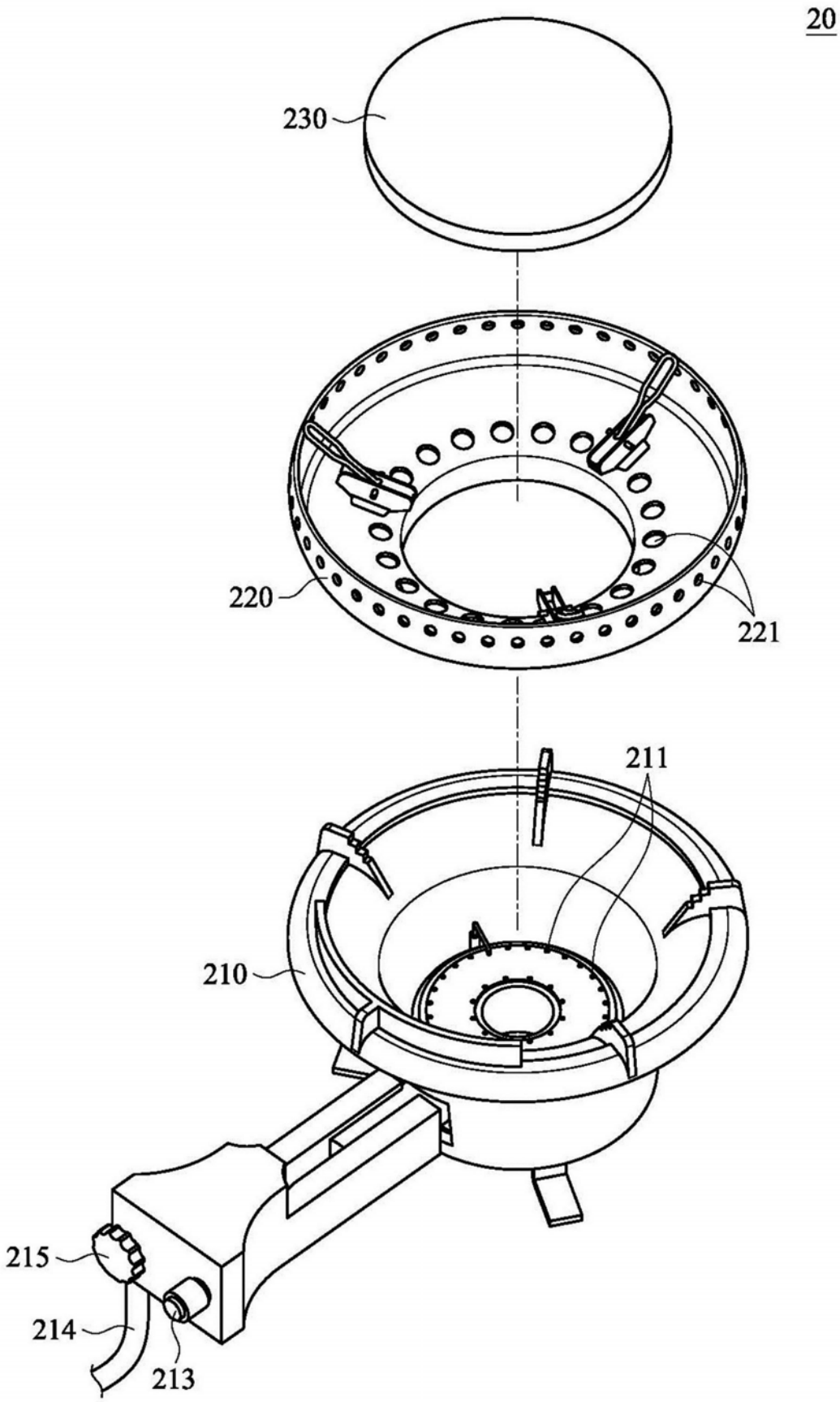

图5A

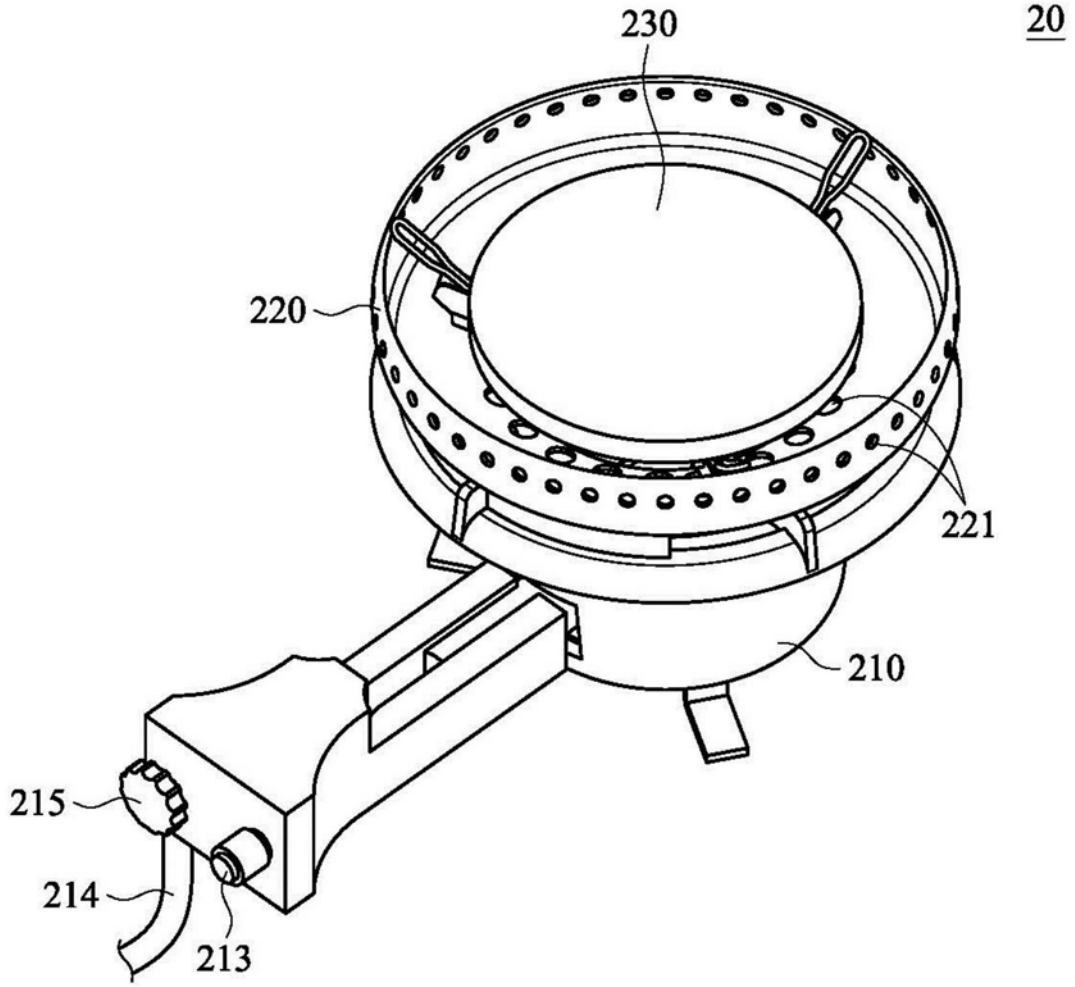
20
230
220
221
210
215
214
213

图5B

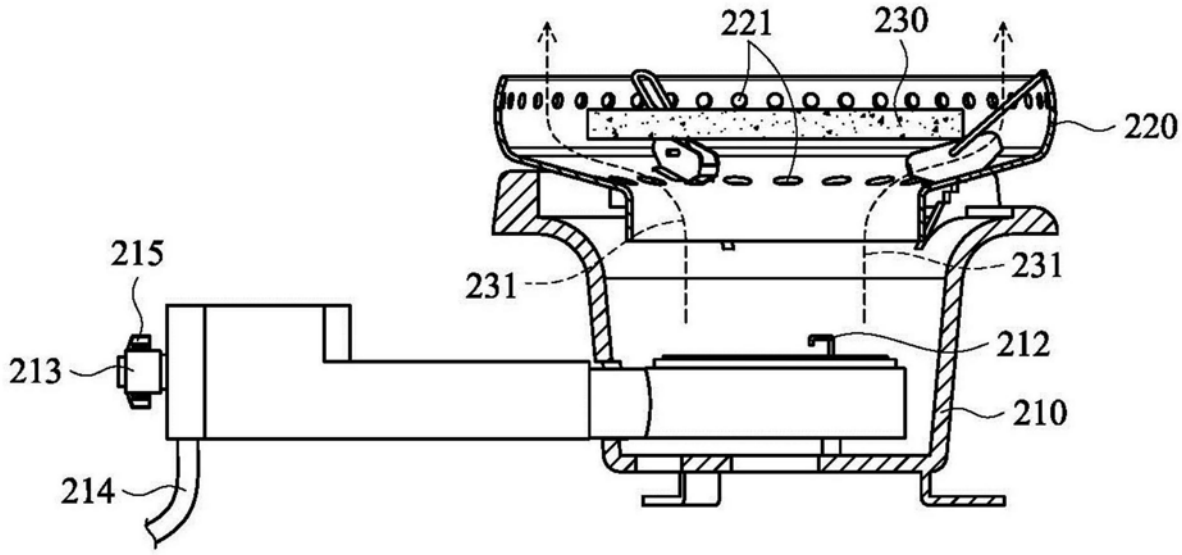
221
230
220
215
231
231
212
213
210
214

图5C

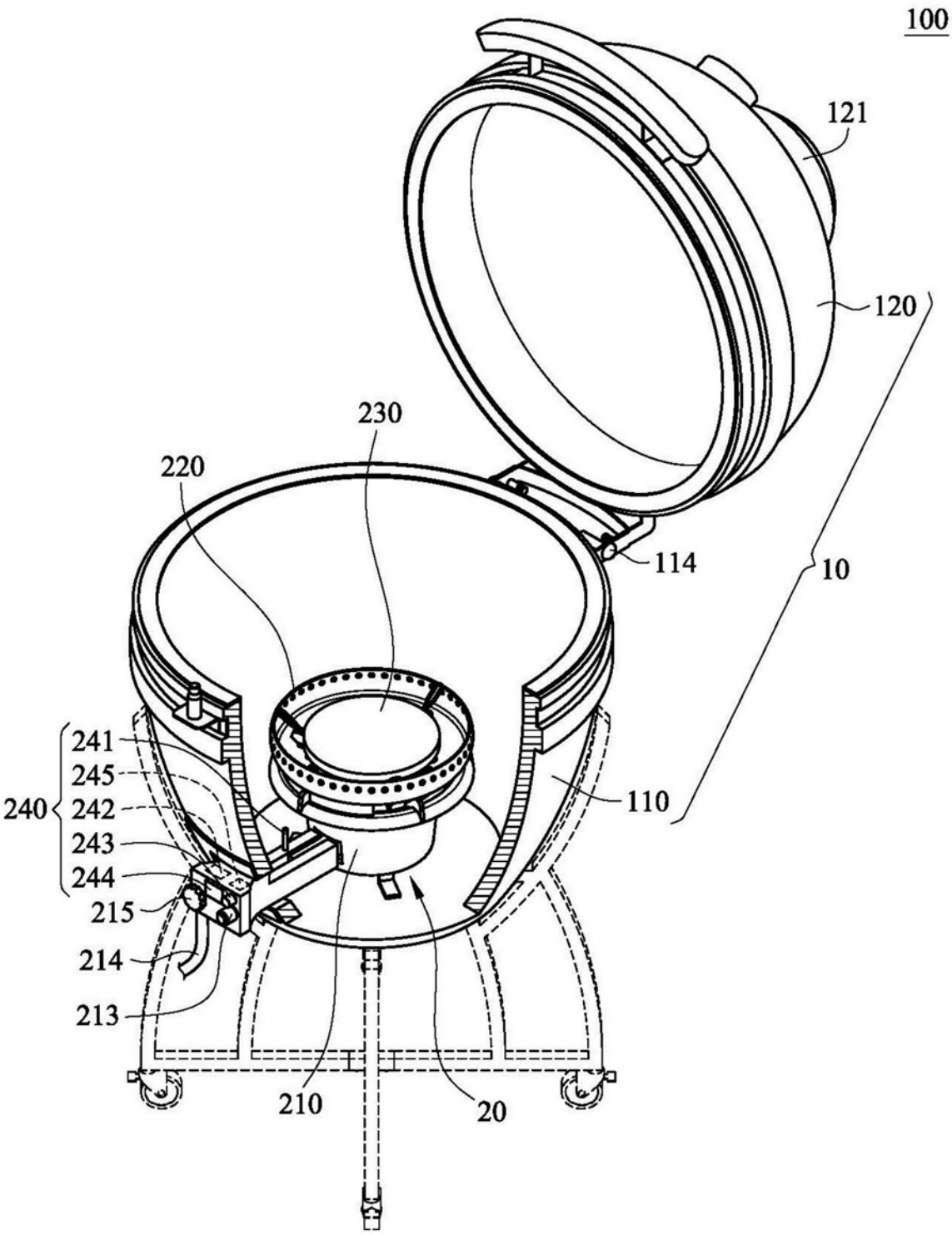
100
121
120
230
220
114
10
241
245
240
242
243
244
215
214
213
110
210
20

图6A

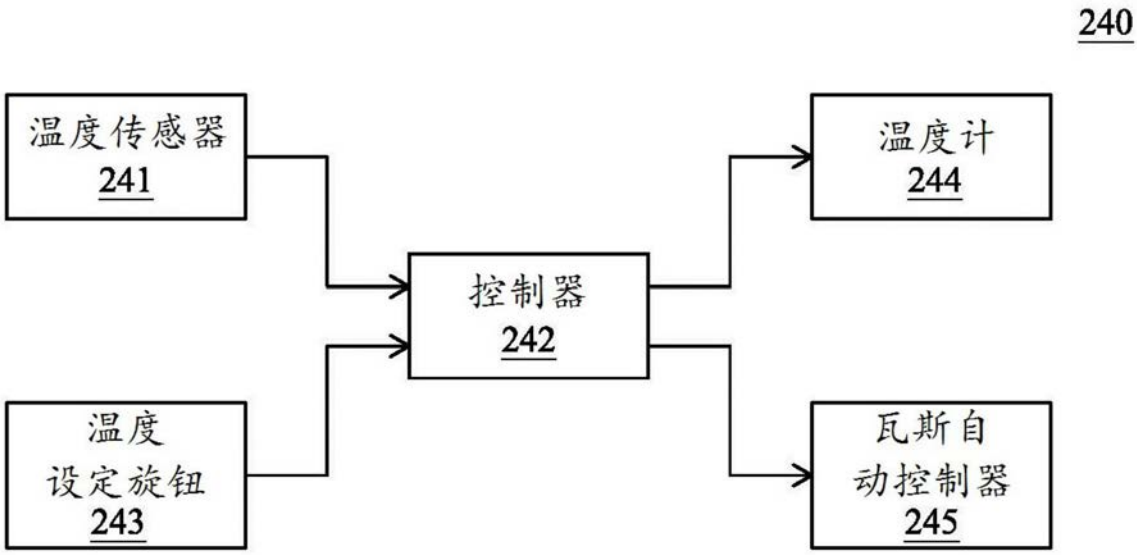

图6B

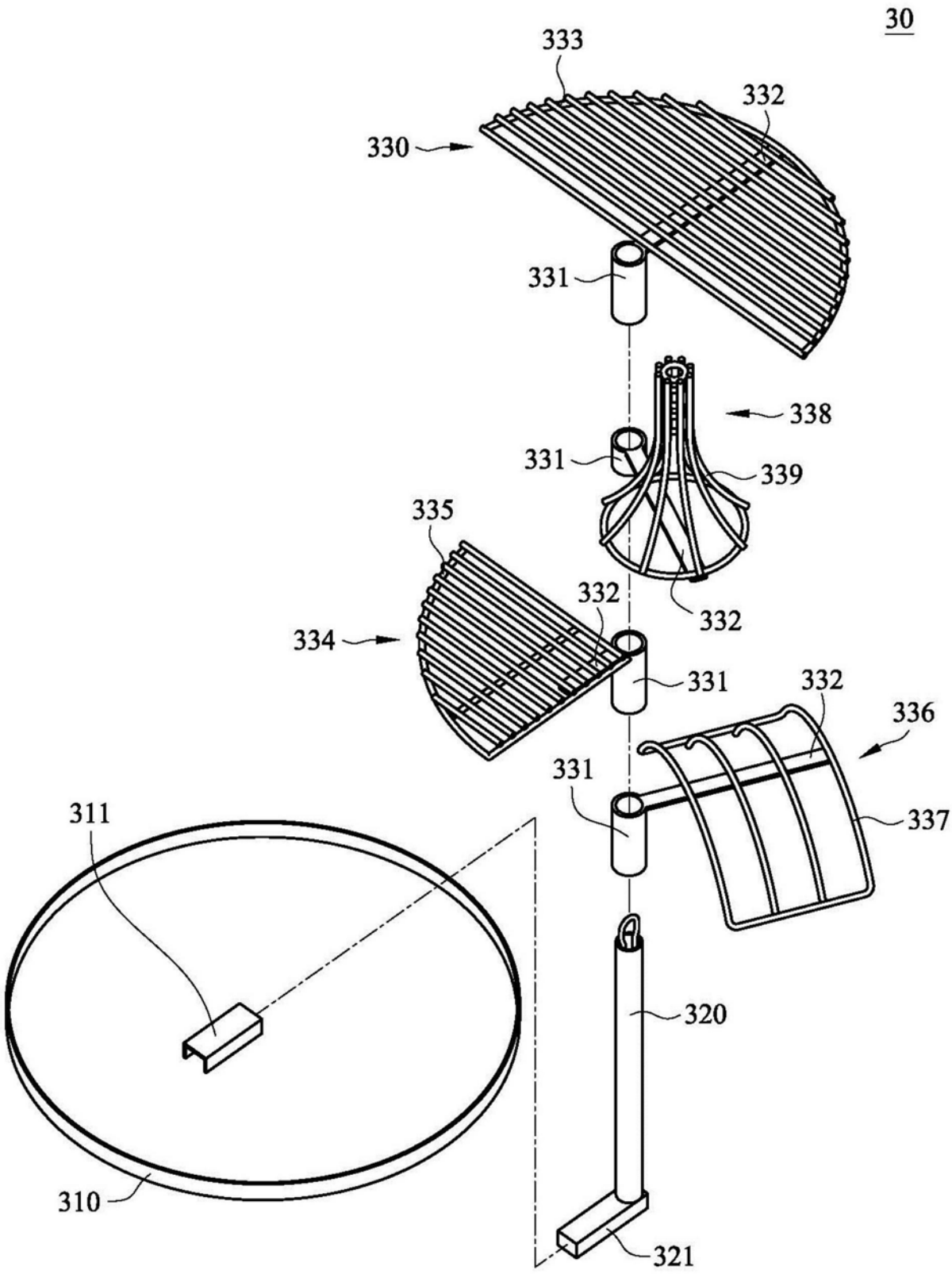
30
333
332
330
331
338
331
339
335
332
332
334
331
332
336
331
337
311
320
310
321

图7A

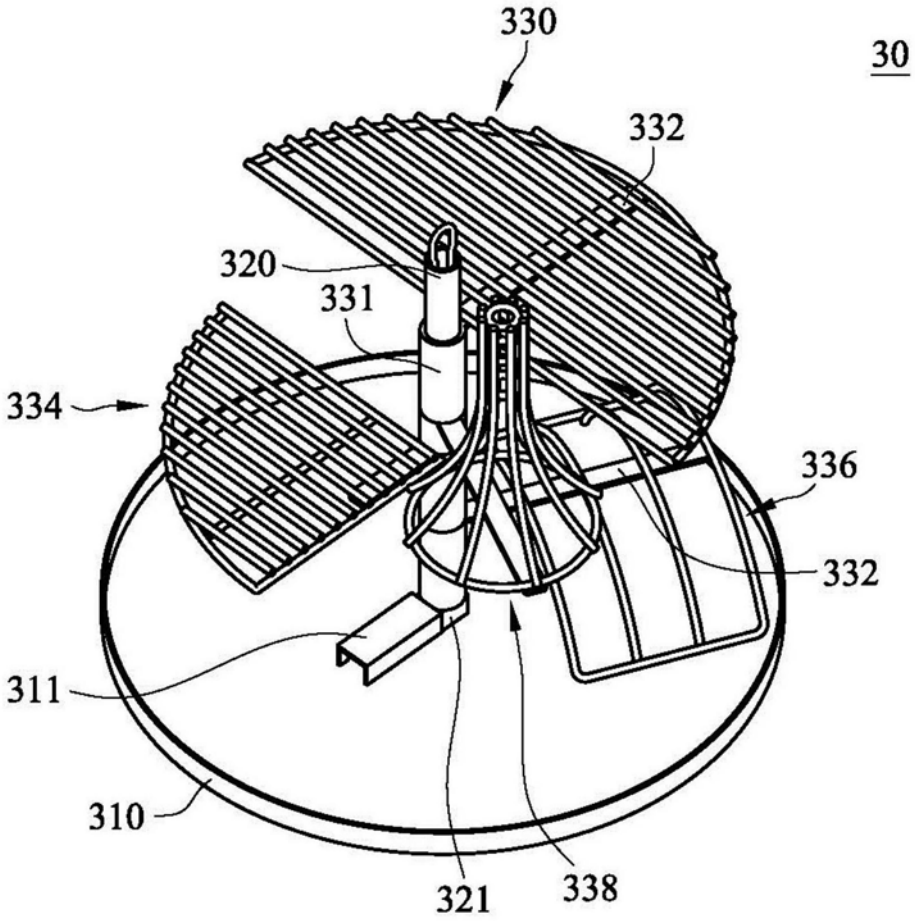

图7B

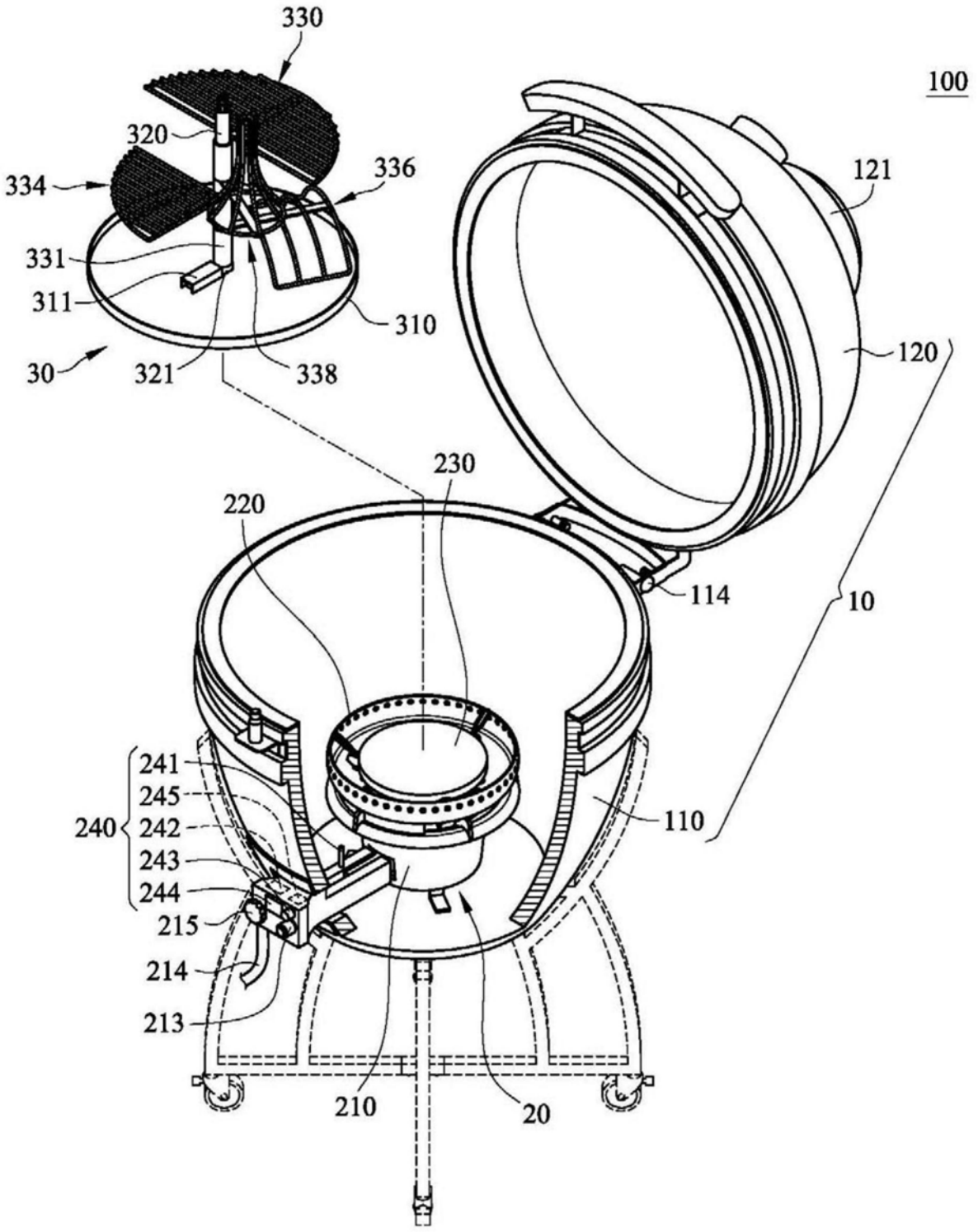
330
100
320
336
121
334
331
311
310
120
30
321
338
230
220
114
10
241
245
240
242
243
244
215
214
213
110
210
20

图8A

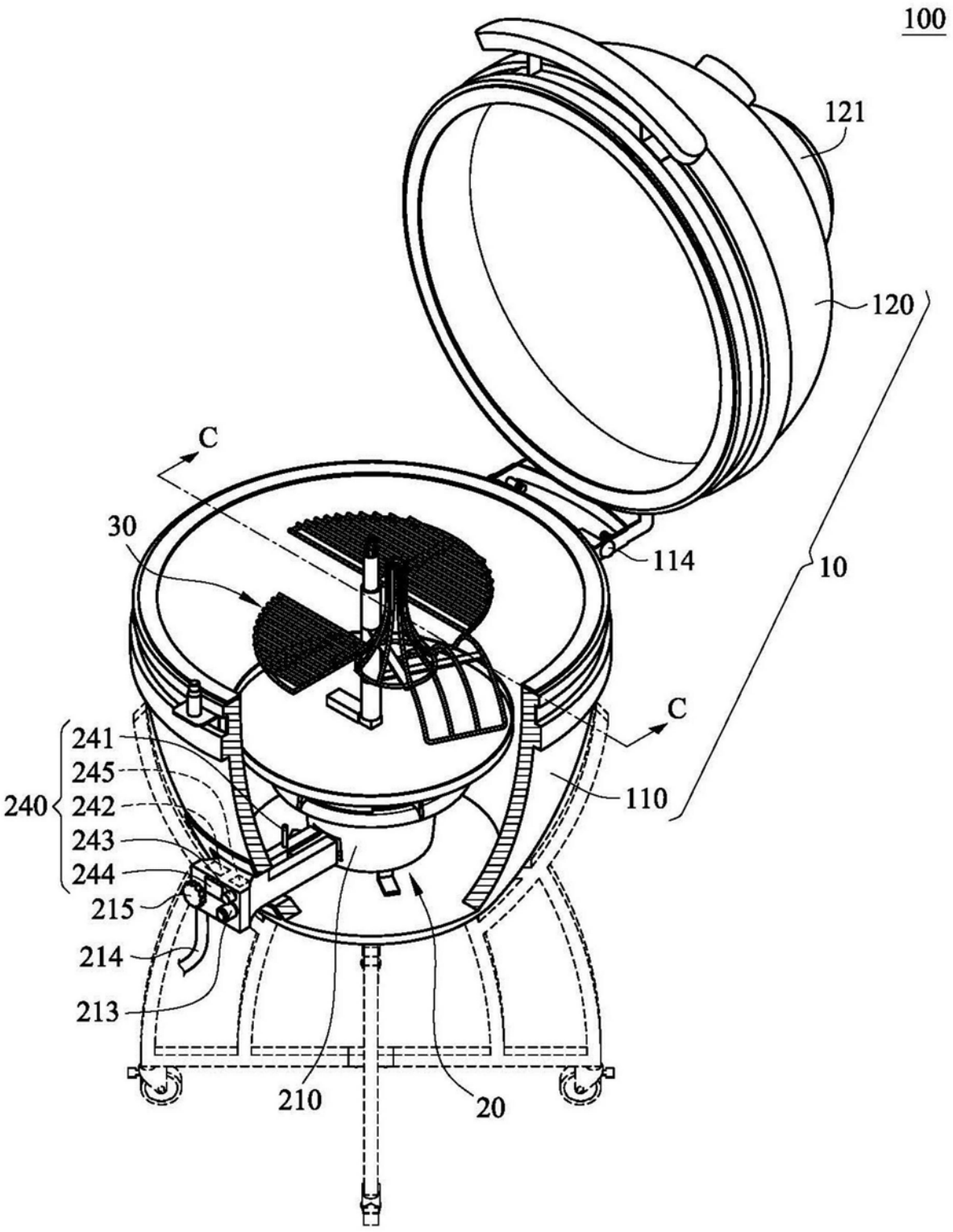
100
121
120
C
30
114
10
C
241
245
240
242
243
244
215
214
213
110
210
20

图8B

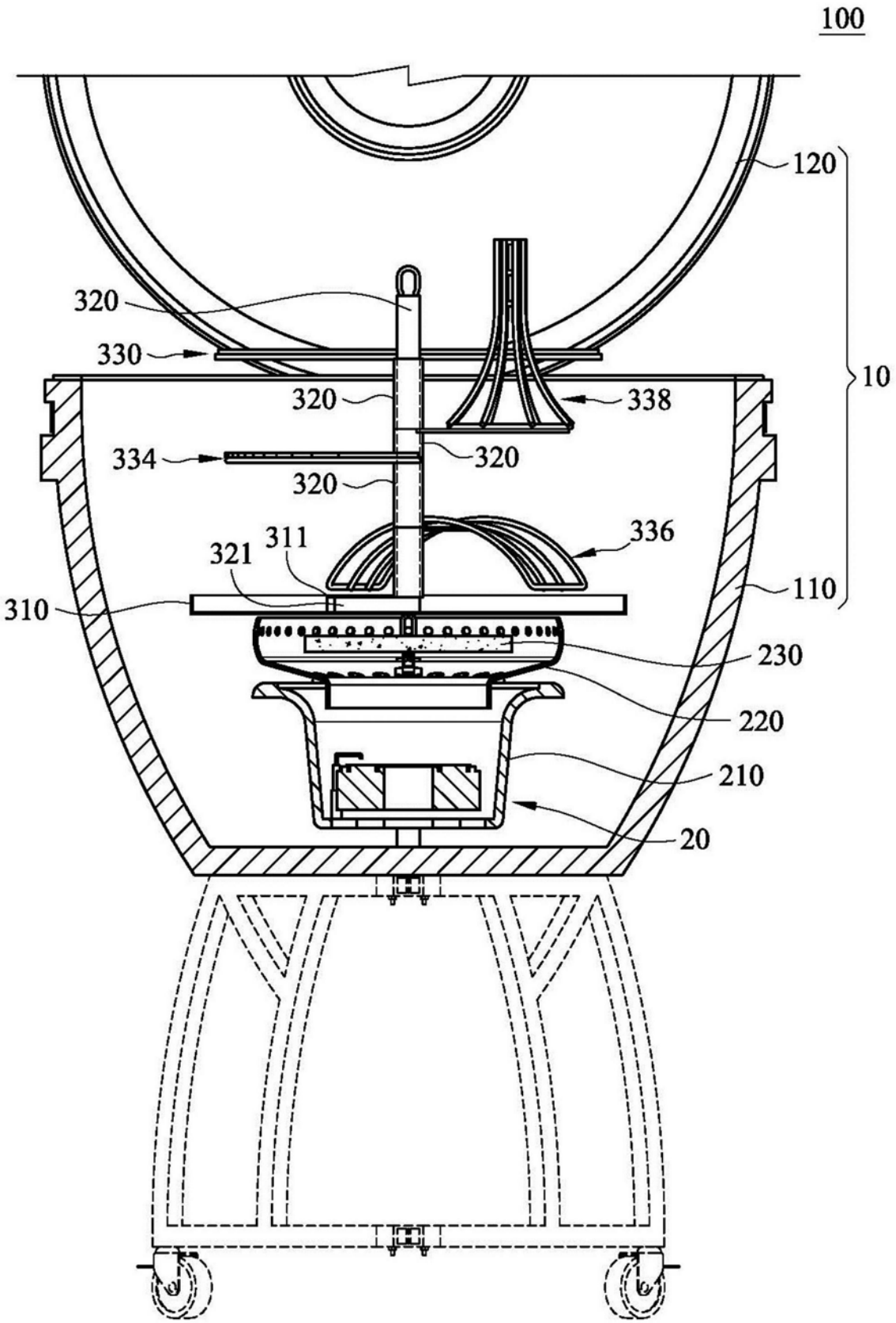
100
120
320
330
320
338
334
320
320
336
311
321
310
110
10
230
220
210
20

图8C

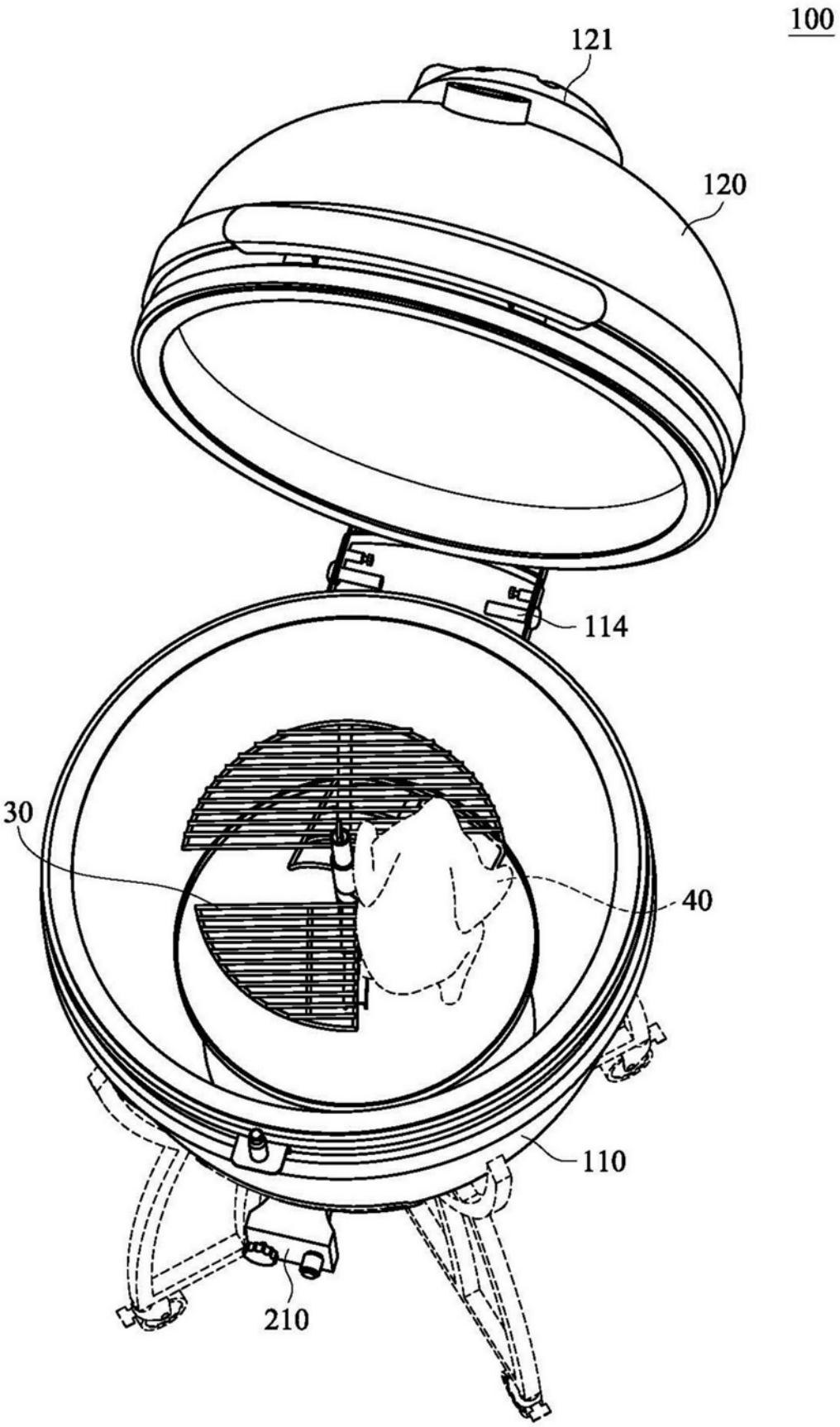

图9