(19)国家知识产权局

(12)实用新型专利

(10)授权公告号 CN 220801806 U
(45)授权公告日 2024.04.19

(21)申请号 202322473206.3

(22)申请日 2023.09.12

(73)专利权人 杭州凯普体育器材有限公司
地址 310000 浙江省杭州市余杭区中泰街道枫岭村

(72)发明人 吕勤勤

(74)专利代理机构 浙江永航联科专利代理有限公司 33304
专利代理师 吴红卫

(51)Int.Cl.
A63B 5/20(2006.01)
A63B 71/06(2006.01)

权利要求书1页 说明书3页 附图3页

(54)实用新型名称

一种可计数的健身器材

(57)摘要

本实用新型涉及健身器材技术领域,公开了一种可计数的健身器材,包括固定杆,所述固定杆的一端固定连接有计数器,所述固定杆的内部开设有限位槽,所述固定杆的内部转动连接有转动块,所述转动块的内壁一侧固定连接有螺纹杆,所述螺纹杆的一端转动连接在计数器的内壁一侧,所述螺纹杆的外壁连接有螺纹套,所述螺纹套的外壁固定连接有限位块,所述限位块的外壁滑动连接在绳体的内壁,所述计数器的外壁一侧固定连接有稳定块。本实用新型中,首先通过转动块、螺纹杆、螺纹套、限位块和绳体等结构之间的配合,从而达到了便于调节绳体长短的效果,解决了传统健身器材可能不方便调节长短的问题,提高了健身器材的实用性。

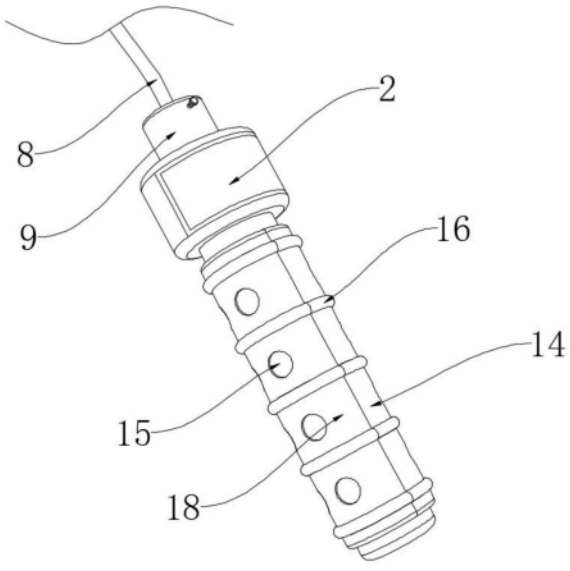

CN 220801806 U

1.一种可计数的健身器材,包括固定杆(1),其特征在于:所述固定杆(1)的一端固定连接有计数器(2),所述固定杆(1)的内部开设有限位槽(3),所述固定杆(1)的内部转动连接有转动块(4),所述转动块(4)的内壁一侧固定连接有螺纹杆(5),所述螺纹杆(5)的一端转动连接在计数器(2)的内壁一侧,所述螺纹杆(5)的外壁连接有螺纹套(6),所述螺纹套(6)的外壁固定连接有限位块(7),所述限位块(7)的外壁滑动连接在绳体(8)的内壁,所述计数器(2)的外壁一侧固定连接有稳定块(9),所述稳定块(9)的内部固定连接有支撑块(10),所述稳定块(9)的内部螺纹连接有丝杆(11),所述丝杆(11)的一端固定连接有夹持块(12)。

2.根据权利要求1所述的一种可计数的健身器材,其特征在于:所述固定杆(1)的内部开设有卡槽(13),所述固定杆(1)的外壁相贴合有第一壳体(14),所述第一壳体(14)的外壁相贴合在卡槽(13)的内壁。

3.根据权利要求2所述的一种可计数的健身器材,其特征在于:所述第一壳体(14)的内部贯穿开设有若干个散热孔(15),所述散热孔(15)均匀分布设置在第一壳体(14)的内部。

4.根据权利要求2所述的一种可计数的健身器材,其特征在于:所述第一壳体(14)的外壁固定连接有若干个防滑凸块(16),所述防滑凸块(16)均匀分布设置在第一壳体(14)的外壁。

5.根据权利要求2所述的一种可计数的健身器材,其特征在于:所述第一壳体(14)的内壁固定连接有合页(17),所述合页(17)的外壁一侧固定连接有第二壳体(18)。

6.根据权利要求5所述的一种可计数的健身器材,其特征在于:所述第二壳体(18)的内壁一侧固定连接有若干个卡扣(19),所述卡扣(19)的内壁一侧相贴合有卡块(20),所述卡块(20)的外壁一侧固定连接在第一壳体(14)的内壁。

7.根据权利要求1所述的一种可计数的健身器材,其特征在于:所述绳体(8)贯穿设置在计数器(2)的内部,所述绳体(8)的外壁相贴合在支撑块(10)和夹持块(12)的内壁。

一种可计数的健身器材

技术领域

[0001] 本实用新型涉及健身器材技术领域,尤其涉及一种可计数的健身器材。

背景技术

[0002] 健身器材是指用于锻炼和改善身体健康的各种设备和工具。健身器材通常用于个人健身、健身房、体育馆、医疗机构和家庭等场所,健身器材包括力量训练器材如杠铃、哑铃、训练机、引体向上器等,用于增强肌肉力量和塑造身体线条,在有氧运动健身器器械常见的包括跑步机以及跳绳,然而跳绳又包括可计数跳绳和不可计跳绳。

[0003] 传统的可计数跳绳在使用过程中可能由于在对于不同身高的人群在使用时,由于结构功能较为简单,可能不方便进行调节绳体的长短,从而可能降低跳绳的实用性。

实用新型内容

[0004] 为了弥补以上不足,本实用新型提供了一种可计数的健身器材,旨在改善可能由于在对于不同身高的人群在使用时,可能不方便进行调节绳体的长短。

[0005] 为了实现上述目的,本实用新型采用了如下技术方案:一种可计数的健身器材,包括固定杆,所述固定杆的一端固定连接有计数器,所述固定杆的内部开设有限位槽,所述固定杆的内部转动连接有转动块,所述转动块的内壁一侧固定连接有螺纹杆,所述螺纹杆的一端转动连接在计数器的内壁一侧,所述螺纹杆的外壁连接有螺纹套,所述螺纹套的外壁固定连接有限位块,所述限位块的外壁滑动连接在绳体的内壁,所述计数器的外壁一侧固定连接有稳定块,所述稳定块的内部固定连接有支撑块,所述稳定块的内部螺纹连接有丝杆,所述丝杆的一端固定连接有夹持块。

[0006] 作为上述技术方案的进一步描述:

[0007] 所述固定杆的内部开设有卡槽,所述固定杆的外壁相贴合有第一壳体,所述第一壳体的外壁相贴合在卡槽的内壁。

[0008] 作为上述技术方案的进一步描述:

[0009] 所述第一壳体的内部贯穿开设有若干个散热孔,所述散热孔均匀分布设置在第一壳体的内部。

[0010] 作为上述技术方案的进一步描述:

[0011] 所述第一壳体的外壁固定连接有若干个防滑凸块,所述防滑凸块均匀分布设置在第一壳体的外壁。

[0012] 作为上述技术方案的进一步描述:

[0013] 所述第一壳体的内壁固定连接有合页,所述合页的外壁一侧固定连接有第二壳体。

[0014] 作为上述技术方案的进一步描述:

[0015] 所述第二壳体的内壁一侧固定连接有若干个卡扣,所述卡扣的内壁一侧相贴合有卡块,所述卡块的外壁一侧固定连接在第一壳体的内壁。

[0016] 作为上述技术方案的进一步描述：

[0017] 所述绳体贯穿设置在计数器的内部,所述绳体的外壁相贴合在支撑块和夹持块的内壁。

[0018] 本实用新型具有如下有益效果：

[0019] 1、本实用新型中,首先通过转动块、螺纹杆、螺纹套、限位块和绳体等结构之间的配合,从而达到了便于调节绳体长短的效果,解决了传统健身器材可能不方便调节长短的问题,提高了健身器材的实用性。

[0020] 2、本实用新型中,通过卡槽、第一壳体、防滑凸块、第二壳体、卡扣和卡块之间的配合,从而达到了便于安装拆卸的效果,解决了传统健身器材可能不方便拆卸的问题,提高了健身器材的使用寿命。

附图说明

[0021] 图1为本实用新型提出的一种可计数的健身器材的立体结构图；

[0022] 图2为本实用新型提出的一种可计数的健身器材的拆分图；

[0023] 图3为本实用新型提出的一种可计数的健身器材的第一壳体结构拆分图；

[0024] 图4为本实用新型提出的一种可计数的健身器材的固定杆结构剖面图；

[0025] 图5为本实用新型提出的一种可计数的健身器材的稳定块结构剖面图。

[0026] 图例说明：

[0027] 1、固定杆；2、计数器；3、限位槽；4、转动块；5、螺纹杆；6、螺纹套；7、限位块；8、绳体；9、稳定块；10、支撑块；11、丝杆；12、夹持块；13、卡槽；14、第一壳体；15、散热孔；16、防滑凸块；17、合页；18、第二壳体；19、卡扣；20、卡块。

具体实施方式

[0028] 下面将结合本实用新型实施例中的附图,对本实用新型实施例中的技术方案进行清楚、完整地描述,显然,所描述的实施例仅仅是本实用新型一部分实施例,而不是全部的实施例。基于本实用新型中的实施例,本领域普通技术人员在没有做出创造性劳动前提下所获得的所有其他实施例,都属于本实用新型保护的范围。

[0029] 参照图1-5,本实用新型提供的一种实施例:一种可计数的健身器材,包括固定杆1,固定杆1的一端固定连接有计数器2,固定杆1的内部开设有限位槽3,固定杆1的内部转动连接有转动块4,转动块4的内壁一侧固定连接有螺纹杆5,螺纹杆5的一端转动连接在计数器2的内壁一侧,螺纹杆5的外壁连接有螺纹套6,螺纹套6的外壁固定连接有限位块7,限位块7的外壁滑动连接在绳体8的内壁,计数器2的外壁一侧固定连接有稳定块9,稳定块9的内部固定连接有支撑块10,稳定块9的内部螺纹连接有丝杆11,丝杆11的一端固定连接有夹持块12。

[0030] 具体的,通过转动块4带动螺纹套6滑动,从而达到了将绳体8送出固定杆1内部,当绳体8达到使用长度时,再通过转动丝杆11,通过丝杆11带动夹持块12向支撑块10运动,从而达到了夹持绳体8的效果。

[0031] 固定杆1的内部开设有卡槽13,固定杆1的外壁相贴合有第一壳体14,第一壳体14的外壁相贴合在卡槽13的内壁。

[0032] 具体的,通过第一壳体14外壁贴合在卡槽13内壁,从而达到了防止第一壳体14脱落的效果。

[0033] 第一壳体14的内部贯穿开设有若干个散热孔15,散热孔15均匀分布设置在第一壳体14的内部。

[0034] 具体的,通过多个散热孔15的设置,从而达到了保持手部干燥的效果。

[0035] 第一壳体14的外壁固定连接有若干个防滑凸块16,防滑凸块16均匀分布设置在第一壳体14的外壁。

[0036] 具体的,通过多个防滑凸块16的设置,从而达到了增大手部与第一壳体14摩擦力的效果。

[0037] 第一壳体14的内壁固定连接有合页17,合页17的外壁一侧固定连接有第二壳体18。

[0038] 具体的,通过第一壳体14和第二壳体18固定在合页17,从而达到了便于开合的效果。

[0039] 第二壳体18的内壁一侧固定连接有若干个卡扣19,卡扣19的内壁一侧相贴合有卡块20,卡块20的外壁一侧固定连接在第一壳体14的内壁。

[0040] 具体的,通过卡扣19卡合在卡块20外壁,从而达到了便于安装拆卸的效果。

[0041] 绳体8贯穿设置在计数器2的内部,绳体8的外壁相贴合在支撑块10和夹持块12的内壁。

[0042] 具体的,通过绳体8贴合在夹持块12内壁,从而达到了固定绳体8的效果。

[0043] 工作原理:当需要使用一种可计数的健身器材时,首先通过手持于第一壳体14和第二壳体18外壁,通过腕部的转动带动绳体8穿过身体,再通过跳动越过绳体8,此时再通过观察计数器2,从而达到了便于知晓数值的效果,当不同身高使用时,首先转动转动块4使得螺纹套6外壁的限位块7在限位槽3内壁滑动,从而达到了将绳体8送出固定杆1内部的效果,此时当绳体8达到使用长度时,此时通过转动丝杆11,通过丝杆11带动夹持块12向下运动,从而达到了固定绳体8的效果,在使用此健身器材时,使用者手心可能会出汗导致手滑脱落,可能会伤到自己,此时通过散热孔15的设置,从而达到了通风保持手部干燥的效果,此时再通过第一壳体14外壁的防滑凸块16,从而达到了防止使用者手滑使得器材脱落的效果,当需要对第一壳体14进行更换时,通过扳动第一壳体14和第二壳体18使得卡扣19脱离卡块20外壁,从而达到了便于拆卸的效果。

[0044] 最后应说明的是:以上所述仅为本实用新型的优选实施例而已,并不用于限制本实用新型,尽管参照前述实施例对本实用新型进行了详细的说明,对于本领域的技术人员来说,其依然可以对前述各实施例所记载的技术方案进行修改,或者对其中部分技术特征进行等同替换,凡在本实用新型的精神和原则之内,所作的任何修改、等同替换、改进等,均应包含在本实用新型的保护范围之内。

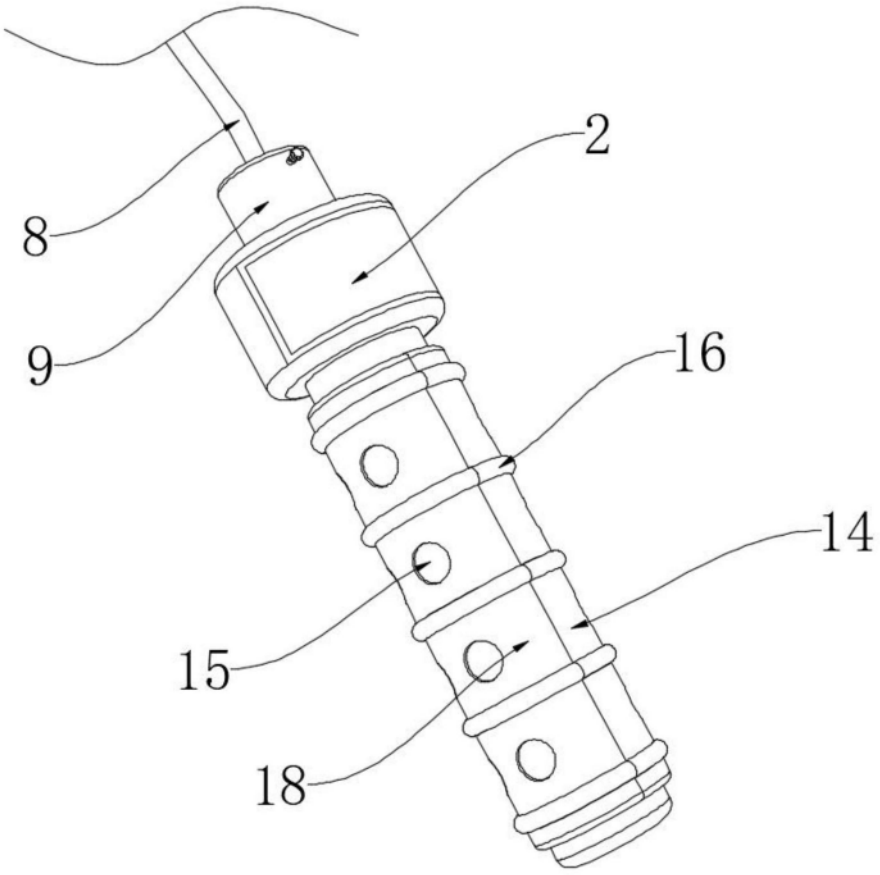

图1

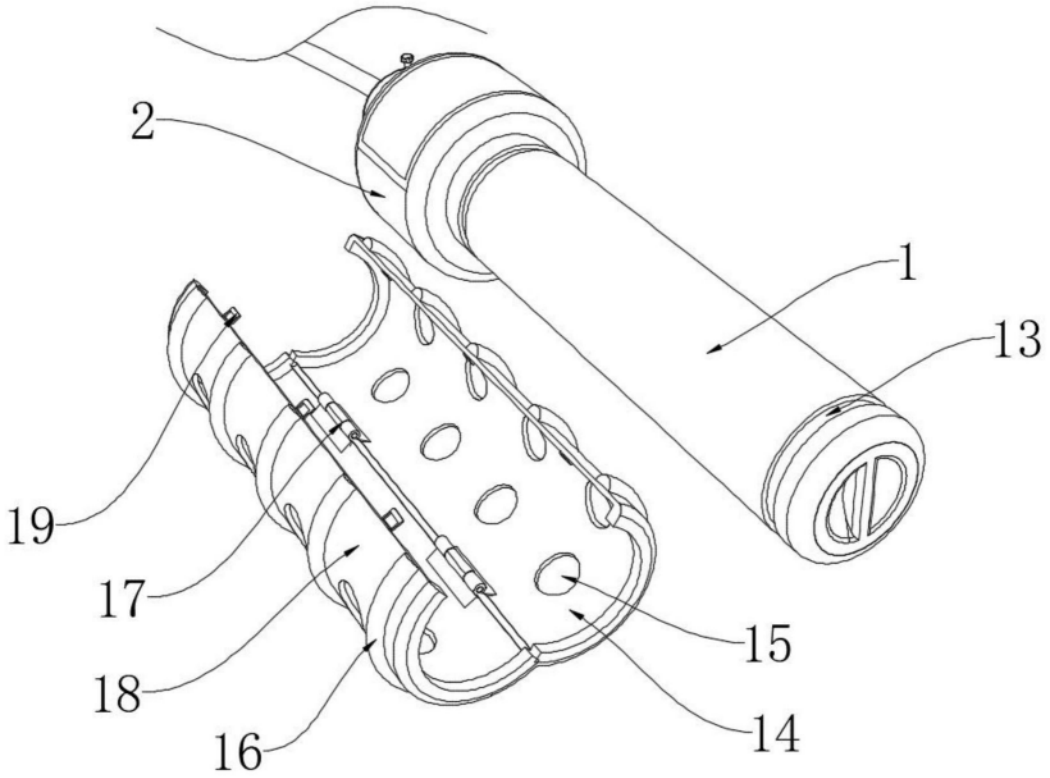

图2

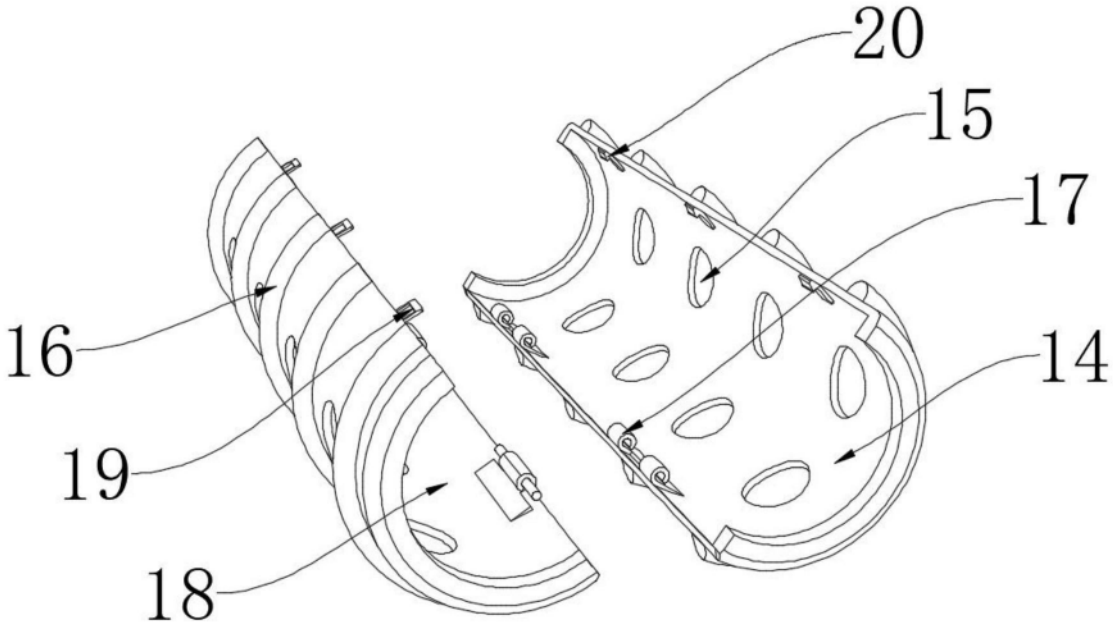

图3

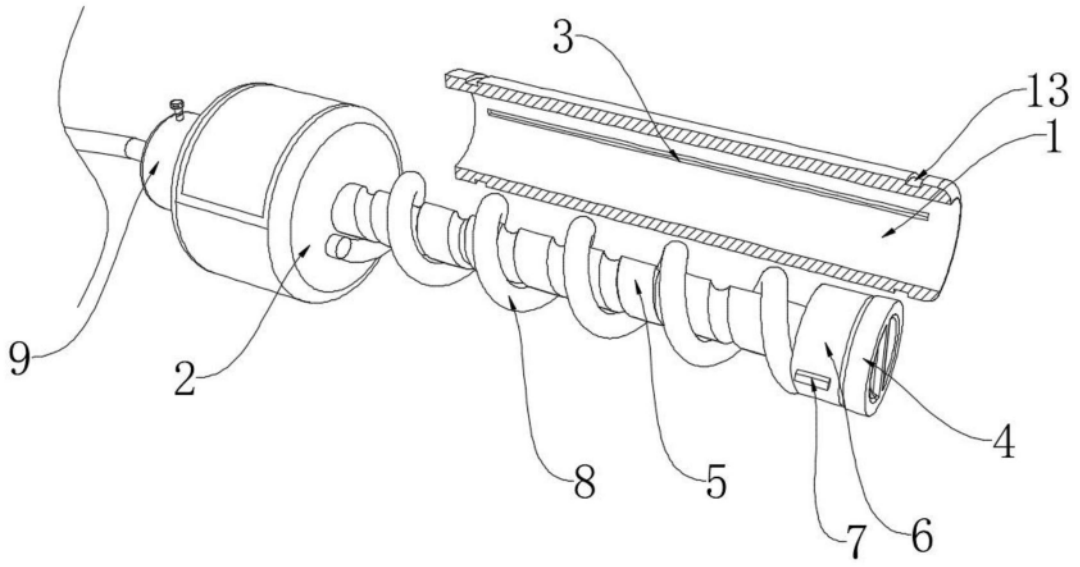

图4

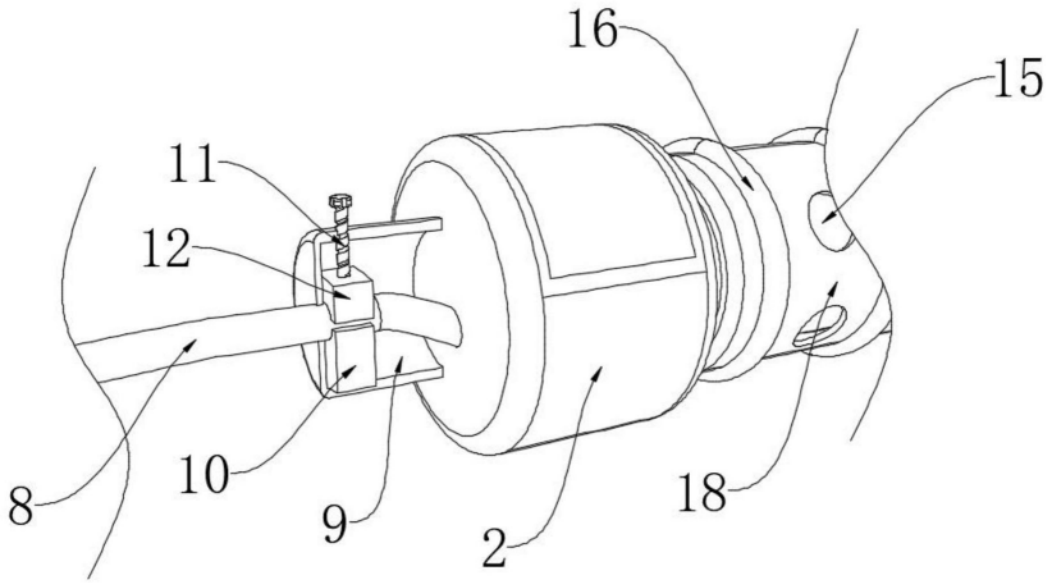

图5