(12) 특허협력조약에 의하여 공개된 국제출원

(19) 세계지식재산권기구
국제사무국

(43) 국제공개일
2019 년 1 월 24 일 (24.01.2019)

WIPO | PCT

(10) 국제공개번호
WO 2019/017703 A1

(51) 국제특허분류:
A47G 9/10 (2006.01) *A61H 39/04* (2006.01)
A61H 7/00 (2006.01) *A61F 7/02* (2006.01)
A61H 15/00 (2006.01)

(21) 국제출원번호: PCT/KR2018/008156

(22) 국제출원일: 2018 년 7 월 19 일 (19.07.2018)

(25) 출원언어: 한국어

(26) 공개언어: 한국어

(30) 우선권정보:
10-2017-0091832 2017 년 7 월 20 일 (20.07.2017) KR

(72) 발명자; 겸
(71) 출원인: 박길현 **(PARK, Gil Hyeon)** [KR/KR]; 07428 서울시 영등포구 대림로 22길 40, 402호, Seoul (KR).

(74) 대리인: 김영관 **(KIM, Young Kwan)**; 06234 서울시 강남구 테헤란로 130, 3층, Seoul (KR).

(81) 지정국 (별도의 표시가 없는 한, 가능한 모든 종류의 국내 권리의 보호를 위하여): AE, AG, AL, AM, AO, AT, AU, AZ, BA, BB, BG, BH, BN, BR, BW, BY, BZ, CA, CH, CL, CN, CO, CR, CU, CZ, DE, DJ, DK, DM, DO, DZ, EC, EE, EG, ES, FI, GB, GD, GE, GH, GM, GT, HN, HR, HU, ID, IL, IN, IR, IS, JO, JP, KE, KG, KH, KN, KP, KW, KZ, LA, LC, LK, LR, LS, LU, LY, MA, MD, ME, MG, MK, MN, MW, MX, MY, MZ, NA, NG, NI, NO, NZ, OM, PA, PE, PG, PH, PL, PT, QA, RO, RS, RU, RW, SA, SC, SD, SE, SG, SK, SL, SM, ST, SV, SY, TH, TJ, TM, TN, TR, TT, TZ, UA, UG, US, UZ, VC, VN, ZA, ZM, ZW.

(84) 지정국 (별도의 표시가 없는 한, 가능한 모든 종류의 역내 권리의 보호를 위하여): ARIPO (BW, GH, GM, KE, LR, LS, MW, MZ, NA, RW, SD, SL, ST, SZ, TZ, UG, ZM, ZW), 유라시아 (AM, AZ, BY, KG, KZ, RU, TJ, TM), 유럽 (AL, AT, BE, BG, CH, CY, CZ, DE, DK, EE, ES, FI, FR, GB, GR, HR, HU, IE, IS, IT, LT, LU, LV, MC, MK, MT, NL, NO, PL, PT, RO, RS, SE, SI, SK, SM, TR), OAPI

WO 2019/017703 A1

(54) Title: PILLOW HAVING MASSAGE FUNCTION

(54) 발명의 명칭: 안마 기능을 갖는 베개

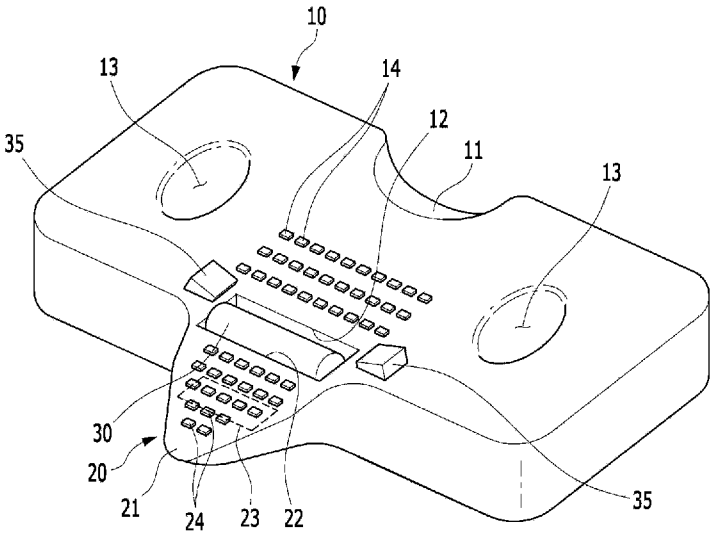

(57) Abstract: The present invention relates to a pillow having a massage function, which has various functions so as to make it possible to massage the neck region and for a user to comfortably relax. The pillow having a massage function comprises: a pillow main body; a neck rest part which is protrudingly formed on one side of the pillow main body so as to support the neck region of the user; second massage members which are provided on the left and right sides of the neck rest part so as to move in the left and right directions; and a second massage members-moving part for moving the second massage members in the left and right directions.

(57) 요약서: 본 발명은 목부위를 안마할 수 있으며 편안한 휴식을 취할 수 있도록 다양한 기능을 가지는, 안마 기능을 갖는 베개에 관한 것이다. 그의 구성은; 베개본체; 상기 베개본체의 일측에서 돌출 형성되는 것으로서 사용자의 목부위를 받칠 수 있도록 하는 목받침부; 상기 목받침부의 좌우 양측에 설치되는 것으로서 좌우방향으로 기동하게끔 설치되는 제2안마구; 상기 제2안마구를 좌우방향으로 기동시키기 위한 제2안마구기동부;를 포함하는 것을 특징으로 한다.

[다음 쪽 계속]

(BF, BJ, CF, CG, CI, CM, GA, GN, GQ, GW, KM, ML, MR, NE, SN, TD, TG).

공개:

— 국제조사보고서와 함께 (조약 제21조(3))

명세서

발명의 명칭: 안마 기능을 갖는 베개

기술분야

[1] 본 발명은 베개에 관한 것으로, 좀 더 상세하게는 목부위를 안마할 수 있으며 편안한 휴식을 취할 수 있도록 다양한 기능을 가지는, 안마 기능을 갖는 베개{Pillow Having a Function For Massage}에 관한 것이다.

배경기술

[2] 수면의 질이 갖는 중요성은 지속적으로 강조되어 왔다. 수면의 질과 밀접한 관계가 있는 생활용품이 베개일 것이다. 베개의 높이, 소재, 굳기 등에 대하여 다양한 연구가 있었으며, 이러한 연구는 앞으로도 계속될 것이다. 이와 더불어 건강과 숙면을 위하여 특유한 기능을 갖는 베개도 제안되어 왔다.

[3] 예를 들어, 대한민국 실용신안등록출원 제20-2003-0022876호는 소정의 크기를 갖는 포대형태의 베개 피 내부에 탄성력과 형상복원력을 갖는 충전물을 충입하여 된 기능성 베개를 제안한다. 이 베개는 현무암에서 추출된 실을 이용하여 직조된 현무암섬유로 이루어지고, 상기 충전물은 현무암 분말을 혼합하여 제조된 합성수지 또는 고무로 이루어진다. 상기와 같은 구성을 갖는 본 발명의 베개는 수면시 원적외선에 의한 뇌파의 안정, 허브 향기에 의한 마음의 안정 및 음이온 발산에 의해 편안하고 깊이 잠들게 하여 숙면을 취할 수 있게 하는 효과를 제공한다.

[4] 또한 대한민국 실용신안등록출원 제20-2015-0008182호는 안착되는 머리의 부위마다 독립적으로 제작하여 재질과 형상을 달리하고 기능성 안락함을 함께 제공하는 베개를 제공한다. 이에 의하면, 경추와 후두골의 연접부를 지압하여 근막을 이완시키고 혈액 순환이 촉진되게 하고, 옆으로 돌아누워 취침할 때에 귀, 턱관절 및 시신경이 머리 무게에 의해 눌리지 않게 함과 더불어, 어깨 부위가 베개에 걸리지 않고 편안하게 안착될 수 있게 하며, 통풍 및 탄성이 좋은 기능성 경추 및 날개 베개를 제안한다.

[5] 그의 구성을 보면, 폴리에틸렌 폼 또는 에바 폼으로 구성되어 경추와 후두골의 연접부를 지압하는 외피와, 고탄성 폴리우레탄 폼으로 이루어져서 상기 외피의 내부에 채워져 탄성을 제공하는 내용물로 구성되고 경추 안착부에는 우레탄 필름을 성형하여 젤을 넣어 냉각과 지압 효과를 보는 경추베개; 측면으로 누울 때 귀가 눌려지지 않도록 하는 귀 안착부와, 통풍이 이루어지도록 하는 통풍공을 구비하고, 제1, 제2, 제3 또는 제4의 우레탄 폼을 특성에 따라서 서로 적층하고, 상기 경추베개의 양측에 부착되는 측면베개;를 포함한다. 이에 의하면, 수면 중에도 취침시 일반 베개와 달리 목 고정형을 갖춘 경추베개를 통해서 거북목 또는 일자형 목을 C자형으로 만들어 주고, M자형은 목과 머리를 고정시켜 경추가 휘어짐과 이탈하는 것을 방지하고, 경추와 후두골의 연접부를

지압함으로써 근막을 이완시키고 혈액 순환이 촉진되게 한다.

[6] 이 베개는 교정효과를 제공하기 위한 것으로서 일반적인 베개와는 상당히 이질적인 면모가 있어 사용상 거부감이 생길 수 있다.

발명의 상세한 설명

기술적 과제

[7] 위와 같은 문제에 대하여 본 발명은 잠들기 전에 바로 경추 부위를 안마할 수 있도록 하여 안마를 위하여 별도의 장치를 이용하지 않아도 되게끔 하며;

[8] 그 외에서 숙면을 취할 수 있으며 건강을 위한 다양한 기능을 가지고 있는 다기능 베개를 제공하는 것에 있다.

과제 해결 수단

[9] 위와 같은 목적은, 베개본체;

[10] 상기 베개본체의 일측에서 돌출 형성되는 것으로서 사용자의 목부위를 받칠 수 있도록 하는 목받침부;

[11] 상기 베개본체와 목받침부 사이에는 안마구설치홈이 마련되고;

[12] 상기 안마구설치홈에는 상기 경추 상부의 좌우 양측 근육의 안마를 위하여 제1안마구가 설치되며;

[13] 상기 베개본체 내부에는 상기 제1안마구를 기동시키기 위한 제1안마구기동부가 설치되는 것을 특징으로 하는 안마 기능을 갖는 베개에 의해 달성된다.

[14] 본 발명의 다른 특징에 의하면,

[15] 상기 목받침부의 좌우 양측에 설치되는 것으로서 좌우방향으로 기동하게끔 설치되는 제2안마구;

[16] 상기 제2안마구를 좌우방향으로 기동시키기 위하여 상기 베개본체 내부에 설치되는 제2안마구기동부;

[17] 를 더 포함할 수 있다.

[18] 본 발명의 또 다른 특징에 의하면, 상기 목받침부는 끝으로 갈수록 점차적으로 얇고 뾰족하게 되어 있으며, 상기 목받침부 내부에는 대추혈을 따뜻하게 하기 위한 온열부가 설치될 수 있다.

[19] 본 발명의 또 다른 특징에 의하면, 상기 베개본체의 상면 좌우측에는 귀자리홈이 패여 있으며;

[20] 상기 귀자리홈에는 자체에 저장되어 있는 음원 또는 외부에서 공급받는 음원을 재생하여 음향을 생성시키기 위한 음향부가 헤드폰과 유사한 방식으로 설치될 수 있다.

발명의 효과

[21] 위와 같은 구성에 의하면, 베개로 사용할 수 있는 안마기가 제공된다. 즉 잠들기 전에 또는 기상 직후에 잠자리에서 이용할 수 있음으로써 사용이 번거롭지 않은 안마기능을 갖는 베개가 제공된다. 안마기능 이외에도 숙면을 취할 수 있게 하는

기능을 가지면, 나아가 지압 등 건강을 위한 다양한 기능을 가지고 있는 베개가 제공된다.

도면의 간단한 설명

[22] 도 1은 본 발명의 실시예에 의한 안마 기능을 갖는 베개의 사시도이다.

[23] 도 2는 본 발명의 실시예에 의한 안마 기능을 갖는 베개의 평면도이다.

[24] 도 3은 본 발명의 실시예에 의한 안마 기능을 갖는 베개의 제1안마구의 사시도이다.

[25] 도 4 내지 도 5는 본 발명의 실시예에 의한 안마 기능을 갖는 베개의 기동부의 구성도이다.

[26] 도 6은 본 발명의 실시예에 의한 안마 기능을 갖는 베개의 사용상태의 측면도이다.

[27] 도 7은 본 발명의 다른 실시예에 의한 제3안마구의 구성도이다.

발명의 실시를 위한 형태

[28] 이하, 명세서에 첨부된 도면을 참조하여 본 발명의 실시예를 상세하게 설명한다. 우선 도 1, 도 2 및 도 6을 기본적으로 참조하여 본 발명의 실시예를 설명한다. 나머지 도면은 필요한 곳에서 인용하면서 각 실시예를 설명하기로 한다. 도 1은 본 발명의 실시예에 의한 안마 기능을 갖는 베개의 사시도이고, 도 2는 평면도이며, 도 6은 사용상태의 측면도이다.

[29] 베개본체(10)는 통상의 베개와 같은 두께를 가지며 좌우로 기다란 사각 형상으로 되어 있다. 베개본체(10)는 다양한 소재로 구성될 수 있다. 근래 널리 애호되는 라텍스가 사용될 수도 있다. 경우에 따라서는 에어튜브의 형태로 되어 있을 수도 있다. 아무쪼록 베개본체(10)는 사용시 편안함을 줄 수 있는 쿠션을 제공하는 것이 바람직하다.

[30] 베개본체(10)의 상단 측부에는 사용자의 머리 상부가 베개에 닿지 않도록 하기 위하여, 즉 통기성 향상을 위하여 상부홈(11)이 패여 있다. 이 상부홈(11)은 사용자의 머리가 뒤로 젖혀지도록 유도할 수도 있다. 베개본체(10)의 중심부는 가장자리보다 조금 낮게 되어 있을 수 있다.

[31] 목받침부(20)는 베개를 베고 누운 사용자의 목부위(또는 경추부)를 받칠 수 있도록 베개본체(10)의 일측 중앙부에서 사용자의 몸통을 향해 돌출 형성된다. 목받침부(20)는 베개본체(10)에 대하여 일체형으로 설치될 수도 있지만 필요 없을 땐 떼어낼 수 있도록, 즉 분리형으로 제공될 수도 있다. 도면부호 22는 목받침부(20)가 분리될 수 있는 경계부를 지시한다.

[32] 목받침부(20)는 도 6에 도시된 바와 같이 목부위, 보다 구체적으로는 경추 부위를 지지할 수 있는 위치와 형태로 제공된다. 목받침부(20)는 베개본체와는 다른 경도 내지 쿠션을 갖는 소재가 사용될 수 있다. 예를 들어, 사용자의 신체 특성을 위해 목받침부(20)만 에어튜브 형태로 하여 공기압을 조절하도록 할 수 있다.

[33] 목받침부(20)는 끝(21)으로 갈수록 점차로 얇고 뾰족해지도록 형성되어 있다. 목받침부(20) 내부에는 대추혈을 따뜻하게 하기 위한 온열부(23)가 설치될 수 있다.

[34] 목받침부(20)의 상면에는 복수 개의 지압용 돌기(24)가 돌출 형성될 수 있다. 지압용 돌기(24)는 경추 및 그 주변 부위를 자극하여 안마하기 위한 것이다. 목받침부(20)의 측면 형상은 경추의 만곡 정도에 대응되게끔 설계될 수 있다.

[35] 본 발명의 실시예에 의하면, 베개본체(10)와 목받침부(20) 사이에는 안마구설치홈(12)이 마련된다. 이 안마구설치홈(12)에는 상기 경추 상부의 좌우 양측 근육의 안마를 위하여 제1안마구(30)가 설치된다. 도시된 바에 의하면 제1안마구(30)는 환봉(31) 형상으로 되어 있다. 나아가 제1안마구(30)는 도 3에 도시된 것처럼 신체의 곡선에 알맞게끔 만곡 형성될 수도 있다. 제1안마구(30)의 좌우양측에는 축(32)이 설치되며, 이 축(32)은 베개본체(10)의 내부로 인입된다.

[36] 제1안마구기동부는 제1안마구(30)를 기동시키기 위하여 베개본체(10) 내부에 설치된다. 제1안마구의 축(32)이 제1안마구기동부에 연결된다. 제1안마구기동부는 제1안마구(30)를 상하방향으로 또는 좌우방향으로 기동시키며 경우에 따라 진동운동을 하도록 할 수도 있다.

[37] 또한 제2안마구(33)가 목받침부(20)의 좌우 양측에 설치되며 화살표로 표시된 것처럼 좌우방향으로 기동하게끔 설치된다. 베개본체(10)의 측면에는 제2안마구(33)가 좌우방향으로 기동할 수 있도록 하는 제2안마구기동부(미도시)가 설치된다. 제2안마구기동부는 제2안마구(33)를 좌우방향으로 기동시키기 위하여 베개본체(10) 내부에 설치된다. 제2안마구(33)는 손가락을 둥글에 오므린 형태, 즉 반원통 형태를 취하고 있으며, 어깨를 손으로 쥐어짜듯이 안마하는 효과를 제공한다.

[38] 또한, 제2안마구(33)는 어깨근육 내지 승모근을 이완시키는 작용을 한다. 제2안마구기동부는 제2안마구(33)가 베개본체로부터 바깥쪽으로 돌출되는 방향으로 기동하도록 구성될 수도 있다. 기동방식(모드)이나 작동 시간, 강도 등은 리모컨을 이용하여 조절하도록 할 수 있음은 물론이다. 이는 전술한 제1안마구(30)에도 마찬가지로 적용되는 내용이다. 제2안마구(33)는 평상시에는 베개본체(10) 내부에 인입되어 있다가 필요시 돌출하여 기동하도록 구성될 수 있다.

[39] 본 발명의 또 다른 실시예에 의하면, 베개본체(10)의 상면 좌우측에는 귀자리홈(13)이 패여 있다. 옆으로 누울 때 귀가 인입되도록 하여 귀가 눌리는 불편함이 없도록 하기 위한 것이다. 본 발명의 실시예에 의하면, 귀자리홈(13)에는 자체에 저장되어 있는 음원 또는 외부에서 공급받는 음원을 재생하여 음향을 생성하기 위한 음향부가 헤드폰과 유사한 방식으로 설치될 수 있다. 제공되는 음원은 새, 물, 바람과 같은 자연의 소리가 될 수 있다. 또한 학습보조기에서 사용되는 것으로서, 뇌로 하여금 안정된 상태 또는 숙면상태를 유도할 수 있는 음파가 될 수도 있다. 사용자 본인이 저장한 음악을 재생하거나

라디오 방송이 사용될 수도 있다.

[40] 이하, 제1안마구기동부와 제2안마구기동부에서 사용되는 기구적 구성을 도 4 내지 도 5를 참조하여 설명한다. 도 4 내지 도 5는 본 발명의 실시예에 의한 안마 기능을 갖는 베개의 안마구 기동부(40,50)의 구성도이다.

[41] 우선 도 4에 의한 안마구 기동부(40)에 의하면 모터의 출력축(41)에 연결되어 회전하는 캠판(42)과, 일단이 캠판(42)에 연결됨으로써 모터의 회전운동을 직선운동으로 변환되도록 하는 링크(43)와, 링크(43)에 연결되는 작동봉(44)과, 작동봉(44)을 가이드하기 위한 가이더(45)가 포함되고 있다. 작동봉(44)에 제2안마구(30)의 축(32)을 연결함으로써 제2안마구(30)를 상하로 운동시킬 수가 있게 되는 것이다. 제2안마구의 축(32)을 캠판에 직접 연결함으로써 캠의 특성에 따른 운동을 하도록 할 수도 있을 것이다.

[42] 도 5에 도시된 안마구 기동부(50)에 의하면, 모터(51) 및 감속기(52)를 통해 저속 회전하는 나사봉(53)과, 이 나사봉(53)에 나사결합하는 이동랙(54)과, 이동랙(54)을 가이드하기 위한 레일(55)이 포함될 수 있다. 이에 의하면 이동랙(54)에 제1안마구(30) 또는 제2안마구(33)를 연결함으로써 요망하는 움직임을 얻을 수 있다.

[43] 도 4 내지 도 5는 예시일 뿐이며 예시된 방식 이외에도 다양한 기구적 원리가 이용될 수 있다.

[44] 본 발명의 다른 실시예에 의하면 베개본체의 상면에도 지압효과를 통한 혈행개선을 위하여 지압돌기(14)가 설치될 수 있다. 이 지압돌기(14)는 후두부를 적절히 지압하도록 배치될 수 있다.

[45] 한편 제1안마구(30)의 양 옆에는 제3안마구(35)가 더 설치될 수 있다.

[46] 이하, 베개본체(10) 내부에서 상방향으로 출몰 가능하게설치되는 제3안마구(35)를 도 7을 추가로 참조하여 설명한다.

[47] 제3안마구(35)는 귀 뒤쪽으로서 목부위(N)의 양쪽 옆에 위치한 혈을 지압하기 위하여 사선방향으로(예를 들어 약 45°각도로) 기동하면서 신체를 가압하도록 설치된다. 물론 전술한 바와 같은 원리를 이용한 안마구 기동부(40, 즉 제3안마구 기동부)에 의해 작동될 수 있다. 도 7(a)는 평상시 상태를, 도 7(b)는 돌출하여 신체를 가압하는 상태를 도시한다.

[48] 제3안마구(35)는 골프공 크기의 볼형태로 제공될 수도 있으며, 마찰력을 줄이기 위하여 롤러처럼 구름운동이 가능하게 제공될 수도 있다. 또한 안마사가 손으로 직접 마사지하는 효과를 위하여 주먹의 형태로 마련될 수도 있다.

[49] 골프공 크기의 볼형태로 제공될 수도 있으면, 바퀴 형태로 제공될 수도 있다. 또한 안마사가 손으로 직접 마사지하는 효과를 위하여 주먹의 형태로 마련될 수도 있다.

[50] 이상에서 설명된 것들은 본 발명의 기술적 사상에 의거한 예시에 불과하다. 당업자는 청구범위를 통해 표현되는 본 발명의 기술적 사상의 범위를 넘지 않는 선에서 예시된 바를 활용하여 다양한 변형실시를 할 수 있을 것이다. 예를 들어

위에 설명된 모든 실시예들은 당업자에 의해 자유롭게 조합되어 실시될 수 있으며 어떠한 조합이든지 본 발명의 권리범위에 포함된다고 해석되어야 한다.

청구범위

[청구항 1] 베개본체;
상기 베개본체의 일측에서 돌출 형성되는 것으로서 사용자의 목부위를 받칠 수 있도록 하는 목받침부;
상기 베개본체와 목받침부 사이에는 안마구설치홈이 마련되고;
상기 안마구설치홈에는 상기 경추 상부의 좌우 양측 근육의 안마를 위하여 제1안마구가 설치되며;
상기 베개본체 내부에는 상기 제1안마구를 기동시키기 위한 제1안마구기동부가 설치되는 것을 특징으로 하는 안마 기능을 갖는 베개.

[청구항 2] 제1항에 있어서,
상기 목받침부의 좌우 양측에 설치되는 것으로서 좌우방향으로 기동하게끔 설치되는 제2안마구;
상기 제2안마구를 좌우방향으로 기동시키기 위하여 상기 베개본체 내부에 설치되는 제2안마구기동부;
를 더 포함하는 것을 특징으로 하는 안마 기능을 갖는 베개.

[청구항 3] 제1항에 있어서,
상기 목받침부는 끝으로 갈수록 점차적으로 얇고 뾰족하게 되어 있으며,
상기 목받침부 내부에는 대추혈을 따뜻하게 하기 위한 온열부가 설치되는 것을 특징으로 하는 안마 기능을 갖는 베개.

[청구항 4] 제1항에 있어서,
상기 베개본체의 상면 좌우측에는 옆으로 누울 때 귀가 인입될 수 있는 귀자리홈이 패여 있으며;
상기 귀자리홈에는 자체에 저장되어 있는 음원 또는 외부에서 공급받는 음원을 재생하여 음향을 생성시키기 위한 음향부가 설치되는 것을 특징으로 하는 안마 기능을 갖는 베개

[청구항 5] 제1항에 있어서,
귀 뒤쪽으로서 경추의 양쪽 옆에 위치한 혈을 지압하기 위하여 사선방향으로(예를 들어 약 45°각도로) 기동하면서 신체를 가압하도록 하는 제3안마구;
상기 제3안마구(35)를 기동시키기 위하여 상기 베개본체 내부에 설치되는 제3안마구 기동부;를 더 포함하는 것을 특징으로 하는 안마 기능을 갖는 베개.

WO 2019/017703 PCT/KR2018/008156

[도1]

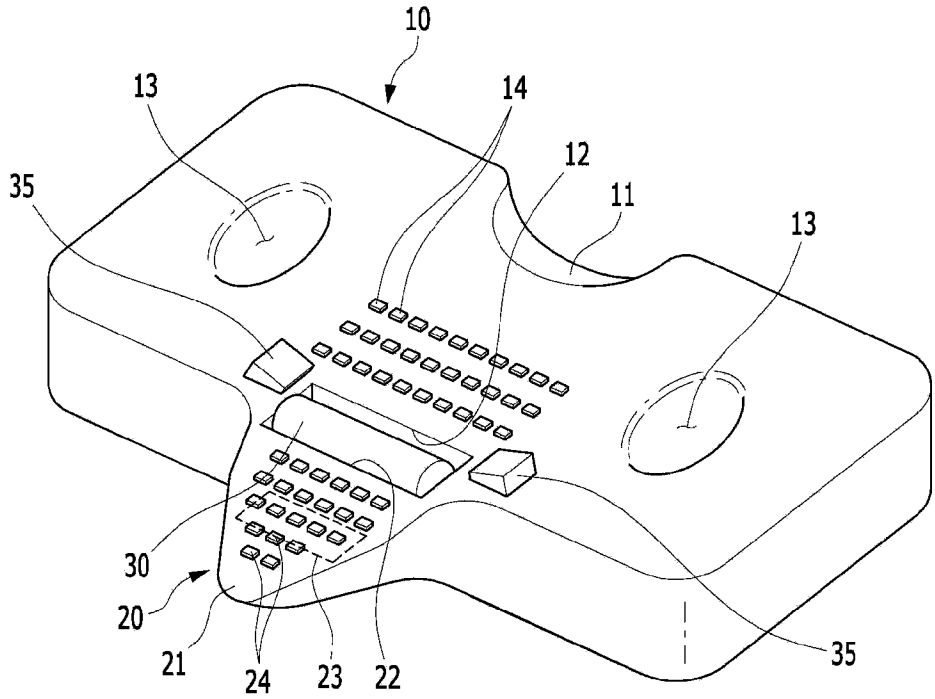

[도2]

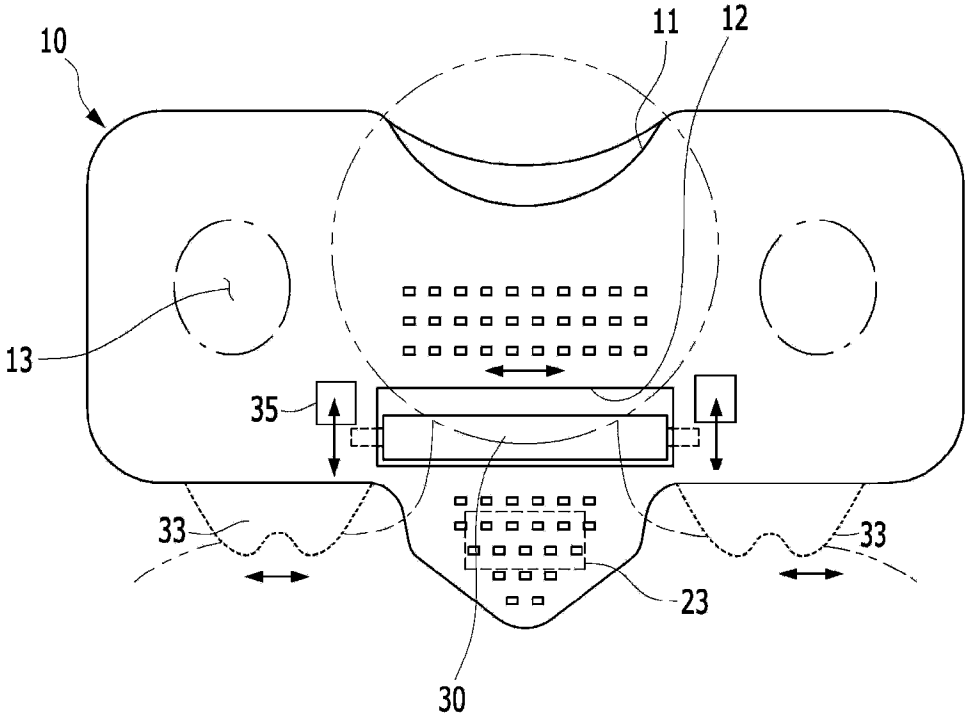

[도3]

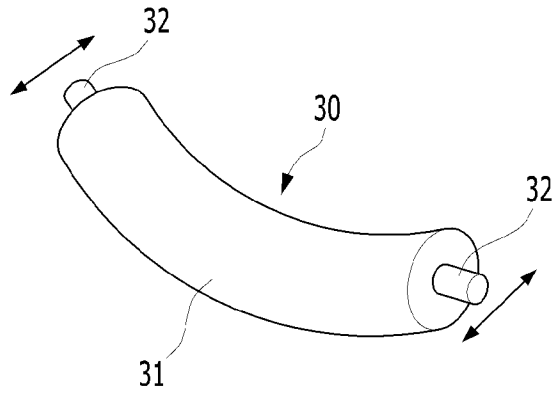

[도4]

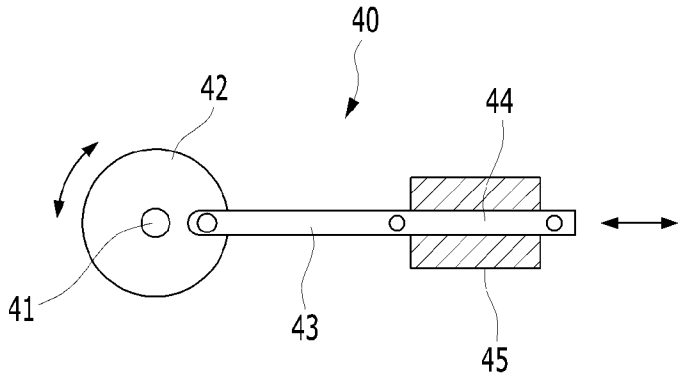

[도5]

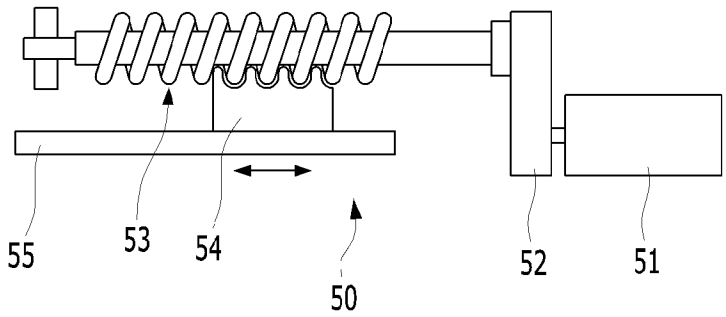

[도6]

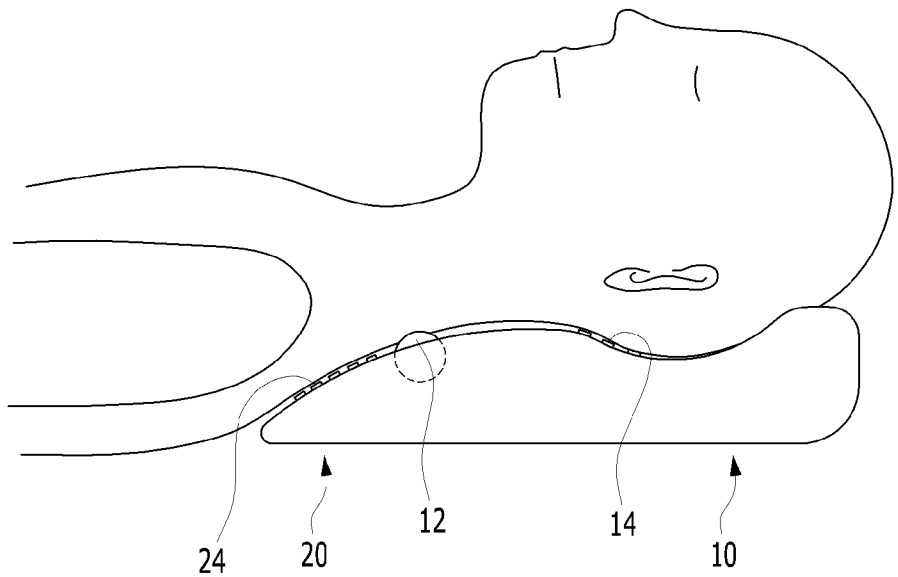

[도7]

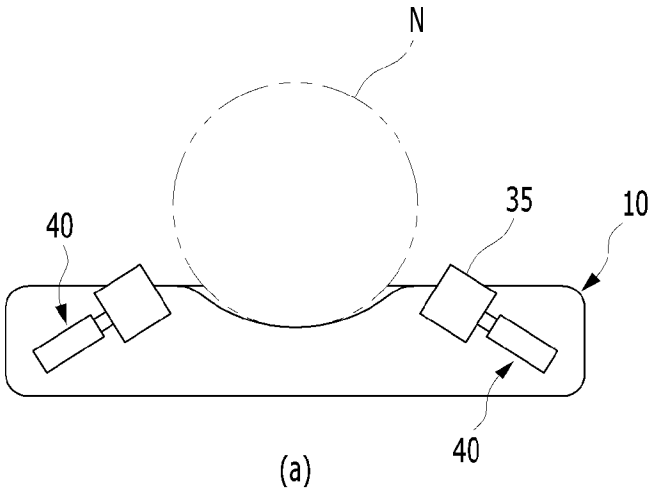

(a)

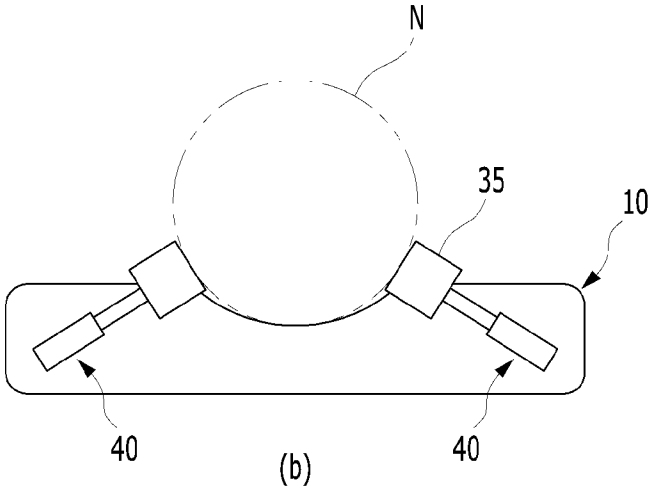

(b)

INTERNATIONAL SEARCH REPORT

International application No.
PCT/KR2018/008156

A. CLASSIFICATION OF SUBJECT MATTER

A47G 9/10(2006.01)i, A61H 7/00(2006.01)i, A61H 15/00(2006.01)i, A61H 39/04(2006.01)i, A61F 7/02(2006.01)i

According to International Patent Classification (IPC) or to both national classification and IPC

B. FIELDS SEARCHED

Minimum documentation searched (classification system followed by classification symbols)

A47G 9/10; A61H 23/02; A61H 39/04; A61H 7/00; A61H 15/00; A61F 7/02

Documentation searched other than minimum documentation to the extent that such documents are included in the fields searched
Korean Utility models and applications for Utility models: IPC as above
Japanese Utility models and applications for Utility models: IPC as above

Electronic data base consulted during the international search (name of data base and, where practicable, search terms used)

eKOMPASS (KIPO internal) & Keywords: cervical spine, massage, pillow, groove electric motion

C. DOCUMENTS CONSIDERED TO BE RELEVANT

Category*	Citation of document, with indication, where appropriate, of the relevant passages	Relevant to claim No.
Y	KR 20-0260298 Y1 (JANG, Ik Chun) 10 January 2002 See claim 1 and figures 1-5.	1,3,4
A		2,5
Y	KR 10-1716262 B1 (HONG, Dae Soon) 27 March 2017 See paragraphs [0047]-[0050], [0065] and figure 1.	1,3,4
A	JP 3257768 B2 (TOSHIBA TEC CORP.) 18 February 2002 See paragraphs [0072]-[0075] and figure 13.	1-5
A	JP 2004-135891 A (TOSHIBA TEC CORP.) 13 May 2004 See paragraphs [0013]-[0021] and figures 1, 2.	1-5
A	KR 10-0972060 B1 (KANG, Sung Won) 22 July 2010 See claims 1, 3 and figures 2, 4, 5a.	1-5

☐ Further documents are listed in the continuation of Box C.

☒ See patent family annex.

* Special categories of cited documents:

"A" document defining the general state of the art which is not considered to be of particular relevance

"E" earlier application or patent but published on or after the international filing date

"L" document which may throw doubts on priority claim(s) or which is cited to establish the publication date of another citation or other special reason (as specified)

"O" document referring to an oral disclosure, use, exhibition or other means

"P" document published prior to the international filing date but later than the priority date claimed

"T" later document published after the international filing date or priority date and not in conflict with the application but cited to understand the principle or theory underlying the invention

"X" document of particular relevance; the claimed invention cannot be considered novel or cannot be considered to involve an inventive step when the document is taken alone

"Y" document of particular relevance; the claimed invention cannot be considered to involve an inventive step when the document is combined with one or more other such documents, such combination being obvious to a person skilled in the art

"&" document member of the same patent family

Date of the actual completion of the international search	Date of mailing of the international search report
24 OCTOBER 2018 (24.10.2018)	**24 OCTOBER 2018 (24.10.2018)**

Name and mailing address of the ISA/KR	Authorized officer
Korean Intellectual Property Office Government Complex Daejeon Building 4, 189, Cheongsa-ro, Seo-gu, Daejeon, 35208, Republic of Korea Facsimile No. +82-42-481-8578	Telephone No.

INTERNATIONAL SEARCH REPORT
Information on patent family members

International application No.
PCT/KR2018/008156

Patent document cited in search report	Publication date	Patent family member	Publication date
KR 20-0260298 Y1	10/01/2002	KR 10-2003-0031376 A	21/04/2003
KR 10-1716262 B1	27/03/2017	NONE	
JP 3257768 B2	18/02/2002	JP 11-056944 A	02/03/1999
JP 2004-135891 A	13/05/2004	NONE	
KR 10-0972060 B1	22/07/2010	NONE	

국 제 조 사 보 고 서

국제출원번호
PCT/KR2018/008156

A. 발명이 속하는 기술분류(국제특허분류(IPC))

A47G 9/10(2006.01)i, A61H 7/00(2006.01)i, A61H 15/00(2006.01)i, A61H 39/04(2006.01)i, A61F 7/02(2006.01)i

B. 조사된 분야

조사된 최소문헌(국제특허분류를 기재)
A47G 9/10; A61H 23/02; A61H 39/04; A61H 7/00; A61H 15/00; A61F 7/02

조사된 기술분야에 속하는 최소문헌 이외의 문헌
한국등록실용신안공보 및 한국공개실용신안공보: 조사된 최소문헌란에 기재된 IPC
일본등록실용신안공보 및 일본공개실용신안공보: 조사된 최소문헌란에 기재된 IPC

국제조사에 이용된 전산 데이터베이스(데이터베이스의 명칭 및 검색어(해당하는 경우))
eKOMPASS(특허청 내부 검색시스템) & 키워드:경추, 안마, 베개, 홈 전동

C. 관련 문헌

카테고리*	인용문헌명 및 관련 구절(해당하는 경우)의 기재	관련 청구항
Y	KR 20-0260298 Y1 (장익춘) 2002.01.10 청구항 1 및 도면 1-5 참조.	1,3,4
A		2,5
Y	KR 10-1716262 B1 (홍대순) 2017.03.27 단락 [0047]-[0050], [0065] 및 도면 1 참조.	1,3,4
A	JP 3257768 B2 (TOSHIBA TEC CORP.) 2002.02.18 단락 [0072]-[0075] 및 도면 13 참조.	1-5
A	JP 2004-135891 A (TOSHIBA TEC CORP.) 2004.05.13 단락 [0013]-[0021] 및 도면 1, 2 참조.	1-5
A	KR 10-0972060 B1 (강성원) 2010.07.22 청구항 1, 3 및 도면 2, 4, 5a 참조.	1-5

☐ 추가 문헌이 C(계속)에 기재되어 있습니다.

☒ 대응특허에 관한 별지를 참조하십시오.

* 인용된 문헌의 특별 카테고리:

"A" 특별히 관련이 없는 것으로 보이는 일반적인 기술수준을 정의한 문헌

"E" 국제출원일보다 빠른 출원일 또는 우선일을 가지나 국제출원일 이후에 공개된 선출원 또는 특허 문헌

"L" 우선권 주장에 의문을 제기하는 문헌 또는 다른 인용문헌의 공개일 또는 다른 특별한 이유(이유를 명시)를 밝히기 위하여 인용된 문헌

"O" 구두 개시, 사용, 전시 또는 기타 수단을 언급하고 있는 문헌

"P" 우선일 이후에 공개되었으나 국제출원일 이전에 공개된 문헌

"T" 국제출원일 또는 우선일 후에 공개된 문헌으로, 출원과 상충하지 않으며 발명의 기초가 되는 원리나 이론을 이해하기 위해 인용된 문헌

"X" 특별한 관련이 있는 문헌. 해당 문헌 하나만으로 청구된 발명의 신규성 또는 진보성이 없는 것으로 본다.

"Y" 특별한 관련이 있는 문헌. 해당 문헌이 하나 이상의 다른 문헌과 조합하는 경우로 그 조합이 당업자에게 자명한 경우 청구된 발명은 진보성이 없는 것으로 본다.

"&" 동일한 대응특허문헌에 속하는 문헌

국제조사의 실제 완료일	국제조사보고서 발송일
2018년 10월 24일 (24.10.2018)	2018년 10월 24일 (24.10.2018)

ISA/KR의 명칭 및 우편주소
대한민국 특허청
(35208) 대전광역시 서구 청사로 189,
4동 (둔산동, 정부대전청사)
팩스 번호 +82-42-481-8578

심사관
김연경
전화번호 +82-42-481-3325

국제조사보고서
대응특허에 관한 정보

국제출원번호
PCT/KR2018/008156

국제조사보고서에서 인용된 특허문헌	공개일	대응특허문헌	공개일
KR 20-0260298 Y1	2002/01/10	KR 10-2003-0031376 A	2003/04/21
KR 10-1716262 B1	2017/03/27	없음	
JP 3257768 B2	2002/02/18	JP 11-056944 A	1999/03/02
JP 2004-135891 A	2004/05/13	없음	
KR 10-0972060 B1	2010/07/22	없음	