(19)中华人民共和国国家知识产权局

(12)实用新型专利

(10)授权公告号 CN 202800116 U
(45)授权公告日 2013.03.20

(21)申请号 201220492217.5

(22)申请日 2012.09.25

(73)专利权人 孙文博
地址 250031 山东省济南市天桥区汽车厂东路29号

(72)发明人 孙文博

(74)专利代理机构 济南泉城专利商标事务所 37218
代理人 张贵宾

(51)Int.Cl.
A24F 19/00(2006.01)

权利要求书 1 页 说明书 2 页 附图 1 页

(54)实用新型名称

防落灰分体式烟灰缸

(57)摘要

本实用新型公开了一种防落灰分体式烟灰缸，其特征是：包括分体式的烟灰缸体和外盘，所述外盘里设有烟灰缸体，外盘的直径大于烟灰缸体的直径，外盘上的外壁低于烟灰缸体，烟灰缸体和外盘之间构成浅槽。本实用新型的防落灰分体式烟灰缸包括分体式的烟灰缸体和外盘，烟灰缸体高于外盘上的外壁，可将香烟搭在烟灰缸体的凹槽处，防止了香烟因下滑而损伤桌面的情况；也可以在浅槽内放置少量的水作为烟水缸使用，用于熄灭香烟；具有结构简单、使用方便、便于清洗等优点。

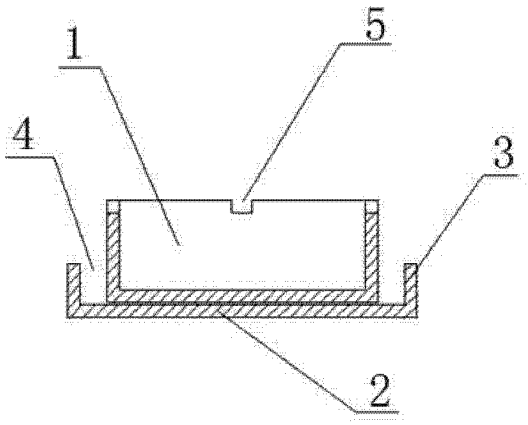

CN 202800116 U

1. 一种防落灰分体式烟灰缸，其特征是：包括分体式的烟灰缸体（1）和外盘（2），所述外盘（2）里设有烟灰缸体（1），外盘（2）的直径大于烟灰缸体（1）的直径，外盘（2）上的外壁（3）低于烟灰缸体（1），烟灰缸体（1）和外盘（2）之间构成浅槽（4）。

2. 根据权利要求 1 所述的防落灰烟灰缸，其特征是：所述烟灰缸体（1）上沿设有 2 个以上的凹槽（5）。

3. 根据权利要求 1 所述的防落灰烟灰缸，其特征是：所述烟灰缸体（1）和外盘（2）的形状为圆形、椭圆形或多边形。

防落灰分体式烟灰缸

技术领域

[0001] 本实用新型涉及一种烟具，特别涉及一种防落灰分体式烟灰缸。

背景技术

[0002] 吸烟者使用普通薄壁烟灰缸时，习惯将香烟燃烧的一端搭在烟灰缸壁上，过滤咀一端放在桌子上，这样往往会使燃烧的香烟越来越短，滑到桌面上，损伤桌面或弄脏桌面，严重者可引起火灾；而类似酒店里的烟灰缸存在壁厚、重量又大，不方便清洗且严重浪费材料。

发明内容

[0003] 为克服现有技术的不足，本实用新型提供了一种结构简单、实用方便、便于清洗的防落灰分体式烟灰缸。

[0004] 本实用新型是通过如下技术实现的：

[0005] 一种防落灰分体式烟灰缸，其特征是：包括分体式的烟灰缸体和外盘，所述外盘里设有烟灰缸体，外盘的直径大于烟灰缸体的直径，外盘上的外壁低于烟灰缸体，烟灰缸体和外盘之间构成浅槽。

[0006] 所述烟灰缸体上沿设有 2 个以上的凹槽。

[0007] 所述烟灰缸体和外盘的形状为圆形、椭圆形或多边形。

[0008] 与现有技术相比，本实用新型的有益效果是：本实用新型的防落灰分体式烟灰缸包括分体式的烟灰缸体和外盘，烟灰缸体高于外盘上的外壁，可将香烟搭在烟灰缸体的凹槽处，防止了香烟因下滑而损伤桌面的情况；也可以在浅槽内放置少量的水作为烟水缸使用，用于熄灭香烟；具有结构简单、实用方便、便于清洗等优点。

附图说明

[0009] 下面结合附图对本实用新型作进一步的说明。

[0010] 附图 1 为本实用新型防落灰烟灰缸的结构示意图；

[0011] 附图 2 为本本实用新型防落灰烟灰缸的俯视图。

[0012] 图中，1 烟灰缸体，2 外盘，3 外壁，4 浅槽，5 凹槽。

具体实施方式

[0013] 下面结合附图与具体实施方式，对本实用新型做进一步说明。附图是本实用新型的具体实施例。该实施例为一种防落灰分体式烟灰缸，其特征是：包括分体式的烟灰缸体 1 和外盘 2，所述外盘 2 里设有烟灰缸体 1，外盘 2 的直径大于烟灰缸体 1 的直径，外盘 2 上的外壁 3 低于烟灰缸体 1，烟灰缸体 1 和外盘 2 之间构成浅槽 4。所述烟灰缸体 1 上沿设有 2 个以上的凹槽 5。所述烟灰缸体 1 和外盘 2 的形状为圆形、椭圆形或多边形。

[0014] 本实用新型的防落灰分体式烟灰缸包括分体式的烟灰缸体 1 和外盘 2，烟灰缸体

1 高于外盘 2 上的外壁 3，可将香烟搭在烟灰缸体 1 的凹槽 5 处，防止了香烟因下滑而损伤桌面的情况；也可以在浅槽 5 内放置少量的水作为烟水缸使用，用于熄灭香烟；具有结构简单、实用方便、便于清洗等优点。

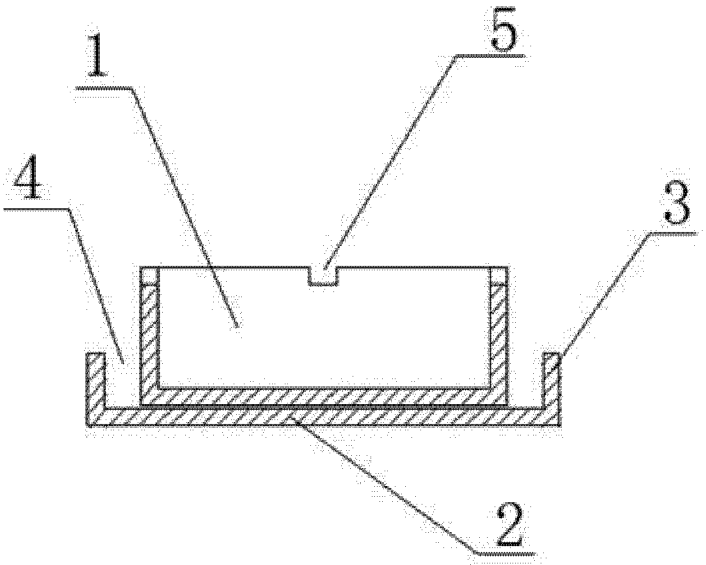

图 1

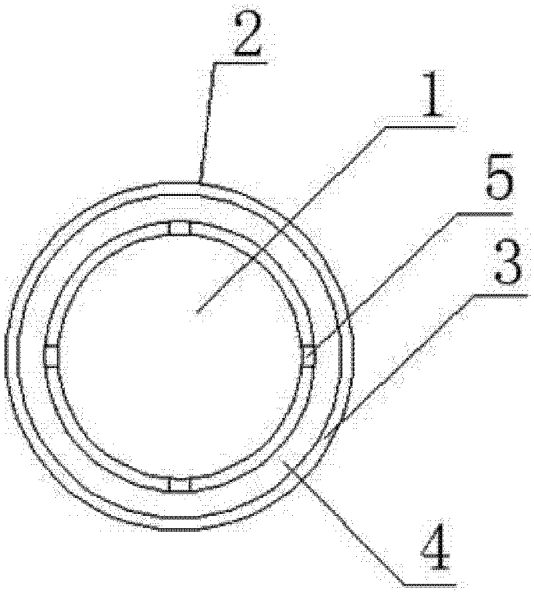

图 2