(19)中华人民共和国国家知识产权局

(12)实用新型专利

(10)授权公告号 CN 208875661 U
(45)授权公告日 2019.05.21

(21)申请号 201721857826.5

(22)申请日 2017.12.27

(73)专利权人 博洛尼家居用品湖北有限公司
地址 437100 湖北省咸宁市长江产业园内1栋

(72)发明人 孟庆贺 蔡明 黄文娜

(74)专利代理机构 北京汇泽知识产权代理有限公司 11228
代理人 张涛

(51)Int.Cl.
A47B 77/04(2006.01)
A47B 77/08(2006.01)
A47B 97/00(2006.01)

权利要求书1页 说明书3页 附图3页

(54)实用新型名称

一种可调节式橱柜

(57)摘要

本实用新型公开了一种可调节式橱柜，包括箱体，所述箱体右侧的底部通过支撑座固定连接有电机，且电机的输出轴固定连接有第一皮带轮，所述第一皮带轮的表面通过皮带传动连接有第二皮带轮，本实用新型涉及橱柜制造技术领域。该可调节式橱柜，能够调节第一过滤板与第二过滤板之间的距离，以便于放置不同大小的餐具等，且便于拆卸第一过滤板和第二过滤板对其进行清洗，提高了橱柜的实用性，能够对餐具上大量的水进行收集，防止橱柜内部产生积水，降低其使用寿命，且能够对餐具上残留的水滴进行均匀的烘干，提高了橱柜的实用性，能够对橱柜内部的异味进行过滤处理，防止其内部放置的餐具染上异味，影响餐具的正常使用。

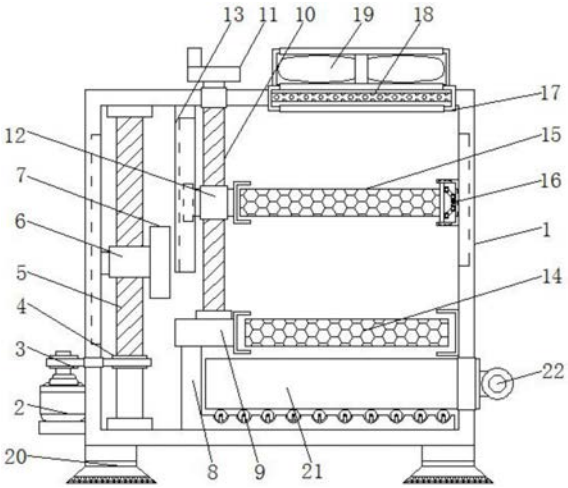

CN 208875661 U

1.一种可调节式橱柜，包括箱体(1)，其特征在于：所述箱体(1)右侧的底部通过支撑座固定连接有电机(2)，且电机(2)的输出轴固定连接有第一皮带轮(3)，所述第一皮带轮(3)的表面通过皮带传动连接有第二皮带轮(4)，所述第二皮带轮(4)的轴心处固定连接有第一丝杆(5)，且第一丝杆(5)的两端分别与箱体(1)内壁的顶部和底部转动连接，所述第一丝杆(5)的表面螺纹连接有第一螺纹块(6)，且第一螺纹块(6)的左侧通过滑动杆与箱体(1)内壁的左侧滑动连接，所述第一螺纹块(6)的右侧固定连接有加热板(7)，所述箱体(1)内壁的底部通过L型板(8)固定连接有支撑板(9)，且支撑板(9)的右侧与箱体(1)内壁的右侧之间通过第一U型槽活动连接有第一过滤板(14)，所述支撑板(9)的顶部转动连接有第二丝杆(10)，所述第二丝杆(10)的顶端贯穿箱体(1)且延伸至箱体(1)的外部，所述第二丝杆(10)位于箱体(1)外部的一端固定连接有转动盘(11)，所述第二丝杆(10)位于箱体(1)内部的表面螺纹连接有第二螺纹块(12)，且第二螺纹块(12)的左侧通过直板(13)与箱体(1)内壁的顶部滑动连接，所述第二螺纹块(12)的右侧通过第二U型槽活动连接有第二过滤板(15)，且第二过滤板(15)的右侧通过卡紧装置(16)与箱体(1)内壁的右侧滑动连接。

2.根据权利要求1所述的一种可调节式橱柜，其特征在于：所述卡紧装置(16)包括卡槽(161)，所述卡槽(161)的右侧与箱体(1)内壁的右侧滑动连接，所述卡槽(161)内壁的顶部与底部之间滑动连接有卡板(162)，且卡板(162)右侧的顶部和底部与卡槽(161)内壁一侧之间均转动连接有连杆(163)，两个所述连杆(163)相对的一端之间固定连接有弹簧(164)。

3.根据权利要求1所述的一种可调节式橱柜，其特征在于：所述箱体(1)顶部的右侧贯穿有滤气框(17)，且滤气框(17)内壁的两侧之间固定连接有第三过滤板(18)，所述滤气框(17)的顶部固定连接有风扇(19)。

4.根据权利要求1所述的一种可调节式橱柜，其特征在于：所述箱体(1)底部的两侧均固定连接有支撑腿(20)。

5.根据权利要求1所述的一种可调节式橱柜，其特征在于：所述L型板(8)的顶部通过滚轮活动连接有接水箱(21)，所述接水箱(21)的右侧贯穿箱体(1)且延伸至箱体(1)的外部，所述接水箱(21)位于箱体(1)外部的一端固定连接有拉柄(22)。

6.根据权利要求1所述的一种可调节式橱柜，其特征在于：所述箱体(1)的表面通过合页铰接有箱门(23)。

一种可调节式橱柜

技术领域

[0001] 本实用新型涉及橱柜制造技术领域，具体为一种可调节式橱柜。

背景技术

[0002] 橱柜又称家庭厨房家具、橱兵等，是家庭厨房内集烧、洗、储物、吸油烟等综合功于一身的家庭民用设施，在某种意义上我们甚至可以把整体厨房的设计等同于整体橱柜的的设计，橱柜由吊柜、地柜、台面和各类功能五金配件组成。

[0003] 现有的橱柜，不便于调节其内部空间的大小，不便于放置不同大小的餐具等，降低了其实用性，橱柜使用时间较长时会产生异味，使其内部放置的餐具染上异味，影响餐具的正常使用，且现有的橱柜，无法对餐具表面的水滴进行均匀的烘干，降低了其实用性。

实用新型内容

[0004] 针对现有技术的不足，本实用新型提供了一种可调节式橱柜，解决了现有的橱柜，不便于调节其内部空间的大小，不便于放置不同大小的餐具等，降低了其实用性，橱柜使用时间较长时会产生异味，使其内部放置的餐具染上异味，影响餐具正常使用的问题。

[0005] 为实现以上目的，本实用新型通过以下技术方案予以实现：一种可调节式橱柜，包括箱体，所述箱体右侧的底部通过支撑座固定连接有电机，且电机的输出轴固定连接有第一皮带轮，所述第一皮带轮的表面通过皮带传动连接有第二皮带轮，所述第二皮带轮的轴心处固定连接有第一丝杆，且第一丝杆的两端分别与箱体内壁的顶部和底部转动连接，所述第一丝杆的表面螺纹连接有第一螺纹块，且第一螺纹块的左侧通过滑动杆与箱体内壁的左侧滑动连接，所述第一螺纹块的右侧固定连接有加热板，所述箱体内壁的底部通过L型板固定连接有支撑板，且支撑板的右侧与箱体内壁的右侧之间通过第一U型槽活动连接有第一过滤板，所述支撑板的顶部转动连接有第二丝杆，所述第二丝杆的顶端贯穿箱体且延伸至箱体的外部，所述第二丝杆位于箱体外部的一端固定连接有转动盘，所述第二丝杆位于箱体内部的表面螺纹连接有第二螺纹块，且第二螺纹块的左侧通过直板与箱体内壁的顶部滑动连接，所述第二螺纹块的右侧通过第二U型槽活动连接有第二过滤板，且第二过滤板的右侧通过卡紧装置与箱体内壁的右侧滑动连接。

[0006] 优选的，所述卡紧装置包括卡槽，所述卡槽的右侧与箱体内壁的右侧滑动连接，所述卡槽内壁的顶部与底部之间滑动连接有卡板，且卡板右侧的顶部和底部与卡槽内壁一侧之间均转动连接有连杆，两个所述连杆相对的一端之间固定连接有弹簧。

[0007] 优选的，所述箱体顶部的右侧贯穿有滤气框，且滤气框内壁的两侧之间固定连接有第三过滤板，所述滤气框的顶部固定连接有风扇。

[0008] 优选的，所述箱体底部的两侧均固定连接有支撑腿。

[0009] 优选的，所述L型板的顶部通过滚轮活动连接有接水箱，所述接水箱的右侧贯穿箱体且延伸至箱体的外部，所述接水箱位于箱体外部的一端固定连接有拉柄。

[0010] 优选的，所述箱体的表面通过合页铰接有箱门。

[0011] 有益效果

[0012] 本实用新型提供了一种可调节式橱柜。具备以下有益效果：

[0013] (1)、该可调节式橱柜，通过箱体内壁的底部通过L型板固定连接有支撑板，且支撑板的右侧与箱体内壁的右侧之间通过第一U型槽活动连接有第一过滤板，所述支撑板的顶部转动连接有第二丝杆，所述第二丝杆的顶端贯穿箱体且延伸至箱体的外部，所述第二丝杆位于箱体外部的一端固定连接有转动盘，所述第二丝杆位于箱体内部的表面螺纹连接有第二螺纹块，且第二螺纹块的左侧通过直板与箱体内壁的顶部滑动连接，所述第二螺纹块的右侧通过第二U型槽活动连接有第二过滤板，且第二过滤板的右侧通过卡紧装置与箱体内壁的右侧滑动连接，能够调节第一过滤板与第二过滤板之间的距离，以便于放置不同大小的餐具等，且便于拆卸第一过滤板和第二过滤板对其进行清洗，提高了橱柜的实用性。

[0014] (2)、该可调节式橱柜，通过箱体右侧的底部通过支撑座固定连接有电机，且电机的输出轴固定连接有第一皮带轮，所述第一皮带轮的表面通过皮带传动连接有第二皮带轮，所述第二皮带轮的轴心处固定连接有第一丝杆，且第一丝杆的两端分别与箱体内壁的顶部和底部转动连接，所述第一丝杆的表面螺纹连接有第一螺纹块，且第一螺纹块的左侧通过滑动杆与箱体内壁的左侧滑动连接，所述第一螺纹块的右侧固定连接有加热板，L型板的顶部通过滚轮活动连接有接水箱，所述接水箱的右侧贯穿箱体且延伸至箱体的外部，所述接水箱位于箱体外部的一端固定连接有拉柄，能够对餐具上大量的水进行收集，防止橱柜内部产生积水，降低其使用寿命，且能够对餐具上残留的水滴进行均匀的烘干，提高了橱柜的实用性。

[0015] (3)、该可调节式橱柜，通过箱体顶部的右侧贯穿有滤气框，且滤气框内壁的两侧之间固定连接有第三过滤板，所述滤气框的顶部固定连接有风扇，能够对橱柜内部的异味进行过滤处理，防止其内部放置的餐具染上异味，影响餐具的正常使用。

附图说明

[0016] 图1为本实用新型结构示意图；

[0017] 图2为本实用新型外部的结构示意图；

[0018] 图3为本实用新型卡紧装置的结构示意图。

[0019] 图中：1箱体、2电机、3第一皮带轮、4第二皮带轮、5第一丝杆、6第一螺纹块、7加热板、8L型板、9支撑板、10第二丝杆、11转动盘、12第二螺纹块、13直板、14第一过滤板、15第二过滤板、16卡紧装置、161卡槽、162卡板、163连杆、164弹簧、17滤气框、18第三过滤板、19风扇、20支撑腿、21接水箱、22拉柄、23箱门。

具体实施方式

[0020] 下面将结合本实用新型实施例中的附图，对本实用新型实施例中的技术方案进行清楚、完整地描述，显然，所描述的实施例仅仅是本实用新型一部分实施例，而不是全部的实施例。基于本实用新型中的实施例，本领域普通技术人员在没有做出创造性劳动前提下所获得的所有其他实施例，都属于本实用新型保护的范围。

[0021] 请参阅图1-3，本实用新型提供一种技术方案：一种可调节式橱柜，包括箱体1，箱体1右侧的底部通过支撑座固定连接有电机2，电机2为三相异步交流电机，且电机2的输出

轴固定连接有第一皮带轮3，第一皮带轮3的表面通过皮带传动连接有第二皮带轮4，第二皮带轮4的轴心处固定连接有第一丝杆5，且第一丝杆5的两端分别与箱体1内壁的顶部和底部转动连接，第一丝杆5的表面螺纹连接有第一螺纹块6，且第一螺纹块6的左侧通过滑动杆与箱体1内壁的左侧滑动连接，箱体1内壁的左侧设置有与滑动杆配合使用的第一滑轨，第一螺纹块6的右侧固定连接有加热板7，箱体1内壁的底部通过L型板8固定连接有支撑板9，且支撑板9的右侧与箱体1内壁的右侧之间通过第一U型槽活动连接有第一过滤板14，支撑板9的顶部转动连接有第二丝杆10，第二丝杆10的顶端贯穿箱体1且延伸至箱体1的外部，第二丝杆10位于箱体1外部的一端固定连接有转动盘11，第二丝杆10位于箱体1内部的表面螺纹连接有第二螺纹块12，且第二螺纹块12的左侧通过直板13与箱体1内壁的顶部滑动连接，直板13的内部设置有第二螺纹块12配合使用的滑槽，第二螺纹块12的右侧通过第二U型槽活动连接有第二过滤板15，且第二过滤板15的右侧通过卡紧装置16与箱体1内壁的右侧滑动连接，卡紧装置16包括卡槽161，卡槽161的右侧与箱体1内壁的右侧滑动连接，箱体1内壁的右侧设置有卡槽161配合使用的第二滑轨，卡槽161内壁的顶部与底部之间滑动连接有卡板162，且卡板162右侧的顶部和底部与卡槽161内壁一侧之间均转动连接有连杆163，两个连杆163相对的一端之间固定连接有弹簧164，箱体1顶部的右侧贯穿有滤气框17，且滤气框17内壁的两侧之间固定连接有第三过滤板18，滤气框17的顶部固定连接有风扇19，滤气框17的顶部和底部均开设有与风扇19配合使用的开口，箱体1底部的两侧均固定连接有支撑腿20，L型板8的顶部通过滚轮活动连接有接水箱21，接水箱21的右侧贯穿箱体1且延伸至箱体1的外部，接水箱21位于箱体1外部的一端固定连接有拉柄22，箱体1的表面通过合页铰接有箱门23。

[0022] 工作时，通过转动盘11转动第二丝杆10，第二丝杆10带动第二螺纹块12移动，第二螺纹块12通过第二U型槽和卡紧装置16带动第二过滤板15移动，调节第二过滤板15和第一过滤板14之间的距离，以便于放置不同大小的餐具，通过接水箱21能够对餐具上大量的水进行收集，电机2工作带动第一皮带轮3转动，第一皮带轮3通过皮带和第二皮带轮4带动第一丝杆5转动，第一丝杆5带动第一螺纹块6移动，第一螺纹块6带动加热板7移动，对餐具进行均匀的烘干，风扇19工作，通过第三过滤板18对橱柜内部的异味进行处理。

[0023] 需要说明的是，在本文中，诸如第一和第二等之类的关系术语仅仅用来将一个实体或者操作与另一个实体或操作区分开来，而不一定要求或者暗示这些实体或操作之间存在任何这种实际的关系或者顺序。而且，术语“包括”、“包含”或者其任何其他变体意在涵盖非排他性的包含，从而使得包括一系列要素的过程、方法、物品或者设备不仅包括那些要素，而且还包括没有明确列出的其他要素，或者是还包括为这种过程、方法、物品或者设备所固有的要素。

[0024] 尽管已经示出和描述了本实用新型的实施例，对于本领域的普通技术人员而言，可以理解在不脱离本实用新型的原理和精神的情况下可以对这些实施例进行多种变化、修改、替换和变型，本实用新型的范围由所附权利要求及其等同物限定。

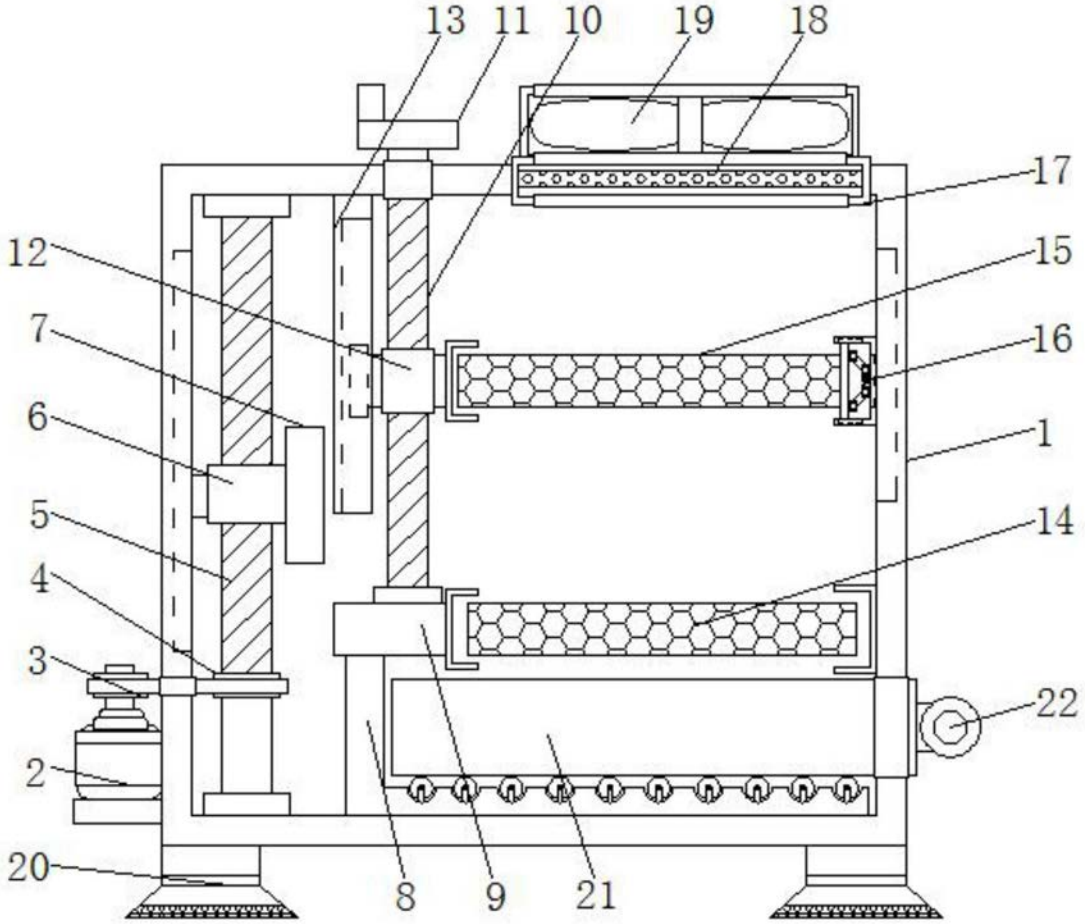

图1

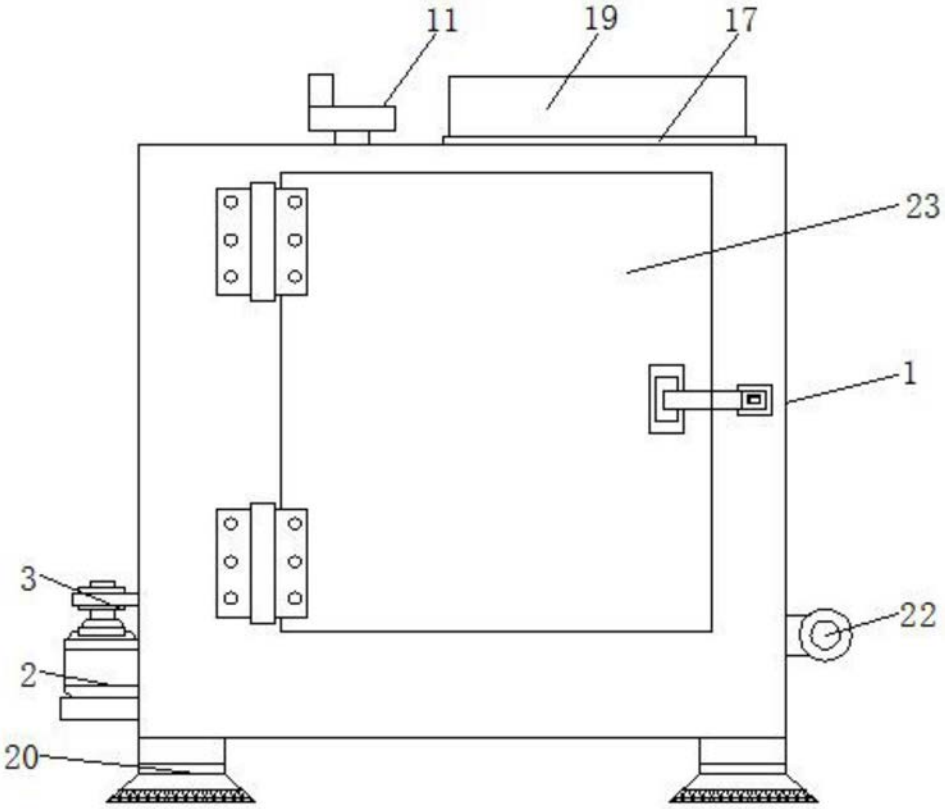

图2

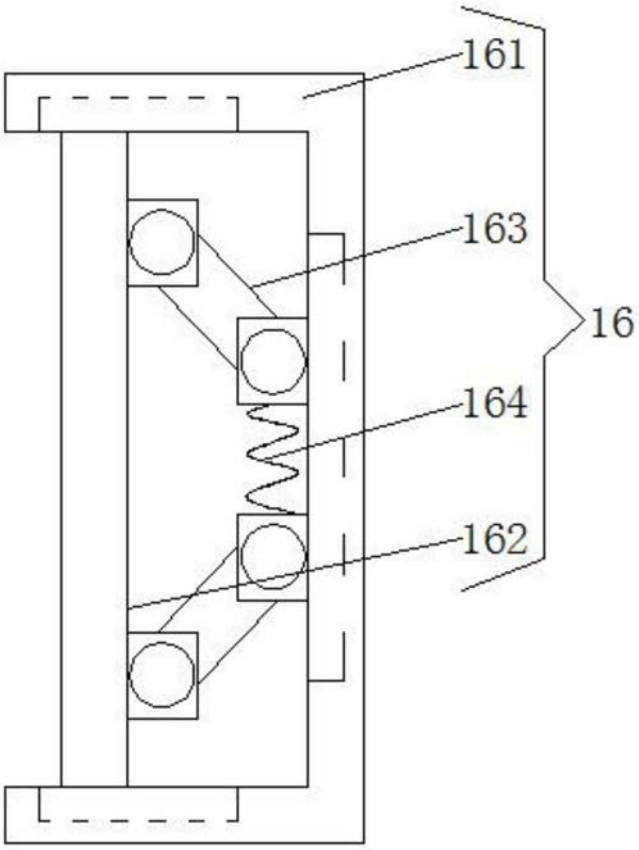

图3