(19)中华人民共和国国家知识产权局

(12)实用新型专利

(10)授权公告号 CN 209829478 U
(45)授权公告日 2019.12.24

(21)申请号 201820457995.8

(22)申请日 2018.03.30

(73)专利权人 四川斯特佳饲料有限公司
地址 610200 四川省成都市双流区蛟龙工业港新华大道七段597号

(72)发明人 何德洲

(74)专利代理机构 北京国谦专利代理事务所（普通合伙）11752
代理人 王亚男

(51)Int.Cl.
B07B 1/04(2006.01)
B07B 1/46(2006.01)
A23K 30/00(2016.01)

权利要求书1页 说明书3页 附图4页

(54)实用新型名称

一种饲料加工用烘干装置

(57)摘要

本实用新型公开了一种饲料加工用烘干装置，包括机体、出料口、进料门和进料转轴，所述机体底部安装有万向轮，且机体内部安装有电机，所述电机上方安装有转杆，且转杆上穿插有风扇，所述风扇上方设置有第一筛网，且第一筛网上方设置有第二筛网，所述第二筛网上方固定有毛刷，且第二筛网一侧设置有出料门，所述出料门上方固定有电动伸缩杆，且电动伸缩杆设置于加热箱内部，所述加热箱一侧设置有离心风扇，且离心风扇一侧连接有加热丝。该饲料加工用烘干装置安装有风扇，饲料进入加热箱后，在风扇的作用下能够经饲料吹起，饲料在加热箱内翻滚，这样能够更好的使饲料在加热箱内烘干，并且饲料全方位无死角的都会被加热烘干，能够更全面的对饲料烘干。

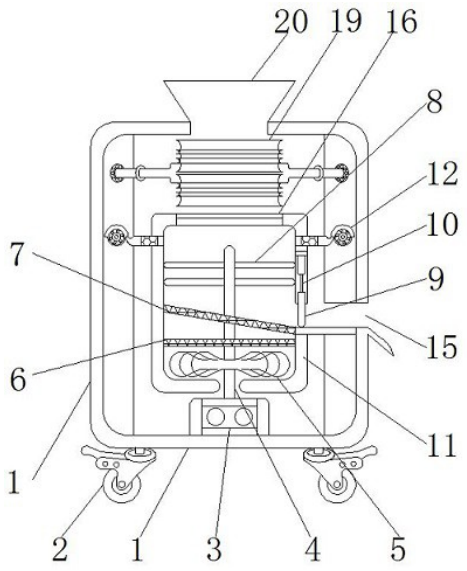

CN 209829478 U

1.一种饲料加工用烘干装置，包括机体(1)、出料口(15)、进料门(16)和进料转轴(19)，其特征在于：所述机体(1)底部安装有万向轮(2)，且机体(1)内部安装有电机(3)，所述电机(3)上方安装有转杆(4)，且转杆(4)上穿插有风扇(5)，所述风扇(5)上方设置有第一筛网(6)，且第一筛网(6)上方设置有第二筛网(7)，所述第二筛网(7)上方固定有毛刷(8)，且第二筛网(7)一侧设置有出料门(9)，所述出料门(9)上方固定有电动伸缩杆(10)，且电动伸缩杆(10)设置于加热箱(11)内部，所述加热箱(11)一侧设置有离心风扇(12)，且离心风扇(12)一侧连接有加热丝(13)，所述加热丝(13)一侧连接有管道(14)，且管道(14)设置于加热箱(11)内部，所述出料口(15)设置于出料门(9)的一侧，所述进料门(16)设置于毛刷(8)上方，且进料门(16)一侧连接有弹簧(17)，所述弹簧(17)一侧设置有开关(18)，所述进料转轴(19)设置于进料门(16)上方，且进料转轴(19)上方安装有进料口(20)。

2.根据权利要求1所述的一种饲料加工用烘干装置，其特征在于：所述第一筛网(6)的开孔密度大于第二筛网(7)的开孔密度，且第二筛网(7)为倾斜安置，并且第二筛网(7)与水平面构成夹角为30°。

3.根据权利要求1所述的一种饲料加工用烘干装置，其特征在于：所述毛刷(8)等角度设置于转杆(4)末端，且毛刷(8)的长度等于加热箱(11)直径的一半。

4.根据权利要求1所述的一种饲料加工用烘干装置，其特征在于：所述出料门(9)与加热箱(11)之间为套接连接，且出料门(9)与电动伸缩杆(10)构成固定结构。

5.根据权利要求1所述的一种饲料加工用烘干装置，其特征在于：所述离心风扇(12)一共设置有两个，且离心风扇(12)关于加热箱(11)中轴线对称安置。

6.根据权利要求1所述的一种饲料加工用烘干装置，其特征在于：所述进料转轴(19)与机体(1)之间为旋转连接，且进料转轴(19)的装料室的长度大于进料转轴(19)到进料门(16)上凸柱的距离。

一种饲料加工用烘干装置

技术领域

[0001] 本实用新型涉及饲料加工设备技术领域，具体为一种饲料加工用烘干装置。

背景技术

[0002] 随着科技的快速发展，人们生活水的提高，人们餐桌上的大鱼大肉离不开饲料的功劳，而饲料在加工后往往要经过烘干，而市面上的饲料加工用烘干装置不能够更全面的对饲料烘干、无法很好的控制进料量、无法很好的将颗粒中的碎粒剔除，无法满足实际工作中的需求，因此市面上迫切需要能改进饲料加工用烘干装置结构的技术，来完善此设备。

实用新型内容

[0003] 本实用新型的目的在于提供一种饲料加工用烘干装置，以解决上述背景技术中提出的现有的饲料加工用烘干装置在使用时不能够更全面的对饲料烘干、无法很好的控制进料量、无法很好的将颗粒中的碎粒剔除的问题。

[0004] 为实现上述目的，本实用新型提供如下技术方案：一种饲料加工用烘干装置，包括机体、出料口、进料门和进料转轴，所述机体底部安装有万向轮，且机体内部安装有电机，所述电机上方安装有转杆，且转杆上穿插有风扇，所述风扇上方设置有第一筛网，且第一筛网上方设置有第二筛网，所述第二筛网上方固定有毛刷，且第二筛网一侧设置有出料门，所述出料门上方固定有电动伸缩杆，且电动伸缩杆设置于加热箱内部，所述加热箱一侧设置有离心风扇，且离心风扇一侧连接有加热丝，所述加热丝一侧连接有管道，且管道设置于加热箱内部，所述出料口设置于出料门的一侧，所述进料门设置于毛刷上方，且进料门一侧连接有弹簧，所述弹簧一侧设置有开关，所述进料转轴设置于进料门上方，且进料转轴上方安装有进料口。

[0005] 优选的，所述第一筛网的开孔密度大于第二筛网的开孔密度，且第二筛网为倾斜安置，并且第二筛网与水平面构成夹角为30°。

[0006] 优选的，所述毛刷等角度设置于转杆末端，且毛刷的长度等于加热箱直径的一半。

[0007] 优选的，所述出料门与加热箱之间为套接连接，且出料门与电动伸缩杆构成固定结构。

[0008] 优选的，所述离心风扇一共设置有两个，且离心风扇关于加热箱中轴线对称安置。

[0009] 优选的，所述进料转轴与机体之间为旋转连接，且进料转轴的装料室的长度大于料转轴到进料门上凸柱的距离。

[0010] 与现有技术相比，本实用新型的有益效果是：该饲料加工用烘干装置：

[0011] 1、此设备安装有风扇，饲料进入加热箱后，在风扇的作用下能够经饲料吹起，饲料在加热箱内翻滚，这样能够更好的使饲料在加热箱内烘干，并且饲料全方位无死角的都会被加热烘干，能够更全面的对饲料烘干；

[0012] 2、此设备安装有进料转轴，在进料转轴的作用下，饲料从进料口进入进料转轴上的装料室，进料转轴旋转后饲料落入加热箱，能够很好的控制饲料进入加热箱的数量；

[0013] 3、此设备安装有第一筛网，第一筛网能够将完整较大的饲料留在第一筛网上，并且滑落至出料口，而较小的饲料将落在第二筛网上，这样能够更好颗粒中的碎粒剔除。

附图说明

[0014] 图1为本实用新型结构示意图；

[0015] 图2为本实用新型侧视结构示意图；

[0016] 图3为本实用新型管道结构示意图；

[0017] 图4为本实用新型进料门结构示意图。

[0018] 图中：1、机体，2、万向轮，3、电机，4、转杆，5、风扇，6、第一筛网，7、第二筛网，8、毛刷，9、出料门，10、电动伸缩杆，11、加热箱，12、离心风扇，13、加热丝，14、管道，15、出料口，16、进料门，17、弹簧，18、开关，19、进料转轴，20、进料口。

具体实施方式

[0019] 下面将结合本实用新型实施例中的附图，对本实用新型实施例中的技术方案进行清楚、完整地描述，显然，所描述的实施例仅仅是本实用新型一部分实施例，而不是全部的实施例。基于本实用新型中的实施例，本领域普通技术人员在没有做出创造性劳动前提下所获得的所有其他实施例，都属于本实用新型保护的范围。

[0020] 请参阅图1-4，本实用新型提供一种技术方案：一种饲料加工用烘干装置，包括机体1、万向轮2、电机3、转杆4、风扇5、第一筛网6、第二筛网7、毛刷8、出料门9、电动伸缩杆10、加热箱11、离心风扇12、加热丝13、管道14、出料口15、进料门16、弹簧17、开关18、进料转轴19和进料口20，机体1底部安装有万向轮2，且机体1内部安装有电机3，电机3上方安装有转杆4，且转杆4上穿插有风扇5，风扇5上方设置有第一筛网6，且第一筛网6上方设置有第二筛网7，第一筛网6的开孔密度大于第二筛网7的开孔密度，且第二筛网7为倾斜安置，并且第二筛网7与水平面构成夹角为30°，这样能够将较大的完整的饲料留在第二筛网7，并且在打开出料门9后滑落至出料口15，而较小的颗粒饲料从第二筛网7落入第一筛网6上，这样能够很好的将颗粒中的碎粒分离，第二筛网7上方固定有毛刷8，且第二筛网7一侧设置有出料门9，毛刷8等角度设置于转杆4末端，且毛刷8的长度等于加热箱11直径的一半，这样能够很好的对加热箱11进行清理，出料门9与加热箱11之间为套接连接，且出料门9与电动伸缩杆10构成固定结构，这样能够很好的通过电动伸缩杆10将出料门9打开，方便了出料，出料门9上方固定有电动伸缩杆10，且电动伸缩杆10设置于加热箱11内部，加热箱11一侧设置有离心风扇12，且离心风扇12一侧连接有加热丝13，离心风扇12一共设置有两个，且离心风扇12关于加热箱11中轴线对称安置，离心风扇12可以将加热丝13发出的热量传导至管道14内，再通过管道14将热量传导至加热箱11各个角落，这样能够很好的对加热箱11内的饲料进行烘干，并且也能够有很好的保温效果，加热丝13一侧连接有管道14，且管道14设置于加热箱11内部，出料口15设置于出料门9的一侧，进料门16设置于毛刷8上方，且进料门16一侧连接有弹簧17，弹簧17一侧设置有开关18，进料转轴19设置于进料门16上方，且进料转轴19上方安装有进料口20，进料转轴19与机体1之间为旋转连接，且进料转轴19的装料室的长度大于料转轴19到进料门16上凸柱的距离，进料口20设置于进料转轴19上方偏右一侧，这样饲料能够更好的落入进料转轴19的装料室上，通过重力使进料转轴19的装料室旋转，进料转轴19

在旋转过程中，装料室末端将带动进料门16上凸柱移动使进料门16移动，而另一个装料室将会将饲料倒进加热箱11内部，而进料门16移动时会使弹簧17一侧的开关触发，使电机3作业，从而使风扇5转动，而进料转轴19继续旋转，使装料室与进料门16上凸柱不接触，进料门16在弹簧17的作用下合起，从而使加热箱11成为密封空间，而烘干作业结束后关闭电机3，饲料将落在第二筛网7，打开电动伸缩杆10，饲料从第二筛网7中滑出，这样能够很好的控制饲料的进入量。

[0021] 工作原理：在使用该饲料加工用烘干装置之前，首先需要对整个饲料加工用烘干装置进行结构上的简单了解，首先将机体1通过万向轮2移动至合适位置，将该设备与外接电源相连接，打开离心风扇12与加热丝13，在离心风扇12与加热丝13的作用下，离心风扇12可以将加热丝13发出的热量传导至管道14内，再通过管道14将热量传导至加热箱11各个角落，将饲料从进料口20投入，饲料将落入进料转轴19的装料室上，通过重力使进料转轴19的装料室旋转，进料转轴19在旋转过程中，装料室末端将带动进料门16上凸柱移动使进料门16移动，而另一个装料室将会将饲料倒进加热箱11内部，而进料门16移动时会使弹簧17一侧的开关触发，使电机3作业，从而使风扇5转动，而进料转轴19继续旋转，使装料室与进料门16上凸柱不接触，进料门16在弹簧17的作用下合起，从而使加热箱11成为密封空间，而烘干作业结束后关闭电机3，饲料将落在第二筛网7，较小的饲料将落入第一筛网6，打开电动伸缩杆10，电动伸缩杆10的作用下进料门16打开，饲料从出料口15中滑出，这就是该饲料加工用烘干装置的全部使用过程，本说明中未作详细描述的内容属于本领域专业技术人员公知的现有技术。

[0022] 尽管已经示出和描述了本实用新型的实施例，对于本领域的普通技术人员而言，可以理解在不脱离本实用新型的原理和精神的情况下可以对这些实施例进行多种变化、修改、替换和变型，本实用新型的范围由所附权利要求及其等同物限定。

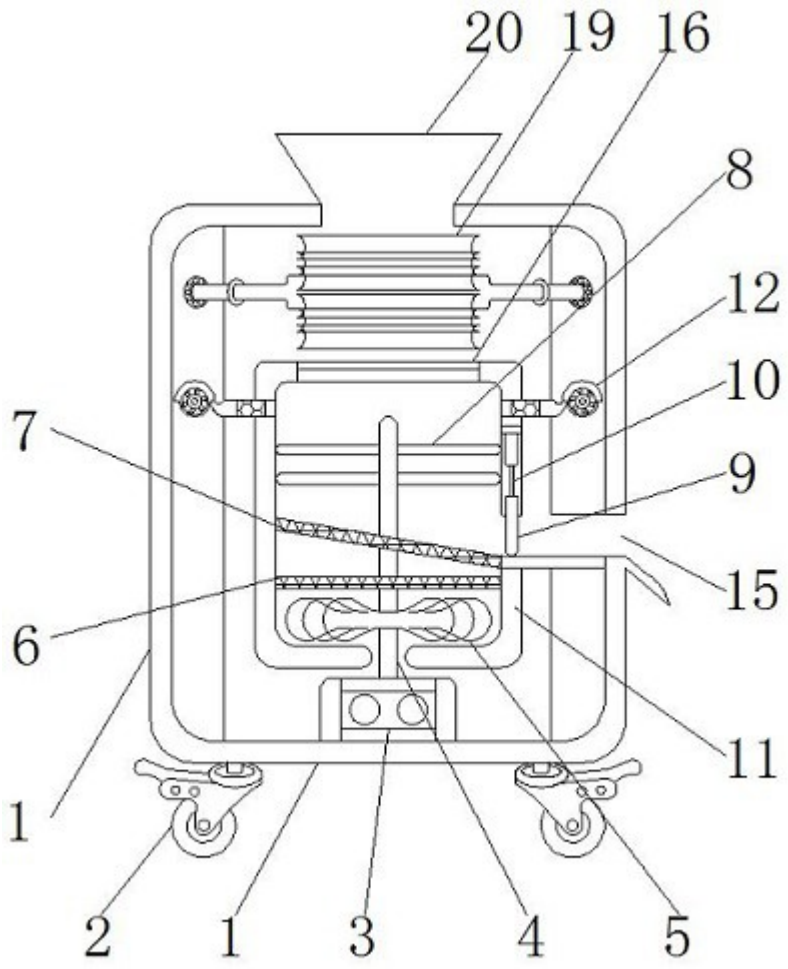

图 1

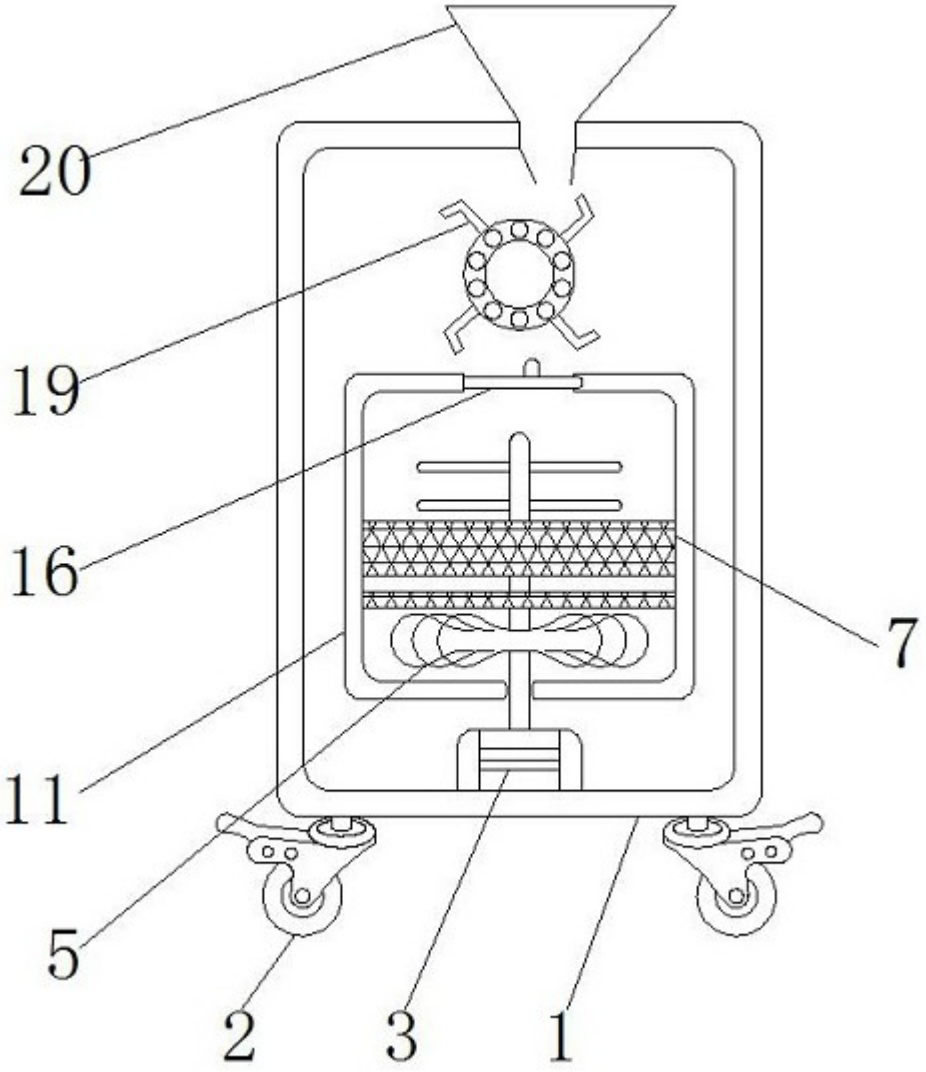

图 2

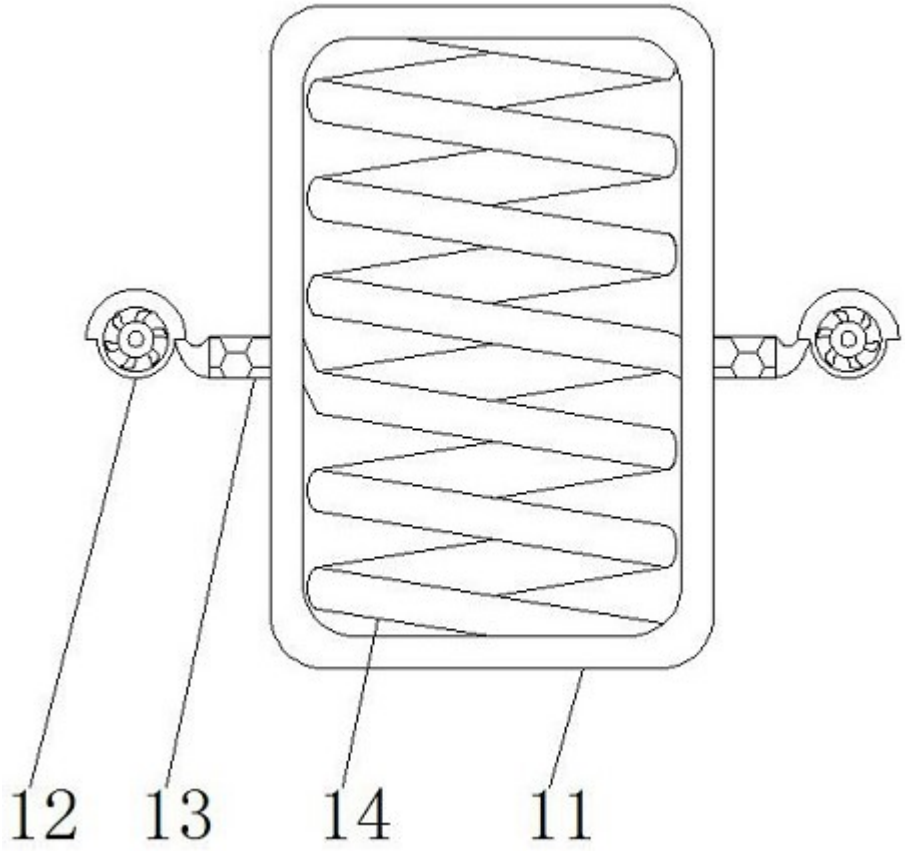

图 3

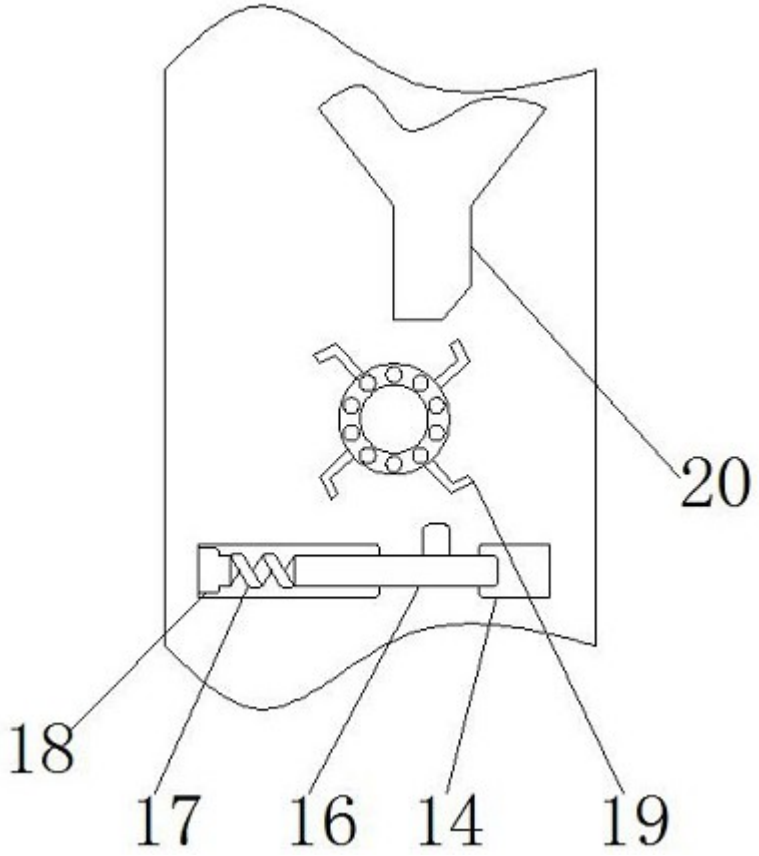

图 4