(19)中华人民共和国国家知识产权局

(12)实用新型专利

(10)授权公告号 CN 206362981 U
(45)授权公告日 2017.07.28

(21)申请号 201621279936.3

(22)申请日 2016.11.25

(73)专利权人 群光电子(苏州)有限公司
地址 215200 江苏省苏州市中山北路2379号

(72)发明人 张召奇

(74)专利代理机构 常州佰业腾飞专利代理事务所(普通合伙) 32231
代理人 翁斌

(51)Int.Cl.
G02B 7/00(2006.01)

权利要求书1页 说明书2页 附图1页

(54)实用新型名称

摄像头模组的真空吸附定位平台

(57)摘要

本实用新型涉及摄像头模组的定位技术领域，尤其涉及一种摄像头模组的真空吸附定位平台，包括平台，平台中开设两个以上的用于和真空泵相连通的通孔，平台的台面上设置两个以上的限位块，所有的限位块之间形成用于固定摄像头模组中镜头座的限位部，所有的限位块布置在通孔的外围，本实用新型利用通孔实现对摄像头的镜头座的真空吸附定位、利用限位块对镜头座的外周进行限位，吸附定位，通孔和限位块的结合能够有效地对摄像头模组进行定位，保证镜头能够精确对焦。

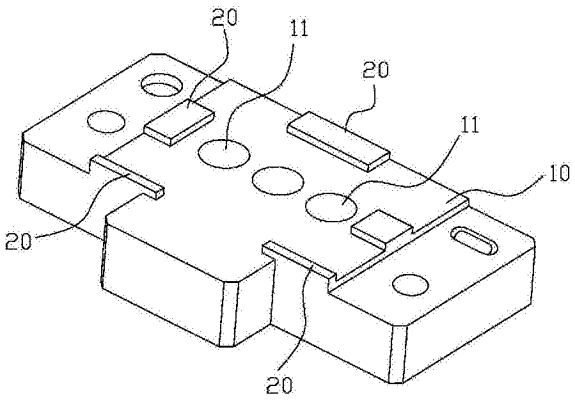

CN 206362981 U

1.一种摄像头模组的真空吸附定位平台，其特征在于：包括平台(10)，平台(10)中开设两个以上的用于和真空泵相连通的通孔(11)，平台(10)的台面上设置两个以上的限位块(20)，所有的限位块(20)之间形成用于固定摄像头模组中镜头座的限位部，所有的限位块(20)布置在通孔(11)的外围。

2.根据权利要求1所述的摄像头模组的真空吸附定位平台，其特征在于：所述限位块(20)为三个以上且在通孔(11)的外围间隔布置。

3.根据权利要求2所述的摄像头模组的真空吸附定位平台，其特征在于：所述通孔(11)为三个且在同一直线上沿着摄像头模组中镜头座的长度方向间隔布置。

摄像头模组的真空吸附定位平台

技术领域

[0001] 本实用新型涉及摄像头模组的定位技术领域，尤其涉及一种摄像头模组的真空吸附定位平台。

背景技术

[0002] 摄像头模组中镜头进行对焦时，通常将摄像头模组的镜头座放置在吸附平台上以对整个摄像头模组进行定位，此种定位仅仅依靠真空吸附功能进行定位，定位效果差，摄像头模组容易发生偏移，造成摄像头模组的点亮不稳定、镜头的对焦失败。

实用新型内容

[0003] 本实用新型的目的是克服现有技术存在的缺陷，提供一种定位效果较好的摄像头模组的真空吸附定位平台。

[0004] 本实用新型解决其技术问题所采用的技术方案是：一种摄像头模组的真空吸附定位平台，包括平台，平台中开设两个以上的用于和真空泵相连通的通孔，平台的台面上设置两个以上的限位块，所有的限位块之间形成用于固定摄像头模组中镜头座的限位部，所有的限位块布置在通孔的外围。

[0005] 有益效果：本实用新型利用通孔实现对摄像头的镜头座的真空吸附定位、利用限位块对镜头座的外周进行限位，吸附定位，通孔和限位块的结合能够有效地对摄像头模组进行定位，保证镜头能够精确对焦。

附图说明

[0006] 图1是本实用新型的立体结构示意图。

[0007] 图中：10-平台、11-通孔；20-限位块。

具体实施方式

[0008] 下面结合图1，对本实用新型作进一步的描述。

[0009] 一种摄像头模组的真空吸附定位平台，包括平台10，平台10中开设两个以上的用于和真空泵相连通的通孔11，平台10的台面上设置两个以上的限位块20，所有的限位块20之间形成用于固定摄像头模组中镜头座的限位部，所有的限位块20布置在通孔11的外围。本实用新型中的定位平台上，开设两个以上的通孔11，通孔11和真空泵连通对摄像头模组中的镜头座起到吸附、固定作用，另外，还在通孔11的外围设置限位块20，摄像头模组的镜头座固定在限位块20之间，通孔11和限位块20的结合能够有效地对摄像头模组进行定位，保证镜头能够精确对焦。

[0010] 进一步的，所述限位块20为三个以上且在通孔11的外围间隔布置，限位效果较好。

[0011] 优选的，所述通孔11为三个且在同一直线上沿着摄像头模组中镜头座的长度方向间隔布置，吸附效果较好。

[0012] 应当理解，以上所描述的具体实施例仅用于解释本实用新型，并不用于限定本实用新型。由本实用新型的精神所引伸出的显而易见的变化或变动仍处于本实用新型的保护范围之中。

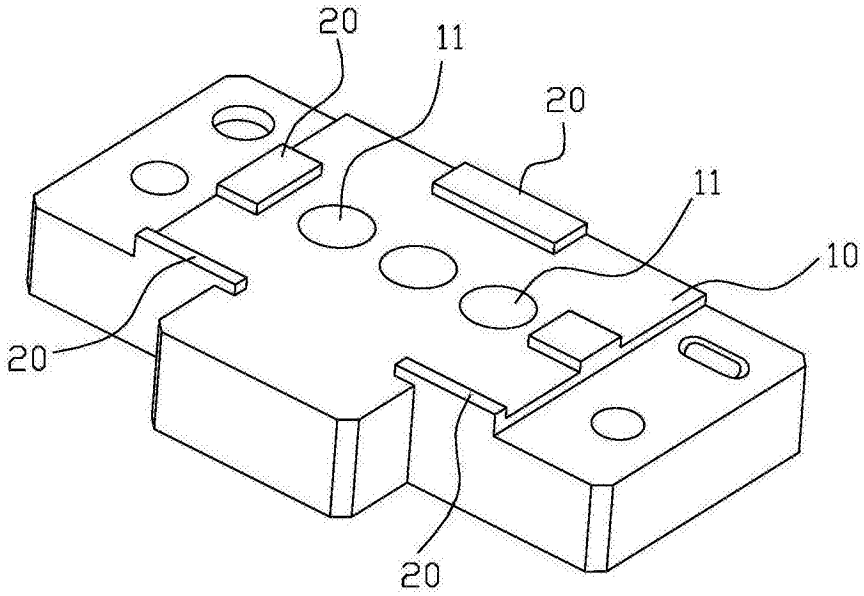

图1