(19)中华人民共和国国家知识产权局

(12)实用新型专利

(10)授权公告号 CN 215029509 U
(45)授权公告日 2021.12.07

(21)申请号 202120260228.X

(22)申请日 2021.01.29

(73)专利权人 云南科斯特机械设备有限公司
地址 650500 云南省昆明市阳宗海风景名胜区七甸产业园区哨发路昆明论道机械制造有限公司内

(72)发明人 陶常丽 郭敬

(51)Int.Cl.
B02C 13/282(2006.01)
B02C 13/09(2006.01)

权利要求书1页 说明书3页 附图3页

(54)实用新型名称

一种二合一强力反击破碎机

(57)摘要

本实用新型涉及反击破碎机技术领域，具体为一种二合一强力反击破碎机，包括机体，机体的顶部固定连接有工作箱，工作箱的内部顶侧设有前反击板，工作箱的内部左侧设有后反击板。该二合一强力反击破碎机通过工作箱内部设有的前反击板与后反击板和机体内部破碎锤的配合，使得该装置破碎更为强力，解决了传统的反击破碎机在对石料进行破碎时需要分工进行，且只设有单一反击板，使得石料破碎参差不齐的问题。

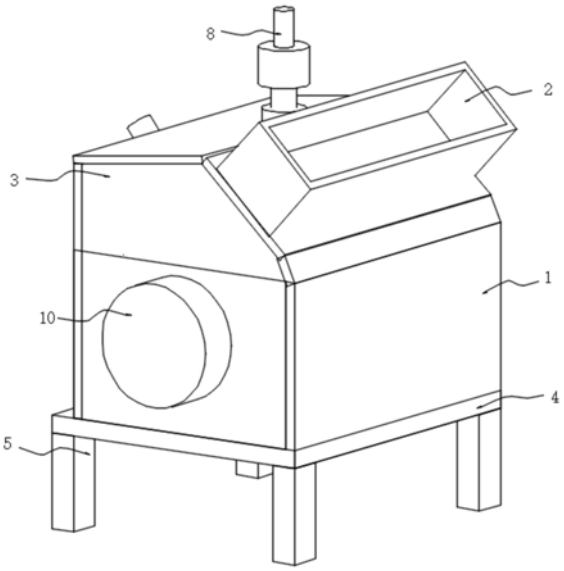

CN 215029509 U

1.一种二合一强力反击破碎机,包括机体(1),其特征在于:所述机体(1)的顶部固定连接有工作箱(3),所述工作箱(3)的顶部右侧固定连接有进料口(2),所述机体(1)的内部右侧固定连接有衬板(9),所述机体(1)的前部右侧设有安装板(11),所述安装板(11)的前部设有电机壳(10),所述电机壳(10)的内部安装有电机(100),所述电机(100)的输出轴上同轴连接有转动杆(12),所述转动杆(12)远离所述电机(100)输出轴的一端同轴连接有转子辊(13),所述转子辊(13)的底部前后两侧均设有转子架(15),所述转子架(15)固定连接于所述机体(1)的内部,所述工作箱(3)的内部顶侧设有前反击板(6),所述工作箱(3)的内部左侧设有后反击板(7)。

2.如权利要求1所述的二合一强力反击破碎机,其特征在于:所述转子辊(13)的表面固定连接有呈等间距均匀分布的若干破碎板锤(130),所述转子辊(13)的前后两侧表面设置有呈等间距环形分布的若干锁紧块(14)。

3.如权利要求1所述的二合一强力反击破碎机,其特征在于:所述前反击板(6)与所述后反击板(7)的前后两侧均设有转动板(60),所述转动板(60)的顶部均铰接有支撑管(61),所述支撑管(61)远离所述转动板(60)的一端均固定连接有连接杆(62),所述连接杆(62)的中部均固定套接有连接柱(63),所述连接柱(63)的顶部均固定连接有支撑杆(64),所述支撑杆(64)的顶部均固定连接有拉杆(8),所述前反击板(6)的拉杆(8)的表面固定套接有前反击板压块(66),所述后反击板(7)的拉杆(8)的表面固定套接有后反击板压块(71),所述前反击板(6)的拉杆(8)与所述工作箱(3)的顶部连接处滑动套接有密封块(65),所述密封块(65)固定连接于所述工作箱(3)的顶部表面。

4.如权利要求1所述的二合一强力反击破碎机,其特征在于:所述前反击板(6)与所述后反击板(7)均设置有两块,且相邻两个反击板均通过固定杆(70)相连接。

5.如权利要求1所述的二合一强力反击破碎机,其特征在于:所述机体(1)的底部固定连接有出料板(4),所述出料板(4)的左侧表面开设有出料口(16)。

6.如权利要求5所述的二合一强力反击破碎机,其特征在于:所述出料板(4)的底部四角处均固定连接有支撑腿(5)。

一种二合一强力反击破碎机

技术领域

[0001] 本实用新型涉及反击破碎机技术领域，具体为一种二合一强力反击破碎机。

背景技术

[0002] 反击式破碎机又叫反击破，主要用于冶金、化工、建材、水电等经常需要搬迁作业的物料加工，特别是用于高速公路、铁路、水电工程等流动性石料的作业，可根据加工原料的种类，规模和成品物料要求的不同采用多种配置形式，我国当前的移动破碎站多应用于城市拆迁中建筑垃圾处理工程，将建筑垃圾破碎筛分成为几种不同大小和规则的再生骨料，是实现我国建筑垃圾资源化再利用的工程的基础。

[0003] 传统的反击破碎机在对石料进行破碎时需要分工进行，且只设有单一反击板，使得石料破碎参差不齐，鉴于此，我们提出一种二合一强力反击破碎机。

实用新型内容

[0004] 为了弥补以上不足，本实用新型提供了一种二合一强力反击破碎机。

[0005] 本实用新型的技术方案是：

[0006] 一种二合一强力反击破碎机，包括机体，所述机体的顶部固定连接有工作箱，所述工作箱的顶部右侧固定连接有进料口，所述机体的内部右侧固定连接有衬板，所述机体的前部右侧设有安装板，所述安装板的前部设有电机壳，所述电机壳的内部安装有电机，所述电机的输出轴上同轴连接有转动杆，所述转动杆远离所述电机输出轴的一端同轴连接有转子辊，所述转子辊的底部前后两侧均设有转子架，所述转子架固定连接于所述机体的内部，所述工作箱的内部顶侧设有前反击板，所述工作箱的内部左侧设有后反击板。

[0007] 作为优选的技术方案，所述转子辊的表面固定连接有呈等间距均匀分布的若干破碎板锤，所述转子辊的前后两侧表面设置有呈等间距环形分布的若干锁紧块。

[0008] 作为优选的技术方案，所述前反击板与所述后反击板的前后两侧均设有转动板，所述转动板的顶部均铰接有支撑管，所述支撑管远离所述转动板的一端均固定连接有连接杆，所述连接杆的中部均固定套接有连接柱，所述连接柱的顶部均固定连接有支撑杆，所述支撑杆的顶部均固定连接有拉杆，所述前反击板的拉杆的表面固定套接有前反击板压块，所述后反击板的拉杆的表面固定套接有后反击板压块，所述前反击板的拉杆与所述工作箱的顶部连接处滑动套接有密封块，所述密封块固定连接于所述工作箱的顶部表面。

[0009] 作为优选的技术方案，所述前反击板与所述后反击板均设置有两块，且相邻两个反击板均通过固定杆相连接。

[0010] 作为优选的技术方案，所述机体的底部固定连接有出料板，所述出料板的左侧表面开设有出料口。

[0011] 作为优选的技术方案，所述出料板的底部四角处均固定连接有支撑腿。

[0012] 与现有技术相比，本实用新型的有益效果是：该二合一强力反击破碎机通过工作箱内部设有的前反击板与后反击板和机体内部破碎锤的配合，使得该装置破碎更为强力，

解决了传统的反击破碎机在对石料进行破碎时需要分工进行，且只设有单一反击板，使得石料破碎参差不齐的问题。

附图说明

[0013] 图1为本实用新型的整体结构示意图；

[0014] 图2为本实用新型的整体结构剖视图；

[0015] 图3为本实用新型中转子辊组件的结构示意图；

[0016] 图4为本实用新型中反击板组件的结构示意图。

[0017] 图中：1、机体；10、电机壳；100、电机；11、安装板；12、转动杆；13、转子辊；130、破碎板锤；14、锁紧块；15、转子架；16、出料口；2、进料口；3、工作箱；4、出料板；5、支撑腿；6、前反击板；60、转动板；61、支撑管；62、连接杆；63、连接柱；64、支撑杆；65、密封块；66、前反击板压块；7、后反击板；70、固定杆；71、后反击板压块；8、拉杆；9、衬板。

具体实施方式

[0018] 下面将结合本实用新型实施例中的附图，对本实用新型实施例中的技术方案进行清楚、完整地描述，显然，所描述的实施例仅仅是本实用新型一部分实施例，而不是全部的实施例。基于本实用新型中的实施例，本领域普通技术人员在没有做出创造性劳动前提下所获得的所有其他实施例，都属于本实用新型保护的范围。

[0019] 在本实用新型的描述中，需要理解的是，术语“中心”、“纵向”、“横向”、“长度”、“宽度”、“厚度”、“上”、“下”、“前”、“后”、“左”、“右”、“竖直”、“水平”、“顶”、“底”、“内”、“外”、“顺时针”、“逆时针”等指示的方位或位置关系为基于附图所示的方位或位置关系，仅是为了便于描述本实用新型和简化描述，而不是指示或暗示所指的设备或元件必须具有特定的方位、以特定的方位构造和操作，因此不能理解为对本实用新型的限制。

[0020] 请参阅图1-4，本实用新型提供一种技术方案：

[0021] 一种二合一强力反击破碎机，包括机体1，机体1的顶部固定连接有工作箱3，工作箱3的顶部右侧固定连接有进料口2，机体1的内部右侧固定连接有衬板9，机体1的前部右侧设有安装板11，安装板11的前部设有电机壳10，电机壳10的内部安装有电机100，电机100的输出轴上同轴连接有转动杆12，转动杆12远离电机100输出轴的一端同轴连接有转子辊13，转子辊13的底部前后两侧均设有转子架15，转子架15固定连接于机体1的内部，工作箱3的内部顶侧设有前反击板6，工作箱3的内部左侧设有后反击板7，操作人员首先通过顶部进料口2向工作箱3内部添加石料，随即操作人员启动电机100，电机100带动转子辊13进行转动，通过前反击板6与后反击板7进行调节，使得石料更易于破碎。

[0022] 需要补充的是，转子辊13的表面固定连接有呈等间距均匀分布的若干破碎板锤130，转子辊13的前后两侧表面设置有呈等间距环形分布的若干锁紧块14。

[0023] 作为本实施例的优选，前反击板6与后反击板7的前后两侧均设有转动板60，转动板60的顶部均铰接有支撑管61，支撑管61远离转动板60的一端均固定连接有连接杆62，连接杆62的中部均固定套接有连接柱63，连接柱63的顶部均固定连接有支撑杆64，支撑杆64的顶部均固定连接有拉杆8，前反击板6的拉杆8的表面固定套接有前反击板压块66，后反击板7的拉杆8的表面固定套接有后反击板压块71，前反击板6的拉杆8与工作箱3的顶部连接

处滑动套接有密封块65，密封块65固定连接于工作箱3的顶部表面，操作人员在对反击板进行调节时，此时通过拉杆8使得前反击板6在工作箱3的内部上下滑动，调节前反击板6与转子辊13之间的间距，使得石料便于与转子辊13接触破碎，并通过拉杆8调节后反击板7与转子辊13之间的左右之间的间隔，使得石料在破碎之后易于通过出料板4。

[0024] 作为本实施例的优选，前反击板6与后反击板7均设置有两块，且相邻两个反击板均通过固定杆70相连接。

[0025] 作为本实施例的优选，机体1的底部固定连接有出料板4，出料板4的左侧表面开设有出料口16，破碎完毕的石料通过出料板4开设的出料口16处进行出料。

[0026] 值得说明的是，出料板4的底部四角处均固定连接有支撑腿5。

[0027] 本实用新型的二合一强力反击破碎机在使用时，操作人员首先通过通过顶部进料口2向工作箱3内部添加石料，随即操作人员通过拉杆8使得前反击板6在工作箱3的内部上下滑动，调节前反击板6与转子辊13之间的间距，使得石料便于与转子辊13接触破碎，并通过拉杆8调节后反击板7与转子辊13之间的左右之间的间隔，使得石料在破碎之后易于通过出料板4，调节完毕后，操作人员启动电机100，电机100带动转子辊13进行转动，石料通过前反击板6的反击与转子辊13顶部破碎锤板130接触进行破碎，较小颗粒物通过后反击板7的反击进行反复撞击破碎后，破碎完毕的石料通过出料板4开设的出料口16处进行出料。

[0028] 以上显示和描述了本实用新型的基本原理、主要特征和本实用新型的优点。本行业的技术人员应该了解，本实用新型不受上述实施例的限制，上述实施例和说明书中描述的仅为本实用新型的优选例，并不用来限制本实用新型，在不脱离本实用新型精神和范围的前提下，本实用新型还会有各种变化和改进，这些变化和改进都落入要求保护的本实用新型范围内。本实用新型要求保护范围由所附的权利要求书及其等效物界定。

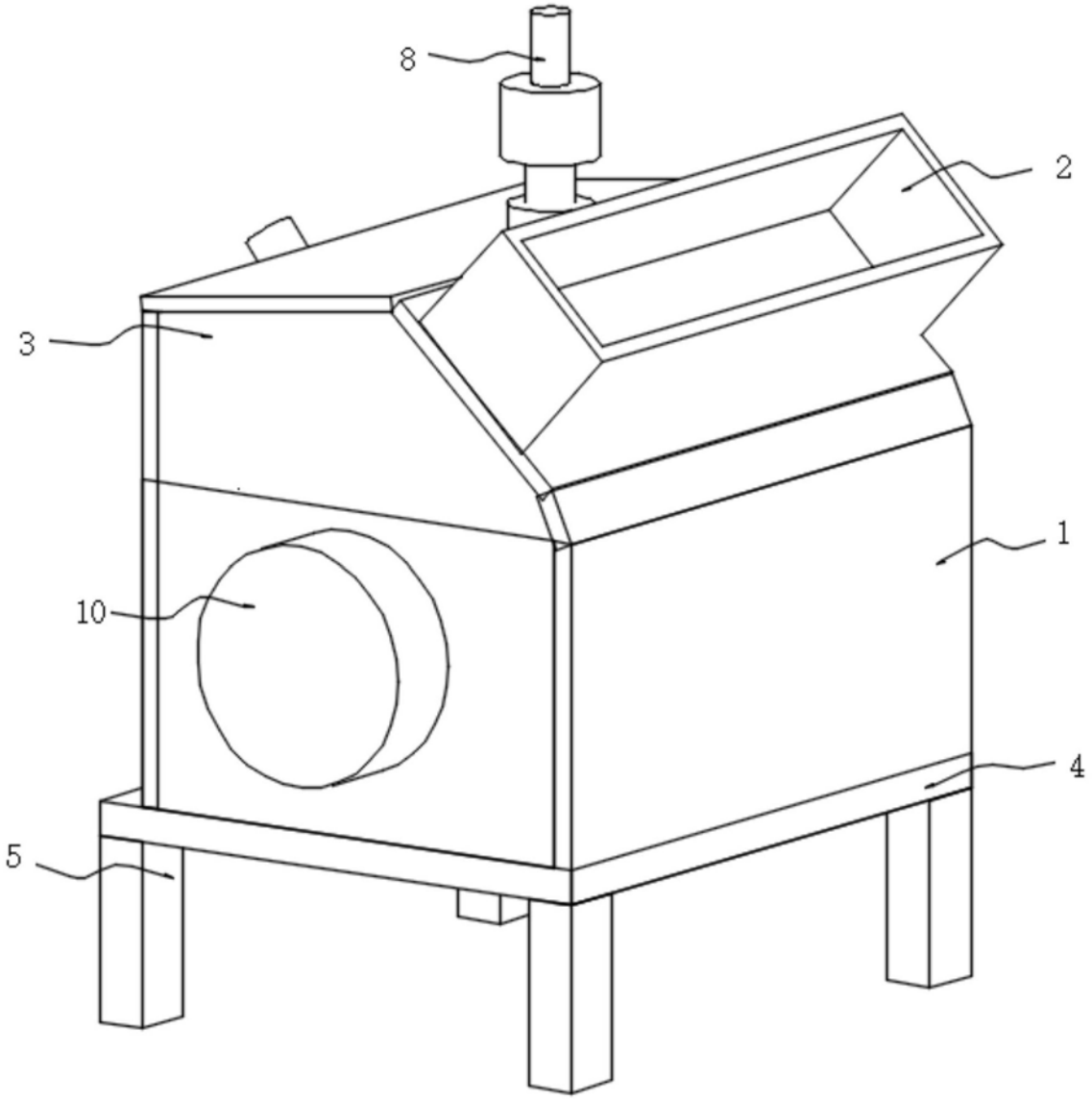

图1

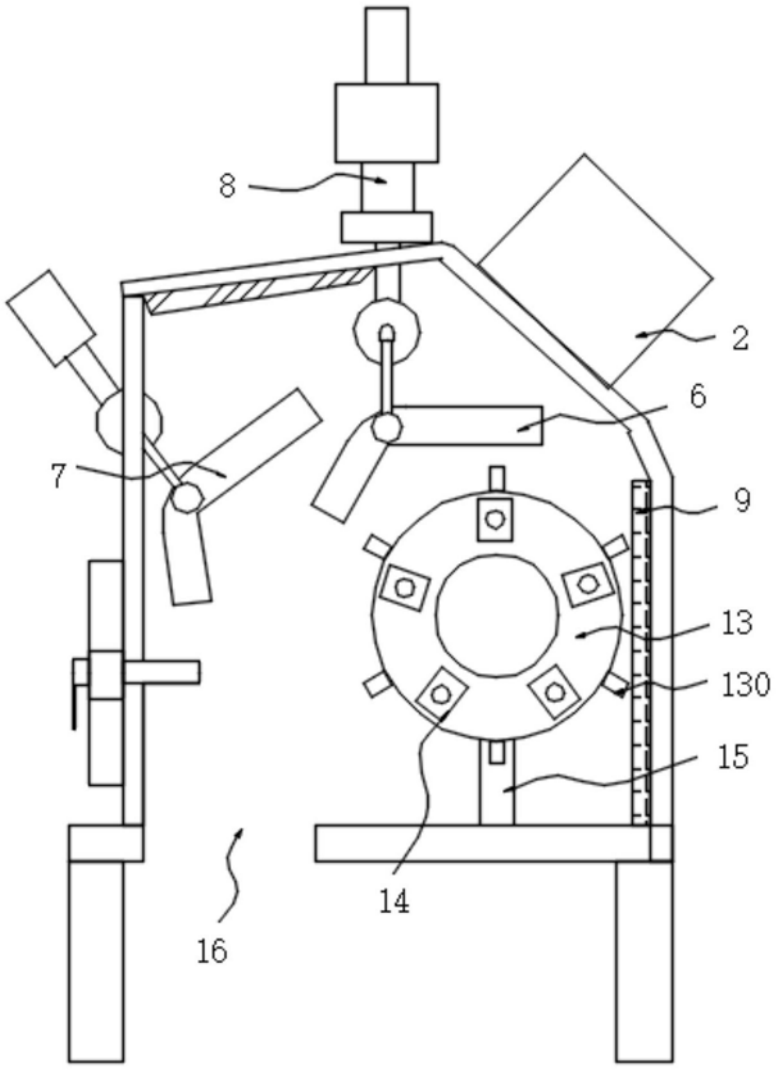

图2

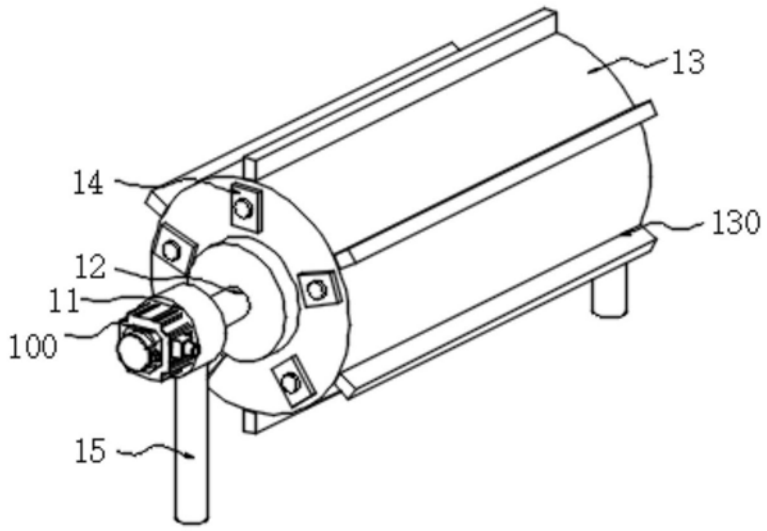

图3

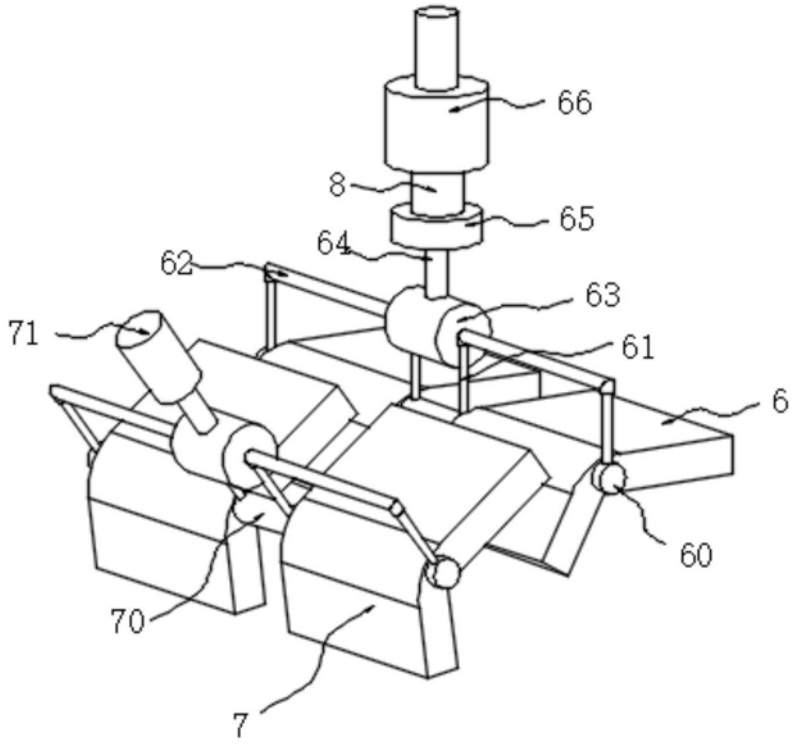

图4