(19)国家知识产权局

(12)实用新型专利

(10)授权公告号 CN 221443652 U
(45)授权公告日 2024.07.30

(21)申请号 202323447940.9

(22)申请日 2023.12.15

(73)专利权人 盐城豪辉管件有限公司
地址 224700 江苏省盐城市建湖县建阳民营科技园滨河路666号

(72)发明人 刘素艳 陈如华 赵军

(74)专利代理机构 南京常青藤知识产权代理有限公司 32286
专利代理师 费青龙

(51)Int.Cl.
F16L 41/02(2006.01)
F16L 19/02(2006.01)
F16L 19/03(2006.01)
F16L 58/18(2006.01)

权利要求书1页 说明书3页 附图2页

(54)实用新型名称

一种防腐蚀承插焊接活接头

(57)摘要

本实用新型涉及接头防腐技术领域,具体公开了一种防腐蚀承插焊接活接头,包括:三通管道一端设置有密封轴承,密封轴承表面设置有安装螺母,安装螺母内螺接有管道,安装螺母侧面设置有防腐垫,定位螺母端面设置有底板,底板表面设置有轴承,轴承表面设置有定位管,底板的外环面设置有螺纹管;有益效果为:在使用时首先将定位螺母套设在管道上,然后利用安装螺母配合着密封轴承将管道固定连接在三通管道内部,最后就可转动定位螺母使定位螺母侧面设置的螺纹管螺接在管体上,通过螺纹管螺接在管体上的过程使定位管对防腐垫进行挤压然后将管道与三通管道连接处进行密封,提高管道与三通管道的连接使用性避免发生腐蚀问题。

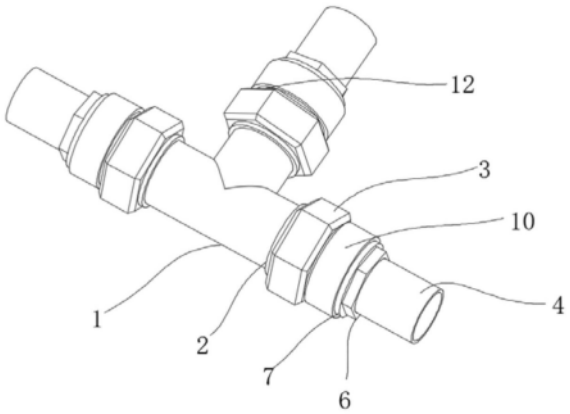

CN 221443652 U

1.一种防腐蚀承插焊接活接头,其特征在于:所述防腐蚀承插焊接活接头包括:三通管道(1),三通管道(1)一端设置有密封轴承(2),密封轴承(2)表面设置有安装螺母(3),安装螺母(3)内螺接有管道(4),安装螺母(3)侧面设置有防腐垫(5);

定位螺母(6),定位螺母(6)端面设置有底板(7),底板(7)表面设置有轴承(8),轴承(8)表面设置有定位管(9),底板(7)的外环面设置有螺纹管(10)。

2.根据权利要求1所述的一种防腐蚀承插焊接活接头,其特征在于:所述安装螺母(3)固定连接在密封轴承(2)的表面,可利用安装螺母(3)将管道(4)进行固定在三通管道(1)内。

3.根据权利要求2所述的一种防腐蚀承插焊接活接头,其特征在于:所述安装螺母(3)表面开设有放置槽(11),防腐垫(5)固定连接在放置槽(11)的内部,防腐垫(5)呈环形板状结构。

4.根据权利要求3所述的一种防腐蚀承插焊接活接头,其特征在于:所述安装螺母(3)表面设置有管体(12),管体(12)外表面开设有螺纹,螺纹管(10)可螺接在管体(12)上。

5.根据权利要求1所述的一种防腐蚀承插焊接活接头,其特征在于:所述轴承(8)固定连接在底板(7)的表面,定位管(9)固定连接在轴承(8)的表面,定位管(9)可对防腐垫(5)进行挤压。

6.根据权利要求1所述的一种防腐蚀承插焊接活接头,其特征在于:所述螺纹管(10)固定连接在底板(7)的外表面,可利用定位螺母(6)方便对螺纹管(10)进行转动。

一种防腐蚀承插焊接活接头

技术领域

[0001] 本实用新型涉及接头防腐技术领域,具体为一种防腐蚀承插焊接活接头。

背景技术

[0002] 承插三通,主要是由圆钢或钢锭模压锻造毛坯成型,然后经车床机加工成型的一种高压三通管道连接配件,广泛应用于石油化工、医药卫生、燃气喝点、军工、航天、环境保护等要求承受压力高、尺寸精密的领域。

[0003] 中国专利网CN208348757U公开了一种高密封管件承插三通接头,包括具有三通通道的三通本体,三通通道的第一端口、第二端口和第三端口上均设有密封槽,密封槽内设有限位环和限位块,且与三通本体表面之间设有坡口,坡口与密封槽之间设有台阶槽,三通本体的第一管箍、第二管箍和第三管箍外部均设有凸缘组、且表面均设有凸环,凸缘组包括至少两个对称设置的凸缘块,第一管箍、第二管箍的凸缘块与三通本体之间设有第一加强肋板,三通本体外部设有拱形加强筋;采用带凸缘和限位块的端口和坡口密封槽结构,便于钢管快速密封对接,以焊接工装夹紧控制焊接速率,端部凸环熔接,以提高焊缝强度和整体密封性能,适用于更广的流体介质和管内压力要求。

[0004] 但是,在上述技术方案中三通管道在与管道进行连接后连接处暴露在外界,当三通管道与管道长时间连接使用可能导致因为外界因素如雨水、酸性物质等造成连接处发生腐蚀问题从而影响使用,为此本实用新型提供了一种防腐蚀承插焊接活接头来解决上述提出的技术问题。

实用新型内容

[0005] 本实用新型的目的在于提供一种防腐蚀承插焊接活接头,以解决上述背景技术中提出的问题。

[0006] 为实现上述目的,本实用新型提供如下技术方案:一种防腐蚀承插焊接活接头,所述防腐蚀承插焊接活接头包括:三通管道,三通管道一端设置有密封轴承,密封轴承表面设置有安装螺母,安装螺母内螺接有管道,安装螺母侧面设置有防腐垫;

[0007] 定位螺母,定位螺母端面设置有底板,底板表面设置有轴承,轴承表面设置有定位管,底板的外环面设置有螺纹管。

[0008] 优选的,所述安装螺母固定连接在密封轴承的表面,可利用安装螺母将管道进行固定在三通管道内。

[0009] 优选的,所述安装螺母表面开设有放置槽,防腐垫固定连接在放置槽的内部,防腐垫呈环形板状结构。

[0010] 优选的,所述安装螺母表面设置有管体,管体外表面开设有螺纹,螺纹管可螺接在管体上。

[0011] 优选的,所述轴承固定连接在底板的表面,定位管固定连接在轴承的表面,定位管可对防腐垫进行挤压。

[0012] 优选的,所述螺纹管固定连接在底板的外表面,可利用定位螺母方便对螺纹管进行转动。

[0013] 与现有技术相比,本实用新型的有益效果是:

[0014] 本实用新型提出的一种防腐蚀承插焊接活接头,在使用时首先将定位螺母套设在管道上,然后利用安装螺母配合着密封轴承将管道固定连接在三通管道内部,最后就可转动定位螺母使定位螺母侧面设置的螺纹管螺接在管体上,通过螺纹管螺接在管体上的过程使定位管对防腐垫进行挤压然后将管道与三通管道连接处进行密封,提高管道与三通管道的连接使用性避免发生腐蚀问题。

附图说明

[0015] 图1为本实用新型结构示意图;

[0016] 图2为本实用新型结构局部剖视图;

[0017] 图3为本实用新型图2中A区域结构放大图。

[0018] 图中:1、三通管道;2、密封轴承;3、安装螺母;4、管道;5、防腐垫;6、定位螺母;7、底板;8、轴承;9、定位管;10、螺纹管;11、放置槽;12、管体。

具体实施方式

[0019] 为了使本实用新型的目的、技术方案进行清楚、完整地描述,及优点更加清楚明白,以下结合附图对本实用新型实施例进行进一步详细说明。应当理解,此处所描述的具体实施例是本实用新型一部分实施例,而不是全部的实施例,仅仅用以解释本实用新型实施例,并不用于限定本实用新型实施例,本领域普通技术人员在没有做出创造性劳动前提下所获得的所有其他实施例,都属于本实用新型保护的范围。

[0020] 实施例一:

[0021] 请参阅图1-图3,本实用新型提供一种技术方案:一种防腐蚀承插焊接活接头,所述防腐蚀承插焊接活接头包括:三通管道1,三通管道1一端设置有密封轴承2,密封轴承2表面设置有安装螺母3,安装螺母3内螺接有管道4,安装螺母3侧面设置有防腐垫5;定位螺母6,定位螺母6端面设置有底板7,底板7表面设置有轴承8,轴承8表面设置有定位管9,底板7的外环面设置有螺纹管10;

[0022] 在使用时首先将定位螺母6套设在管道4上,然后利用安装螺母3配合着密封轴承2将管道4固定连接在三通管道1内部,最后就可转动定位螺母6使定位螺母6侧面设置的螺纹管10螺接在管体12上,通过螺纹管10螺接在管体12上的过程使定位管9对防腐垫5进行挤压然后将管道4与三通管道1连接处进行密封,提高管道4与三通管道1的连接使用性避免发生腐蚀问题。

[0023] 实施例二

[0024] 在实施例一的基础上为了避免三通管道1与管道4连接处发生腐蚀设置有防腐垫5,安装螺母3表面开设有放置槽11,防腐垫5固定连接在放置槽11的内部,防腐垫5呈环形板状结构,安装螺母3固定连接在密封轴承2的表面,可利用安装螺母3将管道4进行固定在三通管道1内;

[0025] 在使用时首先利用安装螺母3将管道4固定在三通管道1内部,防腐垫5固定在放置

槽11内,当管道4连接在三通管道1内部时防腐垫5与管道4表面贴合,然后再利用定位管9对防腐垫5的按动挤压可增加防腐垫5与管道4表面的贴合程度提高防腐密封性,一方面可进行防腐另一方面可提高一定的密封效果。

[0026] 实施例三

[0027] 在实施例二的基础上为了避免防腐垫5脱离设置有定位管9,安装螺母3表面设置有管体12,管体12外表面开设有螺纹,螺纹管10可螺接在管体12上,轴承8固定连接在底板7的表面,定位管9固定连接在轴承8的表面,定位管9可对防腐垫5进行挤压,螺纹管10固定连接在底板7的外表面,可利用定位螺母6方便对螺纹管10进行转动;

[0028] 在使用时可通过转动定位螺母6使螺纹管10螺接在管体12上,然后可使定位管9对防腐垫5进行按动挤压,轴承8的设置可避免当转动定位螺母6使定位管9也发生转动从而增加了定位管9对防腐垫5的摩擦力可能损坏防腐垫5的问题。

[0029] 实际使用时,首先将定位螺母6套设在管道4上,然后利用安装螺母3配合着密封轴承2将管道4固定连接在三通管道1内部,最后就可转动定位螺母6使定位螺母6侧面设置的螺纹管10螺接在管体12上,通过螺纹管10螺接在管体12上的过程使定位管9对防腐垫5进行挤压然后将管道4与三通管道1连接处进行密封,提高管道4与三通管道1的连接使用性避免发生腐蚀问题,这样避免了一般的三通管道1在与管道4进行连接后连接处暴露在外界,当三通管道1与管道4长时间连接使用可能导致因为外界因素如雨水、酸性物质等造成连接处发生腐蚀问题从而影响使用。

[0030] 尽管已经示出和描述了本实用新型的实施例,对于本领域的普通技术人员而言,可以理解在不脱离本实用新型的原理和精神的情况下可以对这些实施例进行多种变化、修改、替换和变型,本实用新型的范围由所附权利要求及其等同物限定。

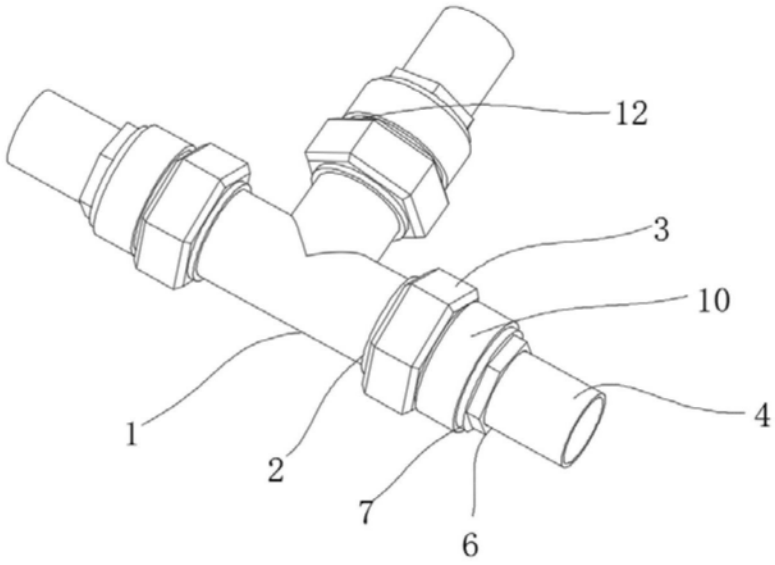

图1

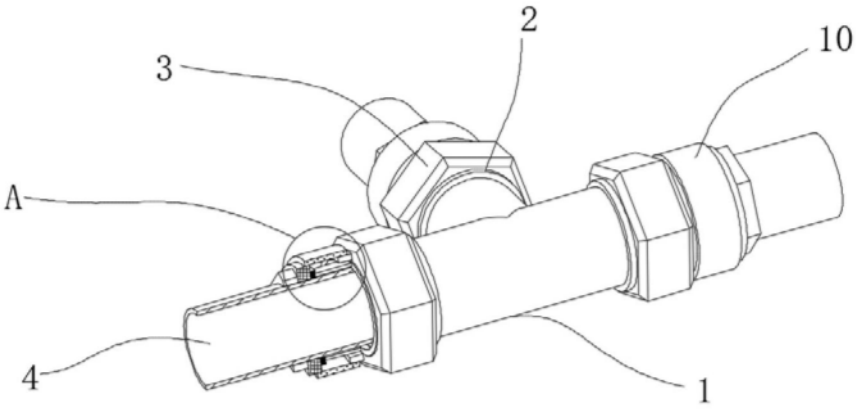

图2

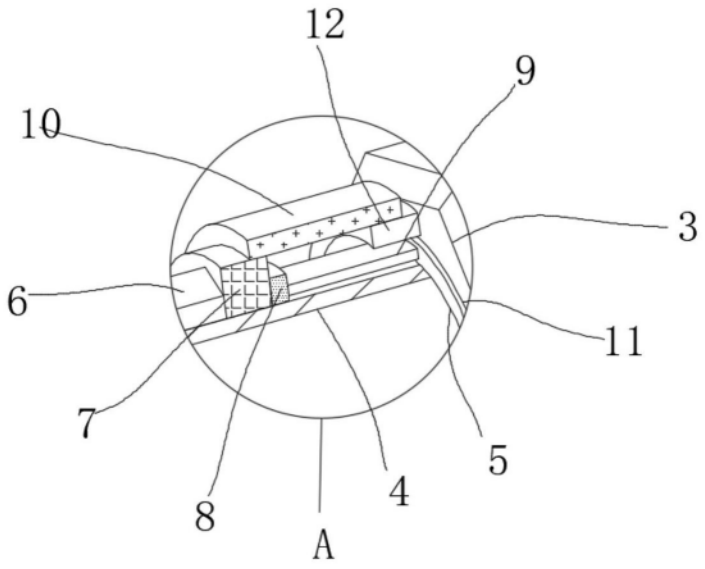

图3