(19)国家知识产权局

(12)实用新型专利

(10)授权公告号 CN 220504049 U
(45)授权公告日 2024.02.20

(21)申请号 202321715685.9

(22)申请日 2023.06.30

(73)专利权人 嘉兴市中德不锈钢设备有限公司
地址 314015 浙江省嘉兴市秀洲区新塍镇镇南工业小区

(72)发明人 陶昀

(74)专利代理机构 浙江嘉腾专利代理有限公司 33515
专利代理师 孙海英

(51)Int.Cl.
E03C 1/04(2006.01)
E03C 1/18(2006.01)
E03C 1/186(2019.01)
A47J 47/20(2019.01)
A47L 19/04(2006.01)

权利要求书1页 说明书2页 附图1页

(54)实用新型名称

一种带蓄水结构的厨房用洗涮池

(57)摘要

本实用新型公开了一种带蓄水结构的厨房用洗涮池,包括洗涮池本体,洗涮池本体的内壁上安装有蓄水池,洗涮池本体的一侧设有安装板,安装板的顶部设有鼓风机,安装板的中部位置设有置物篮。本实用新型中的洗涮池带有蓄水结构,脏碗可放置于其中一个蓄水池中进行浸泡,而后进行清洗,清洗后的碗可以放置于其他蓄水池中,自然滤干水分;而洗完的菜品可放置于置物篮内,通过鼓风机吹干水分,此外,置物篮内也可以放置洗完的碗筷,加速滤干水分。

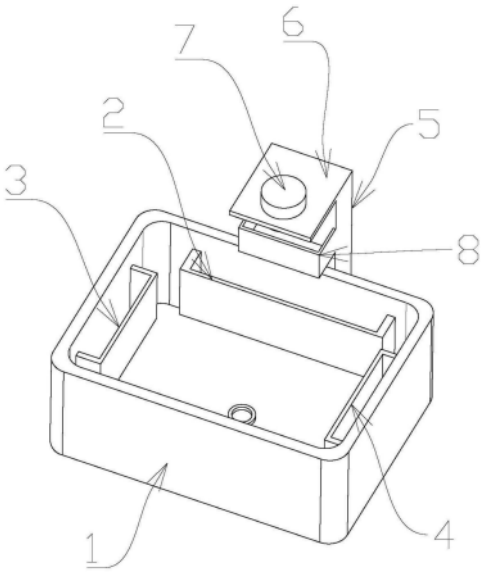

CN 220504049 U

1.一种带蓄水结构的厨房用洗涮池,其特征在于:包括洗涮池本体,所述洗涮池本体的内壁上安装有蓄水池,所述洗涮池本体的一侧设有安装板,所述安装板的顶部设有鼓风机,所述安装板的中部位置设有置物篮。

2.根据权利要求1所述的一种带蓄水结构的厨房用洗涮池,其特征在于:所述蓄水池包括第一蓄水池、第二蓄水池和第三蓄水池,所述第一蓄水池、第二蓄水池和第三蓄水池的底部均设有排水口。

3.根据权利要求2所述的一种带蓄水结构的厨房用洗涮池,其特征在于:所述第一蓄水池、第二蓄水池和第三蓄水池均为矩形结构。

4.根据权利要求1所述的一种带蓄水结构的厨房用洗涮池,其特征在于:所述安装板的顶部设有延伸板,所述延伸板上设有驱动器,所述延伸板的底部设有鼓风机,所述驱动器与鼓风机电性连接。

5.根据权利要求1所述的一种带蓄水结构的厨房用洗涮池,其特征在于:所述置物篮的底部设有出水孔。

一种带蓄水结构的厨房用洗涮池

技术领域

[0001] 本实用新型涉及洗涮池技术领域,具体涉及一种带蓄水结构的厨房用洗涮池。

背景技术

[0002] 厨房洗涮池用于洗菜、洗碗和其他一些日常洗涮工作,在洗碗时,常会对碗进行浸泡以便于更好的清洁油渍,由于洗涮池用于多种物品的洗涮,直接将碗浸泡于洗涮池中不卫生,且洗完的碗置于一侧,容易使台面积水,现有的西洗涮池不具备由蓄水结构,不便浸泡、放置碗筷;在洗菜过程中,由于一些洗完的菜需要风干后才能进行烹饪,而洗完的菜会附着大量的水,如果等自然风干这需要很长时间,这无疑影响烹饪时间。

实用新型内容

[0003] 本实用新型的主要目的在于提供一种带蓄水结构的厨房用洗涮池,用于解决上述技术问题。

[0004] 为实现上述目的,本实用新型提供如下技术方案:一种带蓄水结构的厨房用洗涮池,包括洗涮池本体,所述洗涮池本体的内壁上安装有蓄水池,所述洗涮池本体的一侧设有安装板,所述安装板的顶部设有鼓风机,所述安装板的中部位置设有置物篮。

[0005] 在上述方案的基础上并作为上述方案的优选方案:所述蓄水池包括第一蓄水池、第二蓄水池和第三蓄水池,所述第一蓄水池、第二蓄水池和第三蓄水池的底部均设有排水口。

[0006] 在上述方案的基础上并作为上述方案的优选方案:所述第一蓄水池、第二蓄水池和第三蓄水池均为矩形结构。

[0007] 在上述方案的基础上并作为上述方案的优选方案:所述安装板的顶部设有延伸板,所述延伸板上设有驱动器,所述延伸板的底部设有鼓风机,所述驱动器与鼓风机电性连接。

[0008] 在上述方案的基础上并作为上述方案的优选方案:所述置物篮的底部设有出水孔。

[0009] 本实用新型的有益效果如下:本实用新型中的洗涮池带有蓄水结构,脏碗可放置于其中一个蓄水池中进行浸泡,而后进行清洗,清洗后的碗可以放置于其他蓄水池中,自然滤干水分;而洗完的菜品可放置于置物篮内,通过鼓风机吹干水分,此外,置物篮内也可以放置洗完的碗筷,加速滤干水分。

附图说明

[0010] 图1是本实用新型的整体结构示意图。

具体实施方式

[0011] 为使本申请的目的、技术方案和优点更加清楚,下面将结合实施例中的附图,对实

施例中的技术方案进行清楚、完整地描述,然而,以下描述的具体实施方式和实施例仅是说明的目的,而不是对本实用新型的限制。

[0012] 在本实用新型的描述中,需要理解的是,术语“中心”、“纵向”、“横向”、“长度”、“宽度”、“厚度”、“上”、“下”、“前”、“后”、“左”、“右”、“竖直”、“水平”、“顶”、“底”“内”、“外”、“顺时针”、“逆时针”、“轴向”、“径向”、“周向”等指示的方位或位置关系为基于附图所示的方位或位置关系,仅是为了便于描述本实用新型和简化描述,而不是指示或暗示所指的装置或元件必须具有特定的方位、以特定的方位构造和操作,因此不能理解为对本实用新型的限制。

[0013] 此外,术语“第一”、“第二”仅用于描述目的,而不能理解为指示或暗示相对重要性或者隐含指明所指示的技术特征的数量。由此,限定有“第一”、“第二”的特征可以明示或者隐含地包括至少一个该特征。在本实用新型的描述中,“多个”的含义是至少两个,例如两个,三个等,除非另有明确具体的限定。

[0014] 在本实用新型中,除非另有明确的规定和限定,术语“安装”、“相连”、“连接”、“固定”等术语应做广义理解,例如,可以是固定连接,也可以是可拆卸连接,或成一体;可以是机械连接,也可以是电连接;可以是直接相连,也可以通过中间媒介间接相连,可以是两个元件内部的连通或两个元件的相互作用关系,除非另有明确的限定。对于本领域的普通技术人员而言,可以根据具体情况理解上述术语在本实用新型中的具体含义。

[0015] 在本实用新型中,除非另有明确的规定和限定,第一特征在第二特征“上”或“下”可以是第一和第二特征直接接触,或第一和第二特征通过中间媒介间接接触。而且,第一特征在第二特征“之上”、“上方”和“上面”可是第一特征在第二特征正上方或斜上方,或仅仅表示第一特征水平高度高于第二特征。第一特征在第二特征“之下”、“下方”和“下面”可以是第一特征在第二特征正下方或斜下方,或仅仅表示第一特征水平高度小于第二特征。

[0016] 参见附图的图1,本实施例中的一种带蓄水结构的厨房用洗涮池,包括洗涮池本体1,洗涮池本体1的内壁上安装有蓄水池,洗涮池本体1的一侧设有安装板5,安装板5的顶部设有鼓风机,安装板5的中部位置设有置物篮8。

[0017] 在一种可能实现的方式中,蓄水池包括第一蓄水池2、第二蓄水池3和第三蓄水池4,第一蓄水池2、第二蓄水池3和第三蓄水池4的底部均设有排水口;且第一蓄水池2、第二蓄水池3和第三蓄水池4均为矩形结构。

[0018] 在一种可能实现的方式中,安装板5的顶部设有延伸板6,延伸板6上设有驱动器7,延伸板6的底部设有鼓风机,驱动器7与鼓风机电性连接。

[0019] 在一种可能实现的方式中,置物篮8的底部设有出水孔。

[0020] 本实用新型中的洗涮池带有蓄水结构,脏碗可放置于其中一个蓄水池中进行浸泡,而后进行清洗,清洗后的碗可以放置于其他蓄水池中,自然滤干水分;而洗完的菜品可放置于置物篮8内,通过鼓风机吹干水分,此外,置物篮内也可以放置洗完的碗筷,加速滤干水分。

[0021] 上述实施例仅为本实用新型的较佳实施例,并非依此限制本实用新型的保护范围,故:凡依本实用新型的结构、形状、原理所做的等效变化,均应涵盖于本实用新型的保护范围之内。

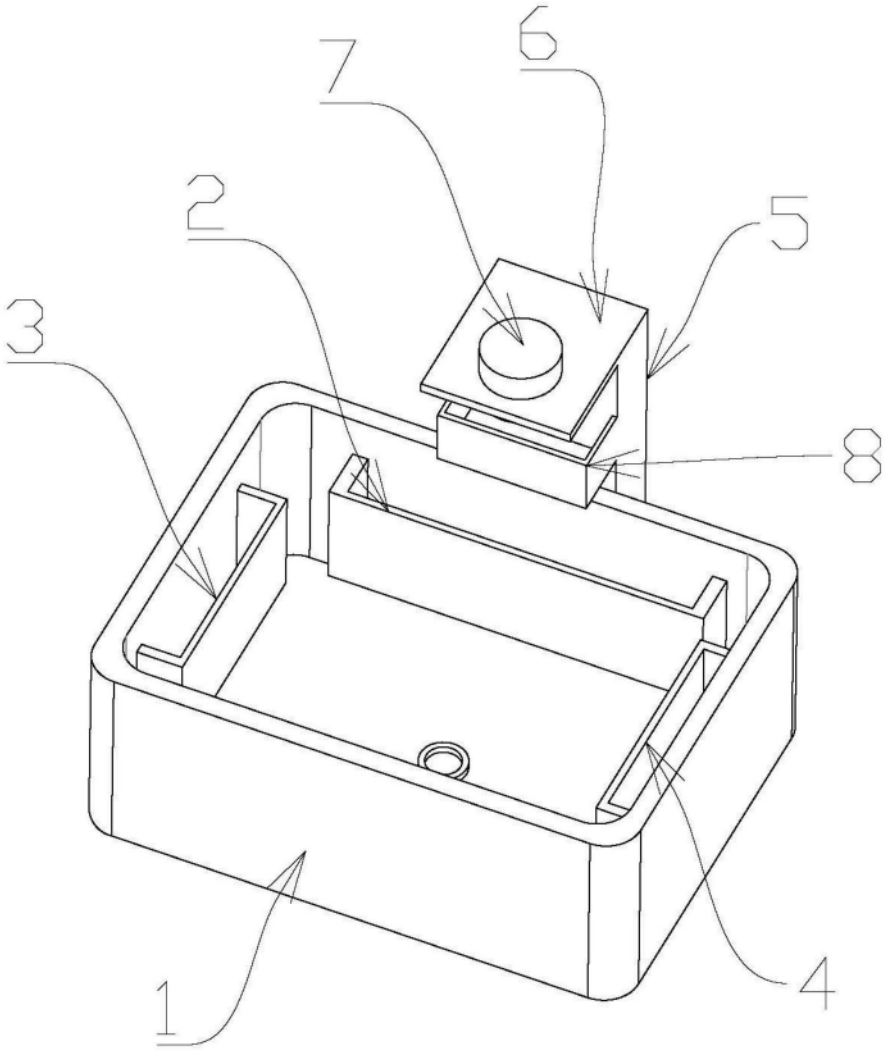

图1