(19)国家知识产权局

(12)实用新型专利

(10)授权公告号 CN 221893534 U
(45)授权公告日 2024.10.25

(21)申请号 202322584477.6

(22)申请日 2023.09.22

(73)专利权人 临沂万城美新材料有限公司
地址 276000 山东省临沂市平邑县地方镇义兴庄工业园区临沂嘉泰木业有限公司北20米

(72)发明人 杜怀田

(51)Int.Cl.
B65D 25/02(2006.01)
B65D 25/10(2006.01)
B65D 81/05(2006.01)
B65D 25/24(2006.01)

权利要求书1页 说明书3页 附图2页

(54)实用新型名称

一种PVC发泡板的堆放转运架

(57)摘要

本实用新型涉及转运架技术领域,公开了一种PVC发泡板的堆放转运架,包括底板,所述底板的顶端两端均固定连接有横板,所述横板的中部滑动连接有若干组夹板,且其中一组所述横板的一端设置有螺杆,所述螺杆穿过所述横板并转动连接有活动板,且所述活动板滑动连接于所述底板,所述螺杆的一端固定连接有摇轮。本实用新型技术方案利用设置的底板来对横板以及夹板的安装,将PVC发泡板放置在相邻的夹板之间,通过设置的摇轮来转动螺杆并带动活动板移动,同时活动板的移动推动多组夹板之间的相互靠近,从而将夹板之间的PVC发泡板进行固定在相邻的夹板之间,尽可能地避免PVC发泡板在转动途中出现从底板上掉落的风险。

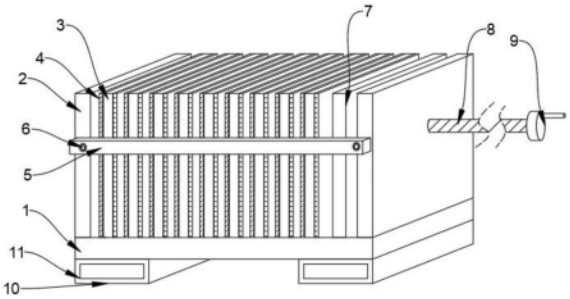

CN 221893534 U

1.一种PVC发泡板的堆放转运架,包括底板(1),其特征在于:所述底板(1)的顶端两端均固定连接有横板(2),所述横板(2)的中部滑动连接有若干组夹板(3),且其中一组所述横板(2)的一端设置有螺杆(8),所述螺杆(8)穿过所述横板(2)并转动连接有活动板(7),且所述活动板(7)滑动连接于所述底板(1),所述螺杆(8)的一端固定连接有摇轮(9)。

2.根据权利要求1所述的一种PVC发泡板的堆放转运架,其特征在于,所述夹板(3)的两侧均固定连接有橡胶板(4)。

3.根据权利要求1所述的一种PVC发泡板的堆放转运架,其特征在于,所述夹板(3)的底端固定连接有滑块(12),所述底板(1)的顶端开设有供所述滑块(12)滑动的滑槽(14)。

4.根据权利要求3所述的一种PVC发泡板的堆放转运架,其特征在于,所述滑块(12)的底端开设有滚动槽,所述滚动槽的内部滚动连接有滚珠(13),所述滚珠(13)穿过所述滚动槽的槽口并与所述滑槽(14)相接触。

5.根据权利要求1所述的一种PVC发泡板的堆放转运架,其特征在于,所述横板(2)的正表面以及后表面均设置有限位板(5),且所述限位板(5)通过限位螺栓(6)螺纹连接于所述横板(2)。

6.根据权利要求1所述的一种PVC发泡板的堆放转运架,其特征在于,所述底板(1)的两端底部均固定连接有支撑板(10)。

7.根据权利要求6所述的一种PVC发泡板的堆放转运架,其特征在于,所述支撑板(10)的中部贯穿开设有供叉车插接的插槽(11)。

一种PVC发泡板的堆放转运架

技术领域

[0001] 本实用新型涉及转运架技术领域,具体为一种PVC发泡板的堆放转运架。

背景技术

[0002] pvc发泡板在生产切割后,一般都是堆放在一起然后通过叉车转运到货车上运输,但是这种直接的堆放方式存在很大的不方便:由于在堆放时相同的pvc发泡板对方在一起,使得相邻的两个pvc发泡板相互紧密接触,致使相互之间的“吸力”很大,很难将其分开,使得工人在使用的时候取货变得困难。

[0003] 已经公布的公告号为CN107472629A的专利文件中,公开了一种PVC发泡板的堆放转运架,包括:底架、支撑柱、底板、限位槽、限位杆、挡片,所述的底架上平面的四个直角处分别固定安装有支撑柱,所述的四个支撑柱的底部固定安装一个水平的底板,所述的四个支撑柱的上平面分别开设一个限位槽,所述的底架前端的两个支撑柱的限位槽内滑动安装多个限位杆,所述的底架后端的两个支撑柱的限位槽内滑动安装多个限位杆,所述的限位杆上固定有挡片,所述的挡片朝向底架内,该发明具有使用方便、省时省力、生产制造成本低等优点。

[0004] 以上装置在进行使用时,可以很好的减少生产成本,但是在实际使用的过程中,由于PVC发泡板在放置在转运架上,在转运的过程中,会因为汽车的颠簸导致发泡板出现从转运架上滑落的问题,无法对转运架上的PVC发泡板进行固定。

实用新型内容

[0005] 本实用新型内容的目的在于提供一种PVC发泡板的堆放转运架,解决了背景技术中所提出的问题。

[0006] 本申请实施例提供了一种PVC发泡板的堆放转运架,包括底板,所述底板的顶端两端均固定连接有横板,所述横板的中部滑动连接有若干组夹板,且其中一组所述横板的一端设置有螺杆,所述螺杆穿过所述横板并转动连接有活动板,且所述活动板滑动连接于所述底板,所述螺杆的一端固定连接有摇轮。

[0007] 通过采用上述技术方案,利用设置的底板来对横板以及夹板的安装,将PVC发泡板放置在相邻的夹板之间,通过设置的摇轮来转动螺杆并带动活动板移动,同时活动板的移动推动多组夹板之间的相互靠近,从而将夹板之间的PVC发泡板进行固定在相邻的夹板之间,尽可能地避免PVC发泡板在转动途中出现从底板上掉落的风险。

[0008] 可选的,所述夹板的两侧均固定连接有橡胶板。

[0009] 通过采用上述技术方案,利用设置的橡胶板来尽可能地对相邻的夹板之间的PVC发泡板进行一定的保护。

[0010] 可选的,所述夹板的底端固定连接有滑块,所述底板的顶端开设有供所述滑块滑动的滑槽。

[0011] 通过采用上述技术方案,利用设置的滑块在滑槽中滑动,来对夹板的移动进行限

定。

[0012] 可选的,所述滑块的底端开设有滚动槽,所述滚动槽的内部滚动连接有滚珠,所述滚珠穿过所述滚动槽的槽口并与所述滑槽相接触。

[0013] 通过采用上述技术方案,利用设置的滚珠来尽可能地减少滑块在滑槽中滑动时产生的摩擦力。

[0014] 可选的,所述横板的正表面以及后表面均设置有限位板,且所述限位板通过限位螺栓螺纹连接于所述横板。

[0015] 通过采用上述技术方案,利用设置的限位板通过限位螺栓固定在横板上,并利用设置的限位板来进一步的挡住PVC发泡板在底板上的位置。

[0016] 可选的,所述底板的两端底部均固定连接有支撑板。

[0017] 通过采用上述技术方案,利用设置的支撑板来对底板进行支撑。

[0018] 可选的,所述支撑板的中部贯穿开设有供叉车插接的插槽。

[0019] 通过采用上述技术方案,利用设置的插槽以便于叉车来将底板插起,以便于将底板放置在转动的车上。

[0020] 与现有技术相比,本申请技术方案的有益效果如下:

[0021] 本申请技术方案利用设置的底板来对横板以及夹板的安装,将PVC发泡板放置在相邻的夹板之间,通过设置的摇轮来转动螺杆并带动活动板移动,同时活动板的移动推动多组夹板之间的相互靠近,从而将夹板之间的PVC发泡板进行固定在相邻的夹板之间,尽可能地避免PVC发泡板在转动途中出现从底板上掉落的风险。

附图说明

[0022] 通过阅读参照以下附图对非限制性实施例所作的详细描述,本实用新型的其它特征、目的和优点将会变得更明显:

[0023] 图1为本实用新型立体结构示意图;

[0024] 图2为本实用新型整体结构示意图;

[0025] 图3为本实用新型图2中A处结构示意图。

[0026] 图中:1、底板;2、横板;3、夹板;4、橡胶板;5、限位板;6、限位螺栓;7、活动板;8、螺杆;9、摇轮;10、支撑板;11、插槽;12、滑块;13、滚珠;14、滑槽。

具体实施方式

[0027] 请参阅图1-3,本实用新型提供一种技术方案:一种PVC发泡板的堆放转运架,包括底板1,底板1的顶端两端均固定连接有横板2,横板2的中部滑动连接有若干组夹板3,且其中一组横板2的一端设置有螺杆8,螺杆8穿过横板2并转动连接有活动板7,且活动板7滑动连接于底板1,螺杆8的一端固定连接有摇轮9;

[0028] 在这种技术方案中,利用设置的底板1来对横板2以及夹板3的安装,将PVC发泡板放置在相邻的夹板3之间,通过设置的摇轮9来转动螺杆8并带动活动板7移动,同时活动板7的移动推动多组夹板3之间的相互靠近,从而将夹板3之间的PVC发泡板进行固定在相邻的夹板3之间,尽可能地避免PVC发泡板在转动途中出现从底板1上掉落的风险。

[0029] 在有的技术方案中,如图1-图3,夹板3的两侧均固定连接有橡胶板4。夹板3的底端

固定连接有滑块12,底板1的顶端开设有供滑块12滑动的滑槽14。滑块12的底端开设有滚动槽,滚动槽的内部滚动连接有滚珠13,滚珠13穿过滚动槽的槽口并与滑槽14相接触。利用设置的橡胶板4来尽可能地对相邻的夹板3之间的PVC发泡板进行一定的保护。利用设置的滑块12在滑槽14中滑动,来对夹板3的移动进行限定。利用设置的滚珠13来尽可能地减少滑块12在滑槽14中滑动时产生的摩擦力。

[0030] 在有的技术方案中,如图1-图3,横板2的正表面以及后表面均设置有限位板5,且限位板5通过限位螺栓6螺纹连接于横板2。底板1的两端底部均固定连接有支撑板10。支撑板10的中部贯穿开设有供叉车插接的插槽11。利用设置的限位板5通过限位螺栓6固定在横板2上,并利用设置的限位板5来进一步的挡住PVC发泡板在底板1上的位置。利用设置的支撑板10来对底板1进行支撑。利用设置的插槽11以便于叉车来将底板1插起,以便于将底板1放置在转动的车上。

[0031] 使用时,利用设置的底板1来对横板2以及夹板3的安装,将PVC发泡板放置在相邻的夹板3之间,通过设置的摇轮9来转动螺杆8并带动活动板7移动,同时活动板7的移动推动多组夹板3之间的相互靠近,从而将夹板3之间的PVC发泡板进行固定在相邻的夹板3之间,尽可能地避免PVC发泡板在转动途中出现从底板1上掉落的风险,其次,利用设置的橡胶板4来尽可能地对相邻的夹板3之间的PVC发泡板进行一定的保护。利用设置的滑块12在滑槽14中滑动,来对夹板3的移动进行限定。利用设置的滚珠13来尽可能地减少滑块12在滑槽14中滑动时产生的摩擦力。

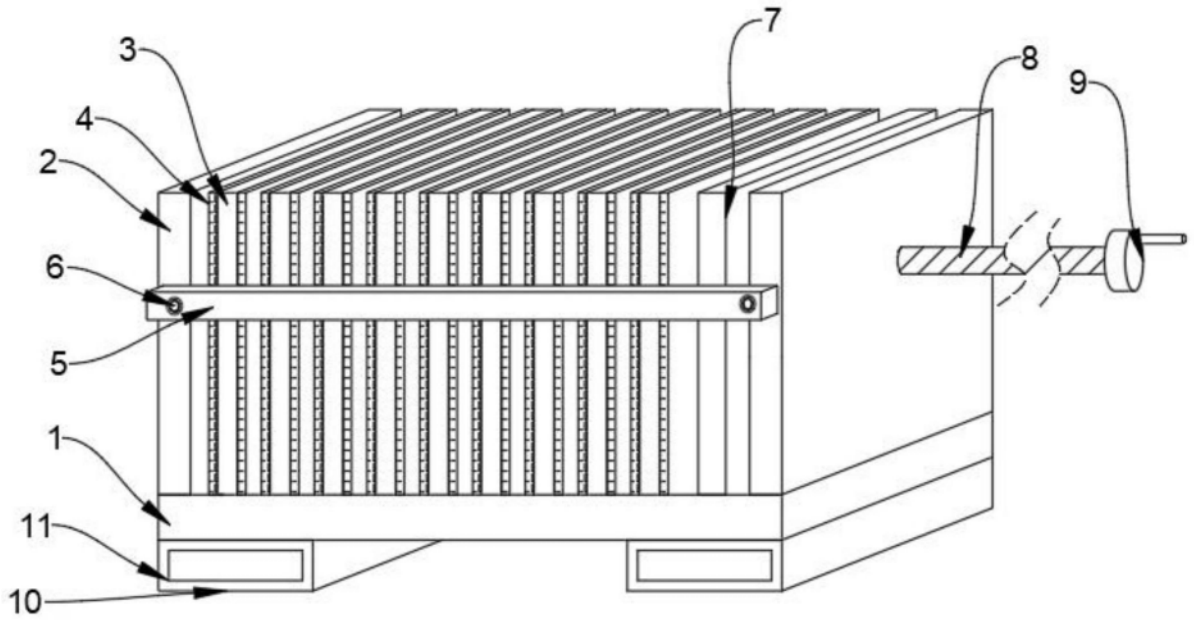

图1

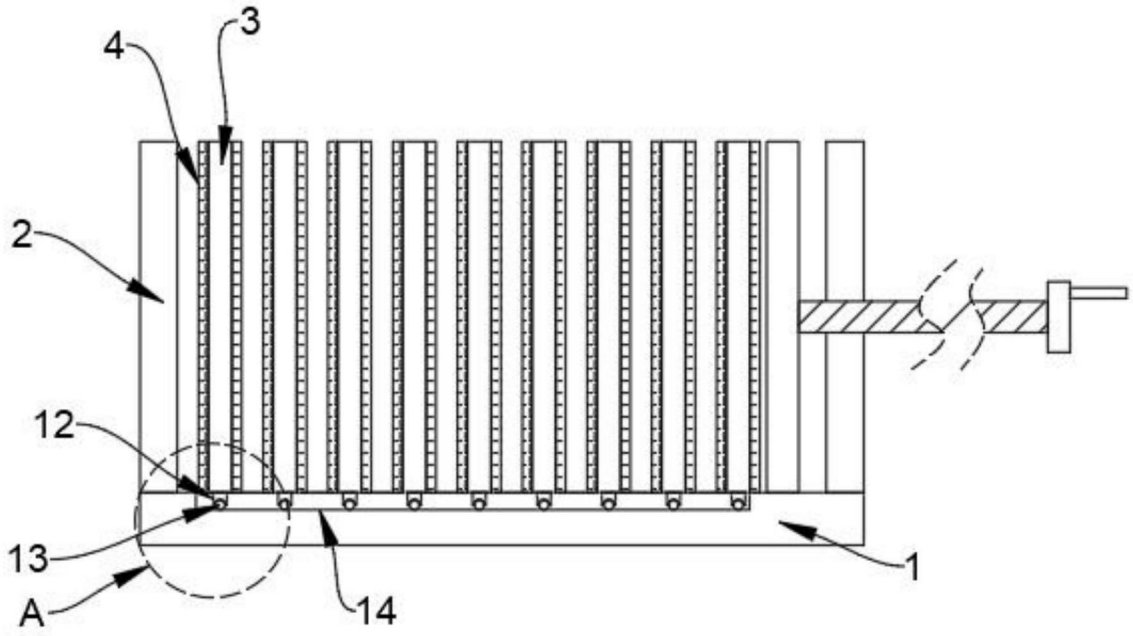

图2

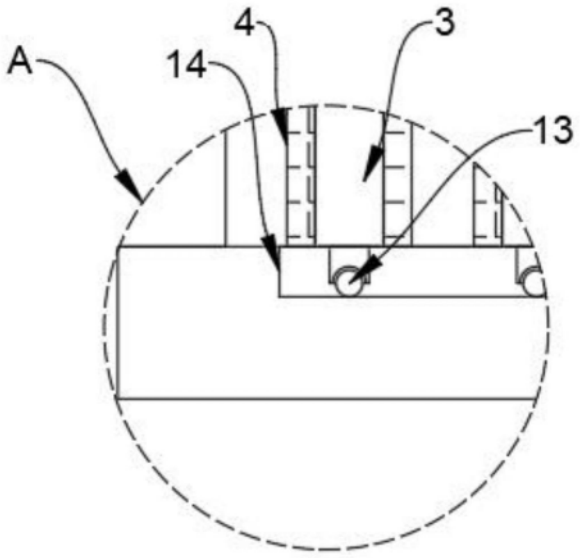

图3