(19)中华人民共和国国家知识产权局

(12)实用新型专利

(10)授权公告号 CN 203590952 U
(45)授权公告日 2014.05.14

(21)申请号 201320790996.1

(22)申请日 2013.12.05

(73)专利权人 于智涛
地址 255300 山东省淄博市周村区体育场路1326号

(72)发明人 于卫东 于智涛

(74)专利代理机构 淄博佳和专利代理事务所 37223
代理人 王立芹

(51)Int.Cl.
A41F 9/00(2006.01)
A44B 11/00(2006.01)

权利要求书1页 说明书3页 附图2页

(54)实用新型名称

一种野外求生自救用腰带

(57)摘要

一种野外求生自救用腰带，属于生活用品中腰带领域，包括金属腰带扣(1)和腰带(2)，其特征在于：所述的金属腰带扣(1)的主体上开有两个通孔，一个通孔镶嵌有指南针(4)，另一个通孔内镶嵌有凸透镜(6)，凸透镜(6)上扣合有双面反光镜(7)，双面反光镜(7)与金属腰带扣(1)之间轴连接，金属腰带扣(1)的一端设有玻璃刀(5)，腰带(2)整体开有夹层，夹层开口处有拉链(3)封闭，夹层内盘绕有保险绳(12)。本实用新型的基本外观与普通腰带相同，平时能够作为普通腰带使用。在野外突发状况遇险时随身携带，方便取用，作为求生自救的多功能工具。

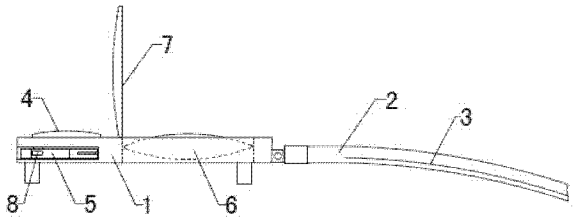

CN 203590952 U

1. 一种野外求生自救用腰带，包括金属腰带扣（1）和腰带（2），其特征在于：所述的金属腰带扣（1）的主体为两层结构，两层间形成夹缝，主体前端的夹缝内内折安装或伸缩安装有玻璃刀（5），主体中部开有两个通孔，一个通孔内镶嵌有指南针（4），另一个通孔内镶嵌有凸透镜（6），镶嵌有凸透镜（6）的通孔上沿一侧设置转轴，双面反光镜（7）通过转轴固定扣合在凸透镜（6）的上方，并与凸透镜（6）外形相配合；

所述的腰带（2）内侧开有夹层，夹层开口处有拉链（3）封闭，夹层内盘绕有保险绳（12）。

2. 根据权利要求 1 所述的一种野外求生自救用腰带，其特征在于：所述的内折安装的玻璃刀（5）铰接安装并内折扣合于夹缝内，玻璃刀（5）与金属腰带扣（1）的铰接处垂直设有玻璃刀推杆（8），使用时通过玻璃刀推杆（8）将玻璃刀（5）旋转推出。

3. 根据权利要求 1 所述的一种野外求生自救用腰带，其特征在于：所述的伸缩安装的玻璃刀（5）为玻璃刀（5）安装在夹缝内，金属腰带扣（1）上表面开有与夹缝位置相应的导轨槽（10），推动按钮（11）下端与玻璃刀（5）安装柄相连，推动按钮（11）上端伸出导轨槽（10）凸出于金属腰带扣（1）外表面上方，使用时通过推动推动按钮（11）将玻璃刀（5）向外移动。

4. 根据权利要求 1~3 中任一项所述的一种野外求生自救用腰带，其特征在于：所述的玻璃刀（5）包括刀头（13）、安装柄（14）、玻璃刀轮（15），刀头（13）的前端开有刀头开口（16），刀头开口（16）内轴连接玻璃刀轮（15），玻璃刀轮（15）的切割部凸出于刀头开口（16）外，刀头（13）的后端面有与刀头（13）为一体的安装柄（14）。

5. 根据权利要求 1 所述的一种野外求生自救用腰带，其特征在于：所述的保险绳（12）穿过腰带（2）夹层内固定的抽环（9）后与腰带的无金属腰带扣（1）端固定，保险绳（12）可在抽环（9）内抽动。

一种野外求生自救用腰带

技术领域

[0001] 一种野外求生自救用腰带，属于生活用品中腰带领域。

背景技术

[0002] 在生活中有很多人经常进行野外活动。在野外活动中常常会有各种各样的危险。在野外活动尤其是在山地丛林活动时。有各种生有针刺植物，很容易划伤未遮挡的面部、腿部和手部。微小的针刺在野外状态下很难清理。如果在掉队情况下，只有一个人更难以处理自己的面部创伤。只有长期忍受疼痛，加大所处的困境。野外活动时可能会跌落山谷，或者需要攀爬到高处求援。而在突发状况降时，人们常常根本没有机会取出携带的救生工具就已丢失。无论是困在车内而工具在后备箱，还是跌落谷底丢失携带的逃生工具，在这种情况下都非常危险，很难进行求生自救。这将导致更严重的后果。

发明内容

[0003] 本实用新型要解决的技术问题是：克服现有技术的不足，提供一种野外求生自救用腰带，该腰带可以借助攀爬，清理伤口，划割玻璃，使用方便，不会丢失。

[0004] 本实用新型解决其技术问题所采用的技术方案是：该野外求生自救用腰带，包括金属腰带扣和腰带，其特征在于：所述的金属腰带扣的主体为两层结构，两层间形成夹缝，主体前端的夹缝内内折安装或伸缩安装有玻璃刀，主体中部开有两个通孔，一个通孔内镶嵌有指南针，另一个通孔内镶嵌有凸透镜，镶嵌有凸透镜的通孔上沿一侧设置转轴，双面反光镜通过转轴固定扣合在凸透镜的上方，并与凸透镜外形相配合；

[0005] 所述的腰带内侧开有夹层，夹层开口处有拉链封闭，夹层内盘绕有保险绳。

[0006] 所述的内折安装的玻璃刀铰接安装并内折扣合于夹缝内，玻璃刀与金属腰带扣的铰接处垂直设有玻璃刀推杆，使用时通过玻璃刀推杆将玻璃刀旋转推出。

[0007] 所述的伸缩安装的玻璃刀为玻璃刀安装在夹缝内，金属腰带扣上表面开有与夹缝位置相应的导轨槽，推动按钮下端与玻璃刀安装柄相连，推动按钮上端伸出导轨槽凸出于金属腰带扣外表面上方，使用时通过推动推动按钮将玻璃刀向外移动。

[0008] 所述的玻璃刀包括刀头、安装柄、玻璃刀轮，刀头的前端开有刀头开口，刀头开口内轴连接玻璃刀轮，玻璃刀轮的切割部凸出于刀头开口外，刀头的后端面有与刀头为一体的安装柄。安装柄上固定有玻璃刀推杆或推动按钮。本玻璃刀整体体积小，金属腰带扣具有足够的空间安装。在拨出或推出后只有刀头部分全部露出，具有不够强度，以金属腰带扣为握持手柄配合使用方便。

[0009] 所述的保险绳穿过腰带夹层内固定的抽环后与腰带的无金属腰带扣端固定，保险绳可在抽环内抽动。

[0010] 与现有技术相比，本实用新型的一种野外求生自救用腰带所具有的有益效果是：本实用新型的基本外观与普通腰带相同，平时能够作为普通腰带使用。在突发状况时随身携带，方便取用，作为求生自救的多功能工具。

[0011] 所装配的玻璃刀能够在被困车内时割破玻璃而逃生。当人们在野外遇险需要攀爬时，能将腰带的首尾相接连成为环形的投掷套圈，套在固定物上，借助保险绳进行攀爬，增加自救和求援的手段。指南针可以在迷失方向后帮助人们找回方向。凸透镜在野外处理伤口时能够放大伤口提供更好的视线，帮助及时清理创伤，防止感染。在必要的时候甚至可以聚集阳光来生火，以供取暖和饮食。双面反光镜在只有一个人时能能放大反射面部伤口，以便清楚地看清创伤面，进行及时清理。减少遇险人员忍受疼痛的时间。

附图说明

[0012] 图 1 是一种野外求生自救用腰带的主视结构示意图。

[0013] 图 2 是一种野外求生自救用腰带的腰带部分的示意图。

[0014] 图 3 是一种野外求生自救用腰带的俯视结构示意图。

[0015] 图 4 是一种野外求生自救用腰带的可选结构俯视示意图。

[0016] 图 5 是一种野外求生自救用腰带的可选结构主视示意图。

[0017] 图 6 是一种野外求生自救用腰带所用玻璃刀的俯视图。

[0018] 图 7 是一种野外求生自救用腰带所用玻璃刀的主视图。

[0019] 其中：1、金属腰带扣 2、腰带 3、拉链 4、指南针 5、玻璃刀 6、凸透镜 7、双面反光镜 8、玻璃刀推杆 9、抽环 10、导轨槽 11、推动按钮 12、保险绳 13、刀头 14、安装柄 15、玻璃刀轮 16、刀头开口。

具体实施方式

[0020] 图 1~3 是本实用新型一种野外求生自救用腰带的最佳实施例，下面结合附图 1~7 对本实用新型做进一步说明。

[0021] 参照附图 1~3：本实用新型的一种野外求生自救用腰带包括金属腰带扣 1 和腰带 2，金属腰带扣 1 的主体为两层结构以使其厚度足以在其前端开设夹缝并在主体中部开设两个通孔，其中一个通孔镶嵌有指南针 4，另一个通孔内镶嵌有凸透镜 6，凸透镜 6 上扣合有双面反光镜 7，双面反光镜 7 与凸透镜外形相配合通过转轴安装在凸透镜 6 的通孔一侧，双面反光镜 7 的两面分别为凹面反光镜或凸面反光镜，双面反光镜 7 扣合后其凹面反光面朝向凸透镜 6。金属腰带扣 1 的前端的夹缝内设有玻璃刀 5。腰带 2 整体开有夹层，夹层开口处用拉链 3 封闭，夹层内盘绕有保险绳 12。

[0022] 玻璃刀 5 铰接安装在金属腰带扣 1 的无腰带 2 端开的夹缝内，玻璃刀 5 正常状态时内折在夹缝内，需要使用时拨动伸出夹缝的玻璃刀推杆 8，可将玻璃刀 5 推出。将玻璃刀 5 推出后可以金属腰带扣 1 作为手柄，对玻璃品进行切割。

[0023] 保险绳 12 穿过腰带 2 夹层内固定的抽环 9 后与腰带的无金属腰带扣 1 端固定，保险绳 12 可以在抽环 9 内抽动。当人们在野外遇险需要攀爬时，将腰带的首尾相接连成为环形的投掷套圈，将保险绳 12 的自由端拿出，将环形的投掷套圈投掷向高处或对岸，套在固定物上。用力抽拉保险绳 12，将收紧腰带 2 做成的环形的投掷套圈使得在固定物上固定的更牢固。再将保险绳 12 的自由端寻找固定物固定后。即可借助其进行攀爬。保险绳 12 为警用保险绳，承重强，占空间小，在腰带 2 的夹层中足以存放。

[0024] 指南针 4 可以在迷失方向后帮助人们找回方向。

[0025] 凸透镜 6 在野外处理伤口时能够放大伤口提供更好的视线，帮助及时清理创伤，防止感染。在必要的时候甚至可以聚集阳光来生火，以供取暖和饮食。

[0026] 双面反光镜 7 在只有一个人时能够看清自己面部伤口，并借助双面反光镜 7 放大伤口，以便自己清楚地看清创伤面，进行及时清理。

[0027] 参照附图 4、5：玻璃刀 5 也可伸缩安装于金属腰带扣 1 的前端开的夹缝内，金属腰带扣 1 外表面开有与夹缝位置相应的导轨槽 10，玻璃刀 5 的内端固定有伸出导轨槽 10 的推动按钮 11，按下推动按钮 11 可推动其在导轨槽 10 内向前滑动，同时玻璃刀 5 向外移动。将玻璃刀 5 推出后金属腰带扣 1 可以作为手柄，对玻璃品进行切割。

[0028] 参照附图 6、7：玻璃刀 5 包括刀头 13、安装柄 14、玻璃刀轮 15、刀头开口 16，刀头 13 的前端开有刀头开口 16，刀头开口 16 内轴连接玻璃刀轮 15，玻璃刀轮 15 的切割部凸出于刀头开口 16 外，刀头 13 的后端面有与其为一体的安装柄。

[0029] 以上所述，仅是本实用新型的较佳实施例而已，并非是对本实用新型作其它形式的限制，任何熟悉本专业的技术人员可能利用上述揭示的技术内容加以变更或改型为等同变化的等效实施例。但是凡是未脱离本实用新型技术方案内容，依据本实用新型的技术实质对以上实施例所作的任何简单修改、等同变化与改型，仍属于本实用新型技术方案的保护范围。

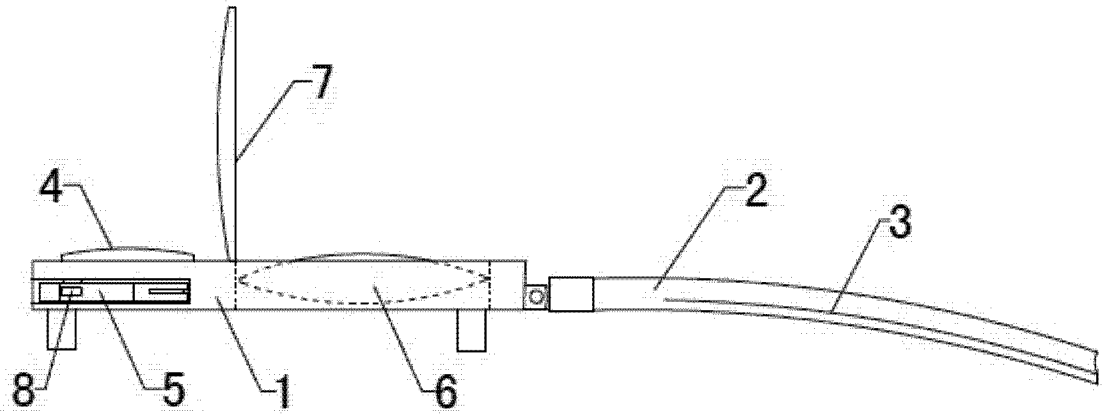

图 1

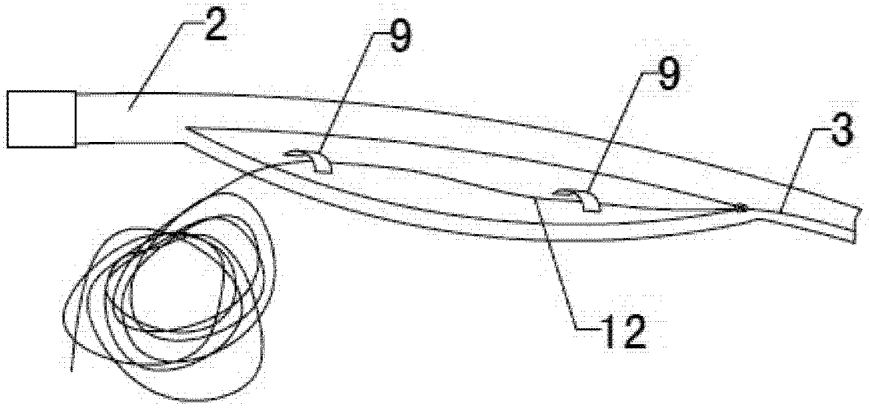

图 2

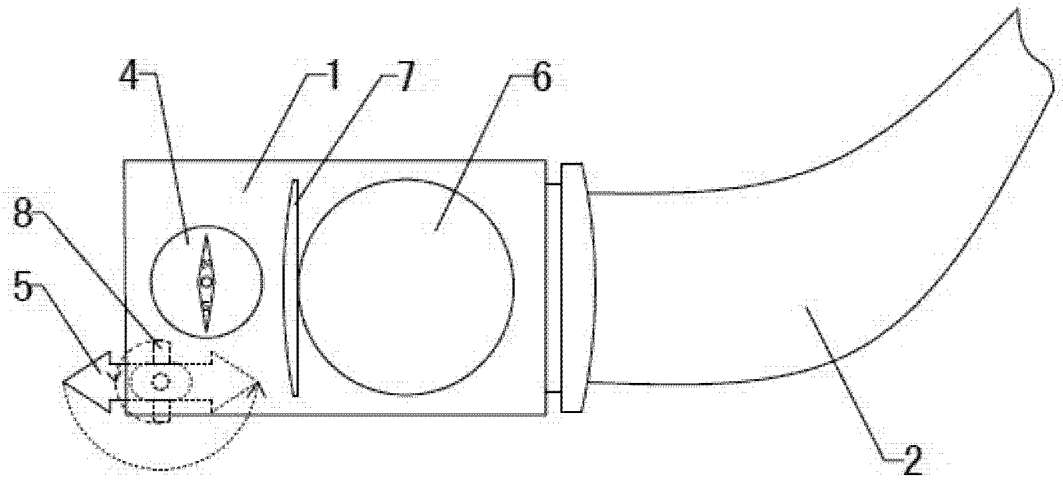

图 3

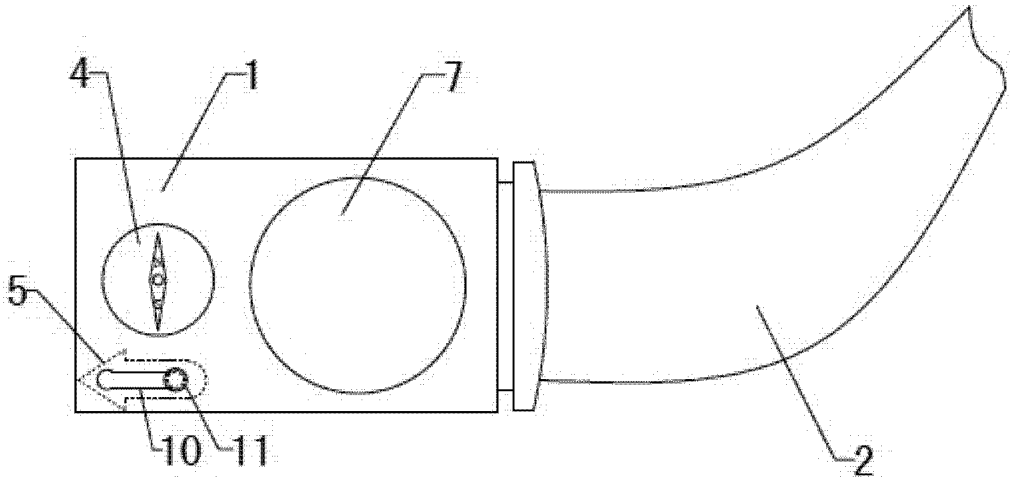

图 4

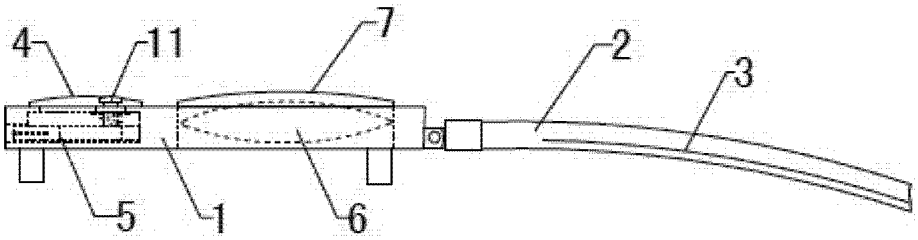

图 5

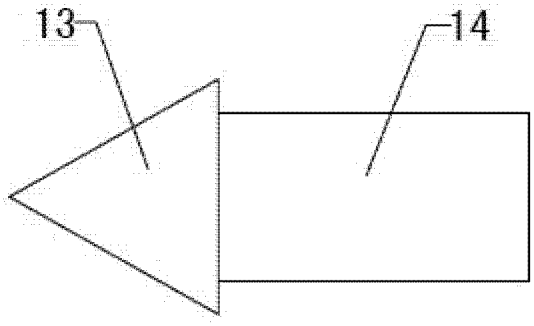

图 6

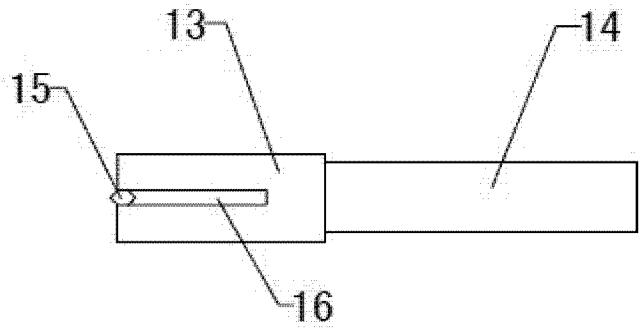

图 7