[19] 中华人民共和国国家知识产权局

[51] Int. Cl[7]
B65D 21/02
B65D 43/16 A45D 33/00

[12] 实用新型专利说明书

[21] ZL 专利号 02215674.7

[45] 授权公告日 2003 年 4 月 2 日

[11] 授权公告号 CN 2542584Y

[22] 申请日 2002.02.07 [21] 申请号 02215674.7

[73] 专利权人 上海家化联合股份有限公司
地址 200082 上海市保定路 527 号
[72] 设计人 沈晓明

[74] 专利代理机构 上海市华诚律师事务所
代理人 李 平

权利要求书 1 页 说明书 3 页 附图 1 页

[54] 实用新型名称 化妆品包装盒

[57] 摘要

一种化妆品包装盒，主要包括盒盖、盒体和铰链，所述盒体由上盒和下盒组成，上盒位于下盒和盒盖之间，一铰链穿设于盒盖和上盒、下盒的一端，并将三者连接为一体，盒盖和上盒相对下盒作上下翻起开闭。 将化妆品与其用具或两种不同的化妆品可分开上下盒放置，既保证了上盒内具有密闭的化妆品存放空间，又能将粉扑、刷子等化妆品用具存放于一个盒体内，以保证使用后的用具不致影响化妆品的质量，并可根据需要放置不同的化妆品于一盒内。

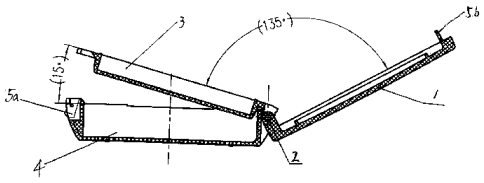

ISSN1008-4274

1、一种化妆品包装盒，主要包括：盒盖、盒体和铰链，其特征在于：所述盒体由上盒和下盒组成，所述上盒位于下盒和盒盖之间，一铰链穿设于盒盖和上盒、下盒的一端，并将三者连接为一体，盒盖和上盒相对下盒作上下翻起开闭。

2、根据权利要求1所述的一种化妆品包装盒，其特征在于所述上盒嵌设于下盒内组成盒体，上盒穿设铰链的一端中间向下折弯并紧靠下盒外面，盒盖穿设铰链的一端设有开启上盒的凸块，盒盖开启该凸块与上盒的折弯处相抵并同时开启上盒。

3、根据权利要求1和2所述的一种化妆品包装盒，其特征在于所述盒盖相对于上盒开启角度为120—140度时上盒3会自动向上开启，其相对于下盒的翻起角度为10—25度

4、根据权利要求1所述的一种化妆品包装盒，其特征在于所述盒体和盒盖分别设有开闭锁扣，盒盖关闭上盒与盒盖之间形成密闭的储物空间。

5、根据权利要求1所述的一种化妆品包装盒，其特征在于所述下盒底部可开有通气孔。

化妆品包装盒

技术领域:

本实用新型涉及一种化妆品包装盒，特别是一种用于粉饼、眼影等化妆品的包装盒。

背景技术:

通常化妆品的包装盒只有一层盒体用于放置化妆品。有些化妆品需要多种颜色同放在一个盒子里，如：各种不同色彩的眼影、胭脂等，人们便将其包装盒设计成同一层的多个分格以适于放置不同色彩的化妆品的需要，有时还会留有一个小格用于放置刷子等用具。但这种包装盒用于粉饼的包装时存在着一些缺点，如：由于粉饼用量相对较大，所用粉扑和刷子等用具也较大另盒包装或存放使用和携带不便，因此通常人们将粉扑直接放置于粉饼上面，这样使用时是方便了，但使用后的粉扑往往会带有污物或细菌，不用时直接放置于粉饼上容易对粉饼造成污染，且与化妆品放置在一起由于盒子的密闭不通气，使用具不能得到应有的干燥通气，更易滋生细菌，再次使用时会造成对皮肤的影响。本实用新型的目的就是为了解决已由技术的问题设计一种能将用具或不同化妆品分上、下分隔存放的化妆品包装盒。

发明内容:

本实用新型的构成主要包括：盒盖、盒体和铰链，其特征在于：所述盒体由上盒和下盒组成，所述上盒位于下盒和盒盖之间，一铰链穿设于盒盖和上盒、下盒的一端，并将三者连接为一体，盒盖和上盒相对下盒作上下翻起开闭。将化妆品与其用具或两种不同的化妆品可分开上下盒放置，既保证了上盒内具有密闭的化妆品存放空间，使化妆品保持密封状态有利于保证质量，又能将粉扑、刷子等化妆品用具存放予一个盒体内，并与化妆品分隔开来，以保证使用后的用具不致影响化妆品的质量，同时下盒可根据使用用具的需要给与适当的通气，防止用具上沾染的细菌繁殖，保证用具的干燥洁净。还可根据需要在上、下盒内放置不同的化妆品。

附图说明:

图1是本实用新型的结构示意图;

图2是本实用新型盒盖关闭状态的局剖示意图;

图3是本实用新型上盒的主视图;

图4是本实用新型的后视图。

图中1盒盖、2铰链、3上盒、4下盒、5锁扣。

实施例:

下面结合附图进一步说明本实用新型的实施例：化妆品包装盒，盒体

由上盒3和下盒4组成，上盒3位于下盒4和盒盖1之间，一铰链2穿设于盒盖1和上盒3、下盒4的一端，并将三者连接为一体，使盒盖1和上盒3可相对下盒4作上、下翻起开闭。所述上盒3嵌设于下盒4内组成盒体，上盒中央凹陷构成一化妆品的放置空间34，盒盖1关闭时上盒3与盒盖1之间形成的储物空间呈密合封闭，上盒3穿设铰链的一端中间向下折弯并紧靠下盒4外面，盒盖1穿设铰链的一端设有开启上盒的凸块45，盒盖1开启时该凸块45与上盒的折弯处相抵并同时开启上盒3。下盒体1和盒盖3分别设有互相配合的开闭锁扣5a和5b，下盒4的底部开有通气孔44，盒盖的内面可设置一面镜子。盒盖相对于上盒3的开启角度为120—140度时上盒3会自动向上开启，其相对于下盒4的翻起角度为10—25度，使用时打开盒盖1，使上盒3向上稍翻起便可取出放置于下盒4的用具。用完将用具放回下盒4，盖上盒盖1便将化妆品和用具组合于一体。用本实用新型结构的包装盒还可将上、下盒用于放置两种不同的化妆品，根据需要下盒的底部可以不开通气孔。

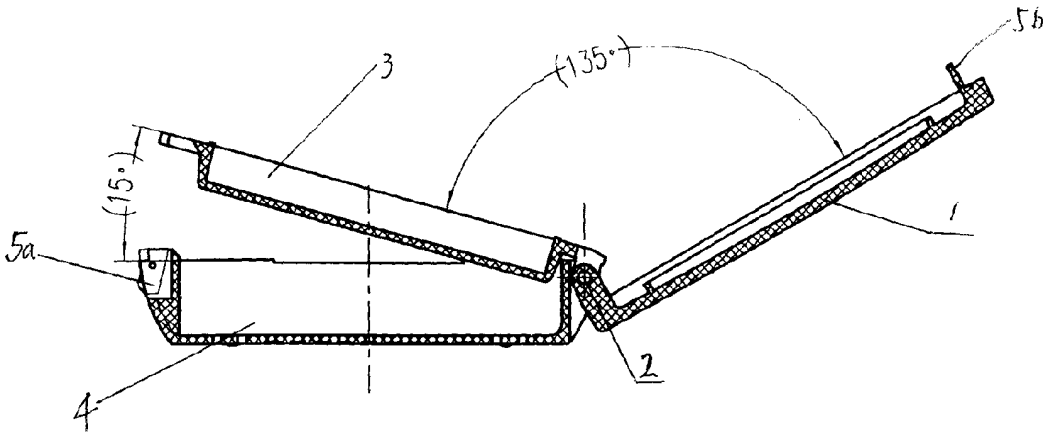

图1

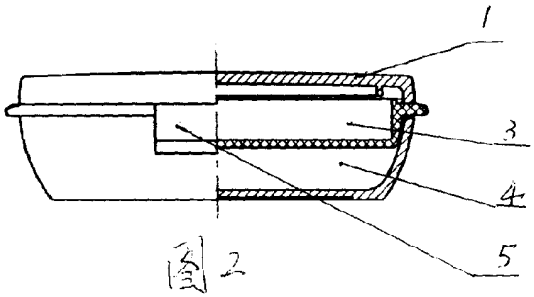

图2

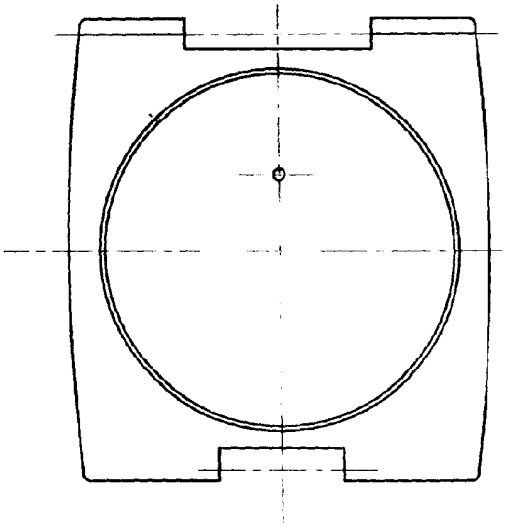

图3

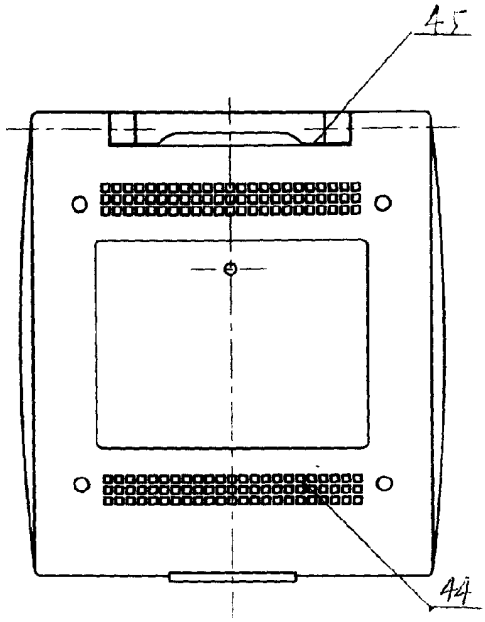

图4