(19)国家知识产权局

(12)实用新型专利

(10)授权公告号 CN 219903616 U
(45)授权公告日 2023.10.27

(21)申请号 202320600011.8

(22)申请日 2023.03.24

(73)专利权人 吴江川冈织物有限公司
地址 215200 江苏省苏州市吴江区盛泽镇北角村530号

(72)发明人 翁金银 翁超杰 王继跃

(51)Int.Cl.
B32B 3/24(2006.01)
B32B 3/30(2006.01)
B32B 23/02(2006.01)
B32B 27/02(2006.01)
B32B 27/36(2006.01)
B32B 27/12(2006.01)
B32B 3/12(2006.01)
B32B 27/30(2006.01)
B32B 23/10(2006.01)
B32B 23/08(2006.01)
B32B 33/00(2006.01)
D03D 15/47(2021.01)
D03D 15/283(2021.01)
D03D 15/225(2021.01)
D03D 13/00(2006.01)
D03D 15/50(2021.01)
D03D 21/00(2006.01)
A47H 23/08(2006.01)

权利要求书1页 说明书3页 附图4页

(54)实用新型名称

遮光窗帘涤纶面料

(57)摘要

本实用新型公开了遮光窗帘涤纶面料，涉及面料技术领域。其技术方案要点是：包括外表层以及内表层，外表层靠近内表层的一侧固定连接有若干支撑部，支撑部与中心轴线与凹槽的中心轴线错位设置，内表层靠近外表层的一侧固定连接有若干凹槽，凹槽用于增强内表层表面漫反射原理。本实用新型通过腈纶纤维的设置，腈纶纤维具有很强的耐阳光性，更加保证了面料整体的遮光性。

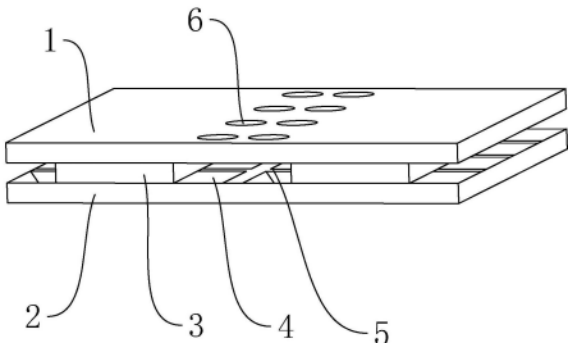

CN 219903616 U

1.遮光窗帘涤纶面料,其特征在于:包括外表层(1)以及内表层(2),所述外表层(1)靠近内表层(2)的一侧固定连接有若干支撑部(3),所述支撑部(3)与中心轴线与凹槽(4)的中心轴线错位设置,所述内表层(2)靠近外表层(1)的一侧固定连接有若干凹槽(4),所述凹槽(4)用于增强内表层(2)表面漫反射原理。

2.根据权利要求1所述的遮光窗帘涤纶面料,其特征在于:相邻所述支撑部(3)与外表层(1)以及内表层(2)之间形成空腔(5),所述外表层(1)上开设有连通空腔(5)的透气孔(6)。

3.根据权利要求2所述的遮光窗帘涤纶面料,其特征在于:所述凹槽(4)一体成型在内表层(2)上,所述内表层(2)通过若干第一复合纱线(7)经纬编织形成蜂巢组织。

4.根据权利要求3所述的遮光窗帘涤纶面料,其特征在于:所述蜂巢组织为8页综且其经纱组织点为浮,所述蜂巢组织的纬纱组织点为沉,所述蜂巢组织的组织循环为:浮沉浮浮浮浮浮沉、沉浮沉浮浮浮沉浮、沉沉浮沉浮沉浮沉、沉沉沉浮沉浮沉沉、沉沉沉沉浮沉沉沉、沉沉沉浮沉浮沉沉、沉沉浮沉浮沉浮沉、沉浮沉浮浮浮沉浮。

5.根据权利要求3所述的遮光窗帘涤纶面料,其特征在于:所述第一复合纱线(7)包括芯线一以及位于芯线一外圈的外包层,所述芯线一通过若干涤纶纤维(8)加捻而成,所述外包层通过两根粘胶纤维(9)螺旋缠绕在芯线一的外侧而成。

6.根据权利要求1所述的遮光窗帘涤纶面料,其特征在于:所述外表层(1)通过若干第二复合纱线(10)经纬编织而成,所述第二复合纱线(10)包括芯线二以及位于芯线二外圈的外层。

7.根据权利要求6所述的遮光窗帘涤纶面料,其特征在于:所述芯线二通过若干涤纶纤维(8)加捻而成,所述外层通过若干腈纶纤维(11)加捻而成。

遮光窗帘涤纶面料

技术领域

[0001] 本实用新型涉及面料技术领域，更具体地说，它涉及遮光窗帘涤纶面料。

背景技术

[0002] 涤纶是一种弹性好强度高的纤维，面料挺括且具有保形性好的特点，是一种用途广、耗量大的纤维，其中很多窗帘由涤纶制成。

[0003] 窗帘具有遮阳隔热和调节室内光线的功能，是室内装修必备的物件，可提高室内整体的装修风格。

[0004] 现有的窗帘在日常使用中，往往会通过在窗帘面料上进行开孔，从而增强窗帘面料本身的透气性，当遇到外界强光时，光线会通过窗帘面料上的缝隙穿透到室内，使得面料整体的透气效果变差，因而设置一种结构来解决窗帘遮光效果不好的问题就很有必要。

[0005] 因而设置一种结构来解决传统的休闲鞋缓冲效果不好容易使踢球者受伤的问题就很有必要

[0006] 因此需要提出一种新的方案来解决这个问题。

实用新型内容

[0007] 针对现有技术存在的不足，本实用新型的目的在于提供遮光窗帘涤纶面料，通过结构的设置达到提高面料整体遮光的目的。

[0008] 本实用新型的上述技术目的是通过以下技术方案得以实现的：包括外表层以及内表层，所述外表层靠近内表层的一侧固定连接有若干支撑部，所述支撑部与中心轴线与凹槽的中心轴线错位设置，所述内表层靠近外表层的一侧固定连接有若干凹槽，所述凹槽用于增强内表层表面漫反射原理。

[0009] 本实用新型进一步设置为：相邻所述支撑部与外表层以及内表层之间形成空腔，所述外表层上开设有连通空腔的透气孔。

[0010] 本实用新型进一步设置为：所述凹槽一体成型在内表层上，所述内表层通过若干第一复合纱线经纬编织形成蜂巢组织。

[0011] 本实用新型进一步设置为：所述蜂巢组织为8页综且其经纱组织点为浮，所述蜂巢组织的纬纱组织点为沉，所述蜂巢组织的组织循环为：浮沉浮浮浮浮浮沉、沉浮沉浮浮浮沉浮、沉沉浮沉浮沉浮沉、沉沉沉浮沉浮沉沉、沉沉沉沉浮沉沉沉、沉沉沉浮沉浮沉沉、沉沉浮沉浮沉浮沉、沉浮沉浮浮浮沉浮。

[0012] 本实用新型进一步设置为：所述第一复合纱线包括芯线一以及位于芯线一外圈的外包层，所述芯线一通过若干涤纶纤维加捻而成，所述外包层通过两根粘胶纤维螺旋缠绕在芯线一的外侧而成。

[0013] 本实用新型进一步设置为：所述外表层通过若干第二复合纱线经纬编织而成，所述第二复合纱线包括芯线二以及位于芯线二外圈的外层。

[0014] 本实用新型进一步设置为：所述芯线二通过若干涤纶纤维加捻而成，所述外层通

过若干腈纶纤维加捻而成。

[0015] 综上所述，本实用新型具有以下有益效果：

[0016] 外表层靠近内表层的一侧固定连接有若干支撑部，支撑部与中心轴线与凹槽的中心轴线错位设置，支撑部与外表层以及内表层之间形成空腔，外表层上开设有连通空腔的透气孔形成供空气流通的通道，提高面料整体的透气效果，内表层靠近外表层的一侧固定连接有若干凹槽，当阳光通过透气孔照射到内表层上时，由于内表层靠近外表层的一侧凹槽形成凹凸不平的形状，增强内表层表面漫反射原理，使得在保证面料透气性的同时，保证面料整体的遮光性。

附图说明

[0017] 图1为本实用新型的结构示意图；

[0018] 图2为本实用新型的蜂巢组织的组织图；

[0019] 图3为本实用新型的第一复合纱线的切片图；

[0020] 图4为本实用新型的第二复合纱线的切片图。

[0021] 图中：1、外表层；2、内表层；3、支撑部；4、凹槽；5、空腔；6、透气孔；7、第一复合纱线；8、涤纶纤维；9、粘胶纤维；10、第二复合纱线；11、腈纶纤维。

具体实施方式

[0022] 下面结合附图和实施例，对本实用新型进行详细描述。

[0023] 遮光窗帘涤纶面料，如图1和图2所示，包括外表层1以及内表层2，外表层1靠近内表层2的一侧固定连接有若干支撑部3，支撑部3与中心轴线与凹槽4的中心轴线错位设置，支撑部3与外表层1以及内表层2之间形成空腔5，外表层1上开设有连通空腔5的透气孔6形成供空气流通的通道，提高面料整体的透气效果，内表层2靠近外表层1的一侧固定连接有若干凹槽4，当阳光通过透气孔6照射到内表层2上时，由于内表层2靠近外表层1的一侧凹槽4形成凹凸不平的形状，增强内表层2表面漫反射原理，使得在保证面料透气性的同时，保证面料整体的遮光性。

[0024] 如图1和图所示，取若干涤纶纤维8放入到加捻机内加捻形成芯线一，涤纶纤维8具有很好的结构强度，且具有很好的防晒效果，更加保证了芯线一的耐光效果，通过走锭纺的工艺将两根粘胶纤维9相互交织螺旋缠绕在芯线一的外侧得到第一复合纱线7，粘胶纤维9具有很好的吸湿性，且不易起球和起毛，更加保证第一复合纱线7的吸湿性。

[0025] 如图1和图2所示，取若干第一复合纱线7放入到喷水织机内以蜂巢组织的方式经纬编织形成内表层2，蜂巢组织为8页综且其经纱组织点为浮，蜂巢组织的纬纱组织点为沉，蜂巢组织的组织循环为：浮沉浮浮浮浮浮沉、沉浮沉浮浮浮沉浮、沉沉浮沉浮沉浮沉、沉沉沉浮沉浮沉沉、沉沉沉沉浮沉沉沉、沉沉沉浮沉浮沉沉、沉沉浮沉浮沉浮沉、沉浮沉浮浮浮沉浮，通过上述的编织手法，使得内表层2靠近外表层1的一侧形成四周高中间低的凹槽4，当阳光通过透气孔6穿过外表层1抵达到内表层2表面时，通过凹槽4使得内表层2表面凹凸不平，增强内表层2表面漫反射原理，且通过支撑部3的设置，支撑部3的中心轴线与凹槽4的中心轴线错位设置，支撑部3具有有效遮挡阳光进入到照射到内表层2上，达到提高面料整体的遮光效果。

[0026] 如图1和图4所示，取若干涤纶纤维8放入到加捻机内加捻形成芯线二，更加保证了芯线二的耐光效果，取若干腈纶纤维11放入到加捻机内加捻形成外层，通过走锭纺的工艺将外层缠绕在芯线二的外侧得到第二复合纱线10，腈纶纤维11具有很强的耐阳光性，更加保证了第二复合纱线10的耐晒性，取若干第二复合纱线10放入到喷水织机内以凸条组织的方式经纬编织形成外表层1，使得外表层1靠近内表层2的一侧一体成型出支撑部3，使得相邻支撑部3与外表层1以及内表层2之间形成空腔5，并与外表层1上的透气孔6形成供空气流通的通道。

[0027] 该面料制成窗帘时，通过打孔机将外表层1上开设出与空腔5连通的透气孔6，且通过蜂巢组织编织出来的内表层2，保证了面料整体的透气效果，再通过凸条组织的编织方式将外表层1靠近内表层2的一侧编织形成支撑部3，使得相邻支撑部3与外表层1以及内表层2之间形成空腔5，并与外表层1上的透气孔6形成供空气流通的通道，提高面料整体的透气效果，当阳光通过透气孔6照射到内表层2上时，由于内表层2靠近外表层1的一侧凹槽4形成凹凸不平的形状，增强内表层2表面漫反射原理，使得在保证面料透气性的同时，保证面料整体的遮光性。

[0028] 以上所述仅是本实用新型的优选实施方式，本实用新型的保护范围并不仅局限于上述实施例，凡属于本实用新型思路下的技术方案均属于本实用新型的保护范围。应当指出，对于本技术领域的普通技术人员来说，在不脱离本实用新型原理前提下的若干改进和润饰，这些改进和润饰也应视为本实用新型的保护范围。

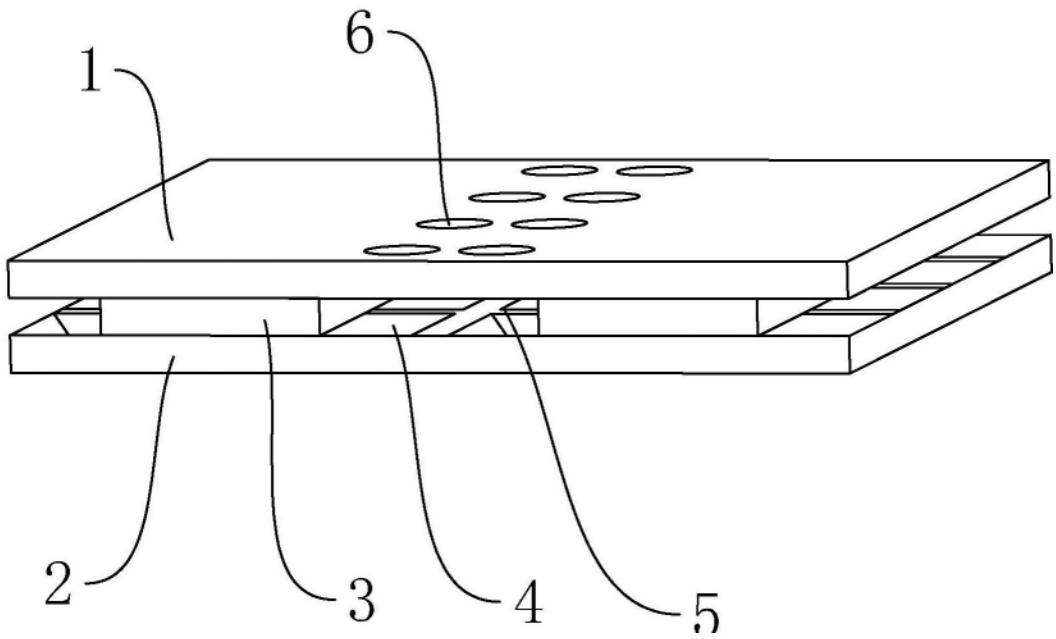

图1

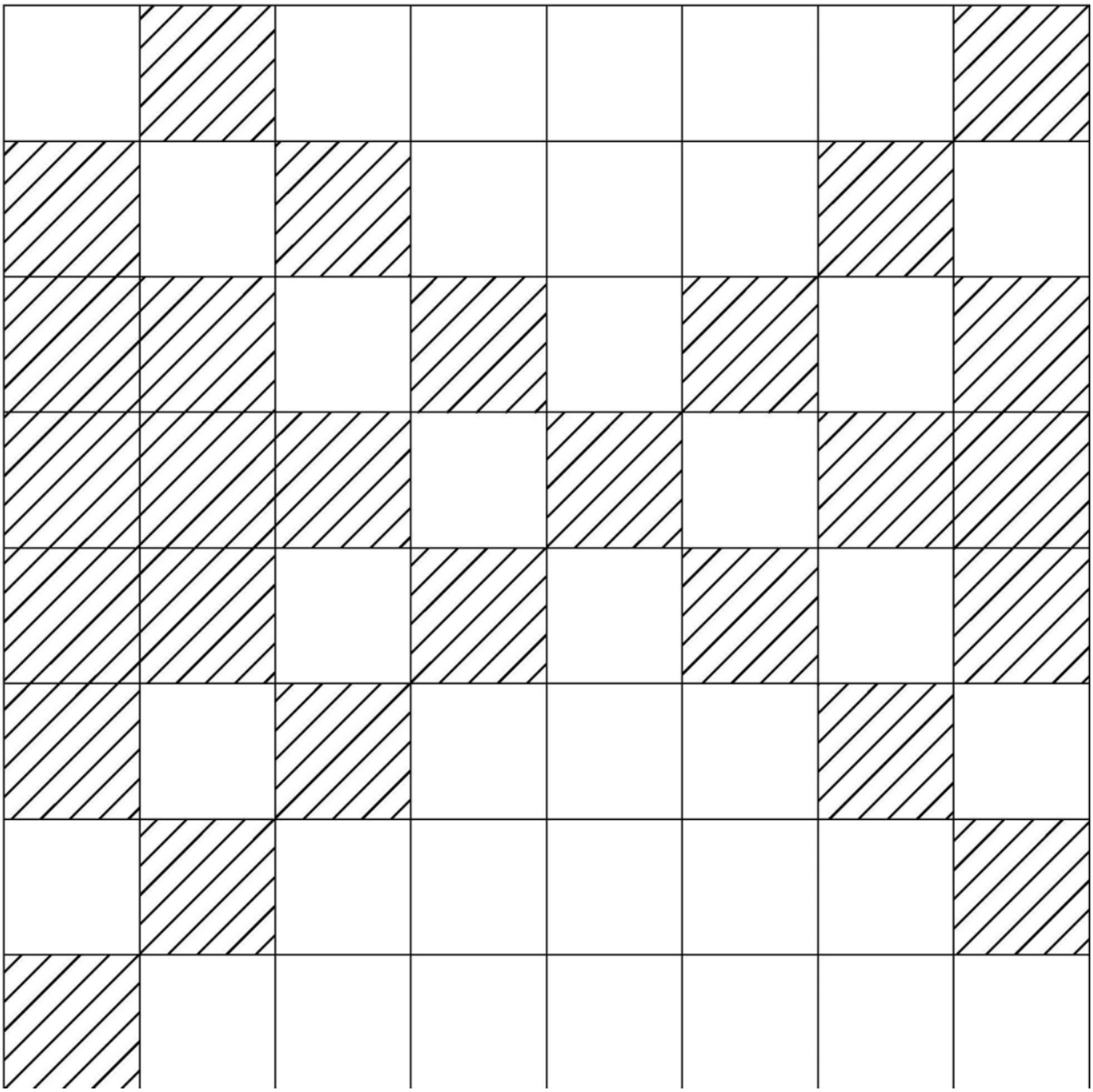

图2

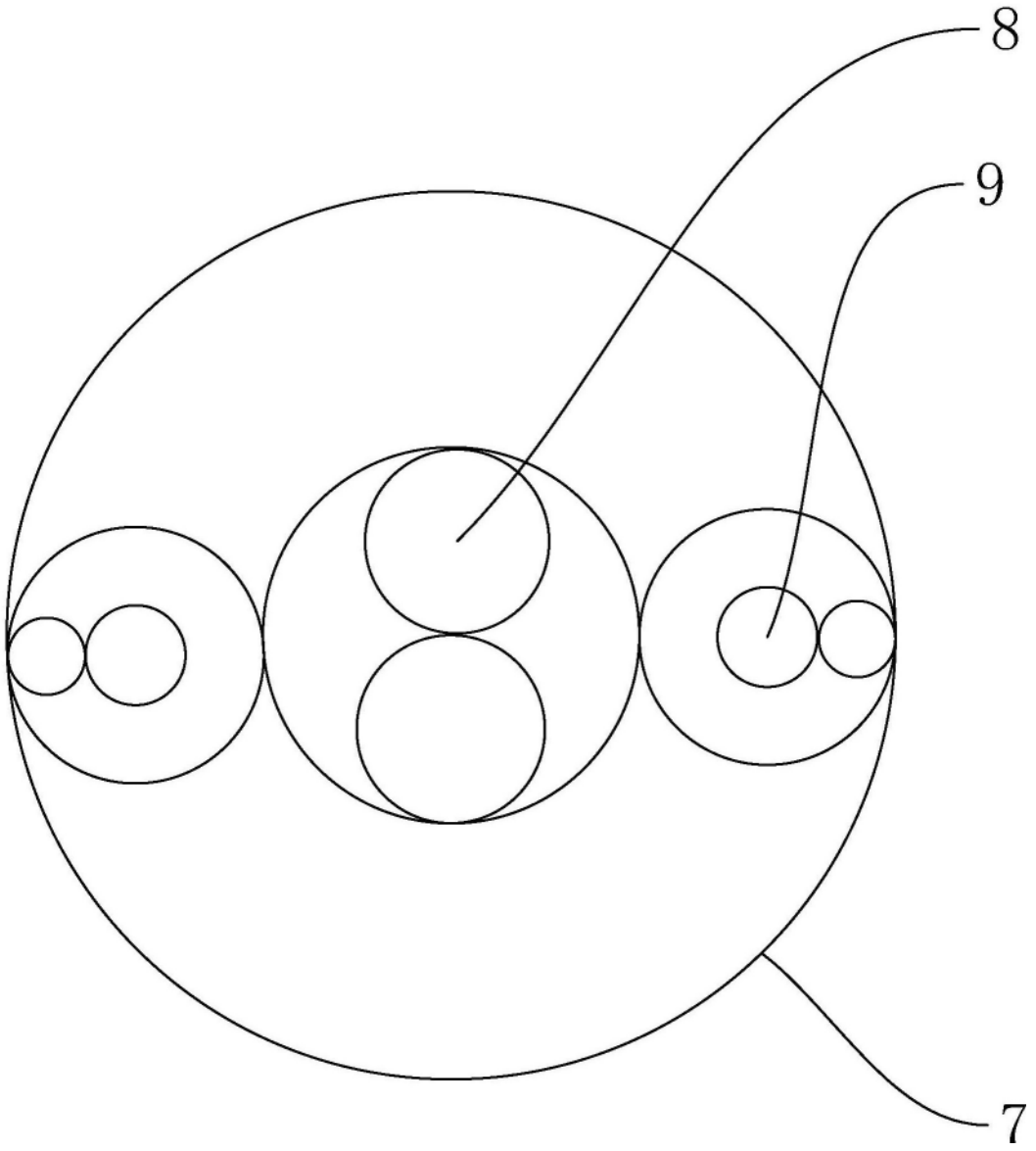

图3

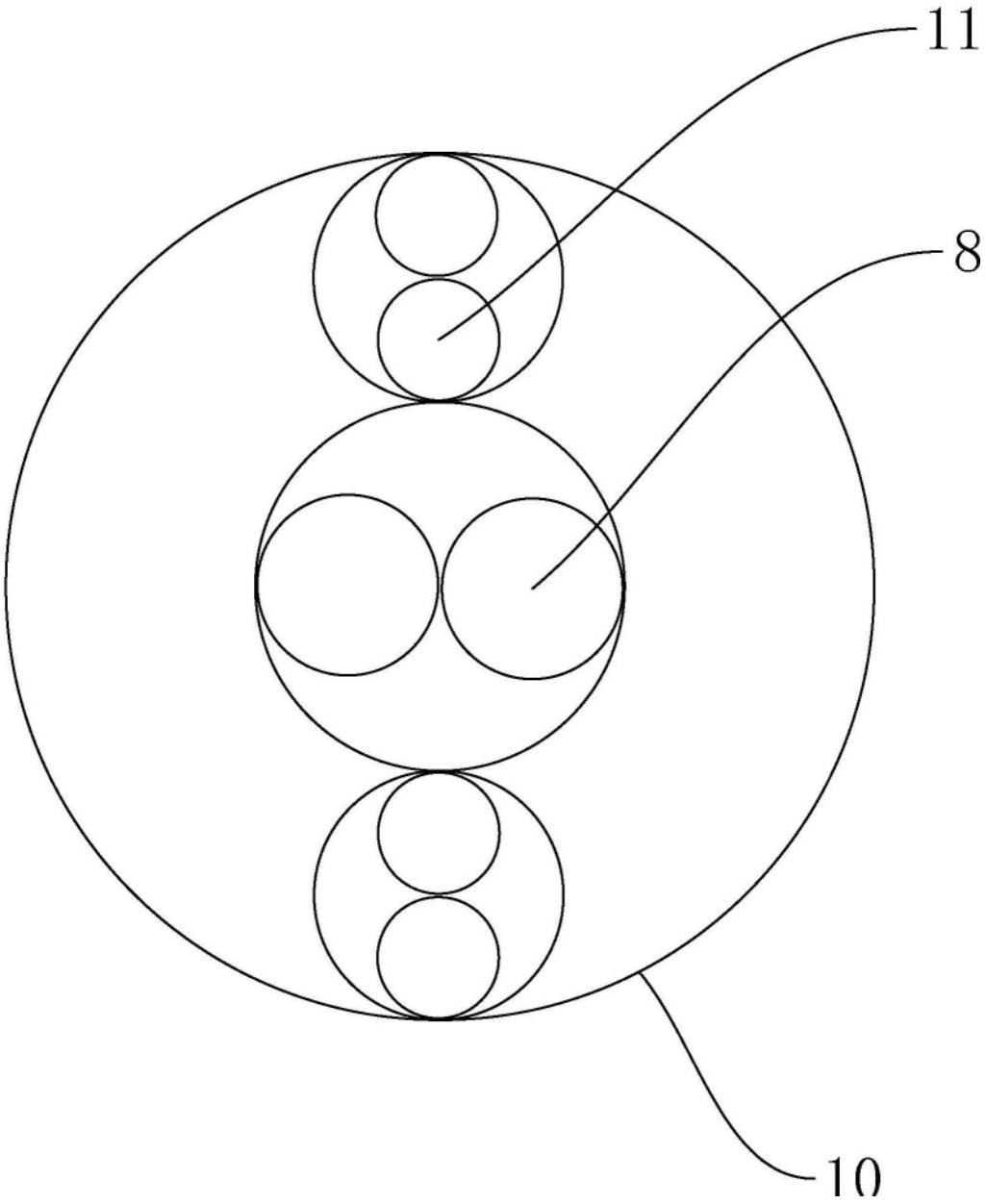

图4