(19)中华人民共和国国家知识产权局

(12)实用新型专利

(10)授权公告号 CN 208469449 U
(45)授权公告日 2019.02.05

(21)申请号 201821093124.9

(22)申请日 2018.07.11

(73)专利权人 林苑娴
地址 515235 广东省揭阳市惠来县隆江镇前埔管区新五横巷8号

(72)发明人 林苑娴

(51)Int.Cl.
B44D 3/18(2006.01)

权利要求书1页 说明书3页 附图2页

(54)实用新型名称

一种便于拆卸收纳的美术教学用画架

(57)摘要

本实用新型公开了一种便于拆卸收纳的美术教学用画架，包括箱体，箱体顶部右侧的前端和后端均固定连接有固定架，两个固定架之间通过转轴活动连接有旋转板，旋转板的右侧对称开设有活动孔，活动孔内腔的后侧开设有第一活动槽，第一活动槽的内腔滑动连接有活动板。本实用新型通过箱体、固定架、旋转板、活动板、画板下压板、画板支撑板、转动杆、活动块、第一紧固螺栓、壳体和支撑腿的配合使用，解决了现有的美术教学用画架在使用后，不能够进行拆卸收纳，导致画架的占用面积较大，收纳效果较差的问题，该便于拆卸收纳的美术教学用画架，具备收纳效果好的优点，有利于使用者对画架进行携带，降低了美术教学用画架的实用性。

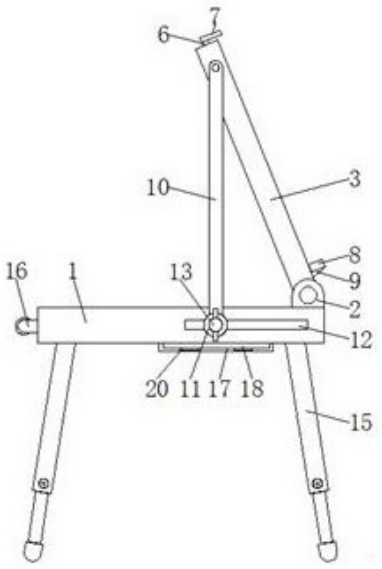

CN 208469449 U

1.一种便于拆卸收纳的美术教学用画架，包括箱体(1)，其特征在于：所述箱体(1)顶部右侧的前端和后端均固定连接有固定架(2)，两个固定架(2)之间通过转轴活动连接有旋转板(3)，所述旋转板(3)的右侧对称开设有活动孔(4)，所述活动孔(4)内腔的后侧开设有第一活动槽(5)，所述第一活动槽(5)的内腔滑动连接有活动板(6)，所述活动板(6)的顶部延伸至旋转板(3)的顶部并固定连接有画板下压板(7)，所述旋转板(3)右侧的底部固定连接有画板支撑板(8)，所述画板支撑板(8)的底部固定连接有支撑块(9)，所述支撑块(9)的左侧与旋转板(3)固定连接，所述旋转板(3)前侧和后侧的顶部均通过转轴活动连接有转动杆(10)，所述转动杆(10)的底端活动连接有活动块(11)，所述箱体(1)的正表面和背表面均开设有第二活动槽(12)，所述活动块(11)的后端延伸至第二活动槽(12)的内腔，所述活动块(11)的正表面贯穿设置有第一紧固螺栓(13)，所述活动块(11)和箱体(1)通过第一紧固螺栓(13)固定连接，所述箱体(1)内腔顶部的四角均固定连接有壳体(14)，所述壳体(14)的内腔通过转轴活动连接有支撑腿(15)，所述支撑腿(15)的底部延伸至箱体(1)的底部。

2.根据权利要求1所述的一种便于拆卸收纳的美术教学用画架，其特征在于：所述箱体(1)的左侧固定连接有把手(16)，所述把手(16)的表面套设有防滑套，防滑套的表面设置防滑纹。

3.根据权利要求1所述的一种便于拆卸收纳的美术教学用画架，其特征在于：所述箱体(1)底部的前侧和后侧均固定连接有框架(17)，所述框架(17)的一侧贯穿设置有滑动板(18)，所述滑动板(18)的顶部与箱体(1)活动连接，两个滑动板(18)相互靠近的一侧均固定连接有挡块(19)，两个挡块(19)相互接触，所述滑动板(18)底部的一侧固定连接有定位块(20)，所述定位块(20)靠近挡块(19)的一侧与框架(17)接触。

4.根据权利要求1所述的一种便于拆卸收纳的美术教学用画架，其特征在于：所述支撑腿(15)包括活动管(151)，所述活动管(151)的内腔设置有活动杆(152)，所述活动管(151)通过第二紧固螺栓(153)与活动杆(152)固定连接，所述活动杆(152)的底部固定连接有橡胶保护套(154)。

5.根据权利要求3所述的一种便于拆卸收纳的美术教学用画架，其特征在于：所述滑动板(18)顶部的一侧开设有凹槽，凹槽位于箱体(1)的外侧。

一种便于拆卸收纳的美术教学用画架

技术领域

[0001] 本实用新型涉及美术教学用具技术领域，具体为一种便于拆卸收纳的美术教学用画架。

背景技术

[0002] 美术，泛指创作占有一定平面或空间，且具有可视性的艺术，就叫作美术，它的划分有多种，一般地包括四大门类：雕塑、绘画、设计、建筑，现代有些学者也把其它的归纳入主个门类里，例如：书法、摄影等。

[0003] 画架是在美术教学时最常见的工具之一，但是现有的美术教学用画架在使用后，不能够进行拆卸收纳，导致画架的占用面积较大，收纳效果较差，不利于使用者对画架进行携带，降低了美术教学用画架的实用性。

实用新型内容

[0004] 本实用新型的目的在于提供一种便于拆卸收纳的美术教学用画架，具备收纳效果好的优点，解决了现有的美术教学用画架在使用后，不能够进行拆卸收纳，导致画架的占用面积较大，收纳效果较差的问题。

[0005] 为实现上述目的，本实用新型提供如下技术方案：一种便于拆卸收纳的美术教学用画架，包括箱体，所述箱体顶部右侧的前端和后端均固定连接有固定架，两个固定架之间通过转轴活动连接有旋转板，所述旋转板的右侧对称开设有活动孔，所述活动孔内腔的后侧开设有第一活动槽，所述第一活动槽的内腔滑动连接有活动板，所述活动板的顶部延伸至旋转板的顶部并固定连接有画板下压板，所述旋转板右侧的底部固定连接有画板支撑板，所述画板支撑板的底部固定连接有支撑块，所述支撑块的左侧与旋转板固定连接，所述旋转板前侧和后侧的顶部均通过转轴活动连接有转动杆，所述转动杆的底端活动连接有活动块，所述箱体的正表面和背表面均开设有第二活动槽，所述活动块的后端延伸至第二活动槽的内腔，所述活动块的正表面贯穿设置有第一紧固螺栓，所述活动块和箱体通过第一紧固螺栓固定连接，所述箱体内腔顶部的四角均固定连接有壳体，所述壳体的内腔通过转轴活动连接有支撑腿，所述支撑腿的底部延伸至箱体的底部。

[0006] 优选的，所述箱体的左侧固定连接有把手，所述把手的表面套设有防滑套，防滑套的表面设置防滑纹。

[0007] 优选的，所述箱体底部的前侧和后侧均固定连接有框架，所述框架的一侧贯穿设置有滑动板，所述滑动板的顶部与箱体活动连接，两个滑动板相互靠近的一侧均固定连接有挡块，两个挡块相互接触，所述滑动板底部的一侧固定连接有定位块，所述定位块靠近挡块的一侧与框架接触。

[0008] 优选的，所述支撑腿包括活动管，所述活动管的内腔设置有活动杆，所述活动管通过第二紧固螺栓与活动杆固定连接，所述活动杆的底部固定连接有橡胶保护套。

[0009] 优选的，所述滑动板顶部的一侧开设有凹槽，凹槽位于箱体的外侧。

[0010] 与现有技术相比，本实用新型的有益效果如下：

[0011] 1、本实用新型通过箱体、固定架、旋转板、活动板、画板下压板、画板支撑板、转动杆、活动块、第一紧固螺栓、壳体和支撑腿的配合使用，解决了现有的美术教学用画架在使用后，不能够进行拆卸收纳，导致画架的占用面积较大，收纳效果较差的问题，该便于拆卸收纳的美术教学用画架，具备收纳效果好的优点，有利于使用者对画架进行携带，降低了美术教学用画架的实用性。

[0012] 2、本实用新型通过把手的设置，使用者能够很容易的对该装置进行携带，给使用者带来了便利，通过框架、滑动板、挡块和定位块的配合使用，使用者可以将滑动板抽出，进而可以在滑动板的顶部放置一些美术用品，在将支撑腿收放至箱体的内腔时，将滑动板往里推，可以对支撑腿进行限位，避免支撑腿出现从箱体的内腔弹出的现象，增大了支撑腿在收纳时的稳定性，通过支撑腿的设置，方便使用者根据自身的高度来调节该画架的高度，通过凹槽的设置，使用者能够很容易的将滑动板抽出，达到了省时省力的效果。

附图说明

[0013] 图1为本实用新型结构示意图；

[0014] 图2为本实用新型旋转板的右视图；

[0015] 图3为本实用新型旋转板的右视剖面图；

[0016] 图4为本实用新型箱体和支撑腿连接的结构示意图；

[0017] 图5为本实用新型箱体结构的右视图。

[0018] 图中：1、箱体；2、固定架；3、旋转板；4、活动孔；5、第一活动槽；6、活动板；7、画板下压板；8、画板支撑板；9、支撑块；10、转动杆；11、活动块；12、第二活动槽；13、第一紧固螺栓；14、壳体；15、支撑腿；151、活动管；152、活动杆；153、第二紧固螺栓；154、橡胶保护套；16、把手；17、框架；18、滑动板；19、挡块；20、定位块。

具体实施方式

[0019] 下面将结合本实用新型实施例中的附图，对本实用新型实施例中的技术方案进行清楚、完整地描述，显然，所描述的实施例仅仅是本实用新型一部分实施例，而不是全部的实施例。基于本实用新型中的实施例，本领域普通技术人员在没有做出创造性劳动前提下所获得的所有其他实施例，都属于本实用新型保护的范围。

[0020] 请参阅图1-5，本实用新型提供一种技术方案：一种便于拆卸收纳的美术教学用画架，包括箱体1，箱体1顶部右侧的前端和后端均固定连接有固定架2，两个固定架2之间通过转轴活动连接有旋转板3，旋转板3的右侧对称开设有活动孔4，活动孔4内腔的后侧开设有第一活动槽5，第一活动槽5的内腔滑动连接有活动板6，活动板6的顶部延伸至旋转板3的顶部并固定连接有画板下压板7，旋转板3右侧的底部固定连接有画板支撑板8，画板支撑板8的底部固定连接有支撑块9，支撑块9的左侧与旋转板3固定连接，旋转板3前侧和后侧的顶部均通过转轴活动连接有转动杆10，转动杆10的底端活动连接有活动块11，箱体1的正表面和背表面均开设有第二活动槽12，活动块11的后端延伸至第二活动槽12的内腔，活动块11的正表面贯穿设置有第一紧固螺栓13，活动块11和箱体1通过第一紧固螺栓13固定连接，箱体1内腔顶部的四角均固定连接有壳体14，壳体14的内腔通过转轴活动连接有支撑腿15，支

撑腿15的底部延伸至箱体1的底部。

[0021] 本实用新型中：箱体1的左侧固定连接有把手16，把手16的表面套设有防滑套，防滑套的表面设置防滑纹，通过把手16的设置，使用者能够很容易的对该装置进行携带，给使用者带来了便利。

[0022] 本实用新型中：箱体1底部的前侧和后侧均固定连接有框架17，框架17的一侧贯穿设置有滑动板18，滑动板18的顶部与箱体1活动连接，两个滑动板18相互靠近的一侧均固定连接有挡块19，两个挡块19相互接触，滑动板18底部的一侧固定连接有定位块20，定位块20靠近挡块19的一侧与框架17接触，通过框架17、滑动板18、挡块19和定位块20的配合使用，使用者可以将滑动板18抽出，进而可以在滑动板18的顶部放置一些美术用品，在将支撑腿15收放至箱体1的内腔时，将滑动板18往里推，可以对支撑腿15进行限位，避免支撑腿15出现从箱体1的内腔弹出的现象，增大了支撑腿15在收纳时的稳定性。

[0023] 本实用新型中：支撑腿15包括活动管151，活动管151的内腔设置有活动杆152，活动管151通过第二紧固螺栓153与活动杆152固定连接，活动杆152的底部固定连接有橡胶保护套154，通过支撑腿15的设置，方便使用者根据自身的高度来调节该画架的高度。

[0024] 本实用新型中：滑动板18顶部的一侧开设有凹槽，凹槽位于箱体1的外侧，通过凹槽的设置，使用者能够很容易的将滑动板18抽出，达到了省时省力的效果。

[0025] 工作原理：本实用新型使用时，使用者可以将画板放置在支撑块9上，通过拉动画板下压板7，画板下压板7带动活动板6沿着第一活动槽5的内腔向上移动，然后将画板下压板7压在画板的顶部对画板进行固定，当不需要使用该画架时，使用者首先旋松第一紧固螺栓13，向左推动旋转板3，使得旋转板3带动转动杆10转动，转动杆10的底端带动活动块11在第二活动槽12的内腔滑动，直至旋转板3的左侧与箱体1的顶部接触，再旋紧第一紧固螺栓13将活动块11固定住，进而对旋转板3进行固定，然后拉动两个滑动板18，将支撑腿15翻转至箱体1的内腔，接着推动两个滑动板18，使得两个挡块19接触，进而通过两个滑动板18对支撑腿15进行固定，从而达到了该美术教学用画架具备收纳效果好的优点。

[0026] 综上所述：该便于拆卸收纳的美术教学用画架，通过箱体1、固定架2、旋转板3、活动板6、画板下压板7、画板支撑板8、转动杆10、活动块11、第一紧固螺栓13、壳体14和支撑腿15的配合使用，解决了现有的美术教学用画架在使用后，不能够进行拆卸收纳，导致画架的占用面积较大，收纳效果较差的问题。

[0027] 需要说明的是，在本文中，诸如第一和第二等之类的关系术语仅仅用来将一个实体或者操作与另一个实体或操作区分开来，而不一定要求或者暗示这些实体或操作之间存在任何这种实际的关系或者顺序。而且，术语“包括”、“包含”或者其任何其他变体意在涵盖非排他性的包含，从而使得包括一系列要素的过程、方法、物品或者设备不仅包括那些要素，而且还包括没有明确列出的其他要素，或者是还包括为这种过程、方法、物品或者设备所固有的要素。

[0028] 尽管已经示出和描述了本实用新型的实施例，对于本领域的普通技术人员而言，可以理解在不脱离本实用新型的原理和精神的情况下可以对这些实施例进行多种变化、修改、替换和变型，本实用新型的范围由所附权利要求及其等同物限定。

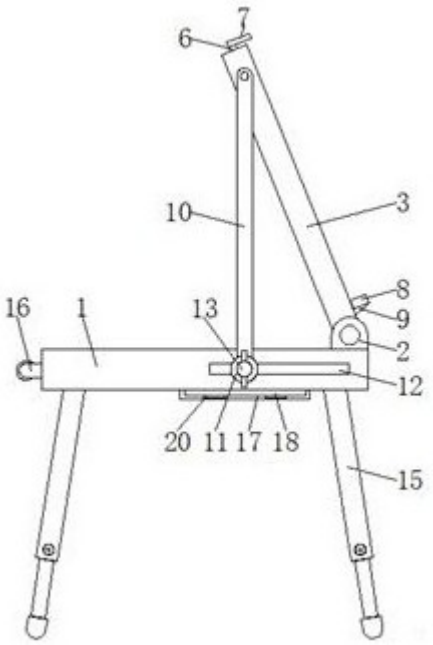

图1

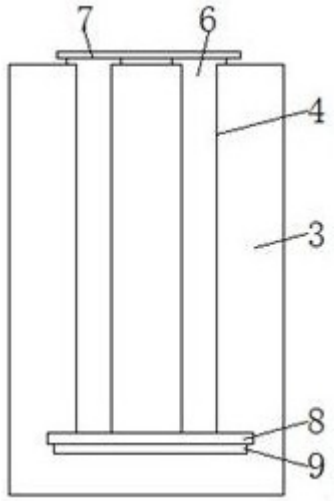

图2

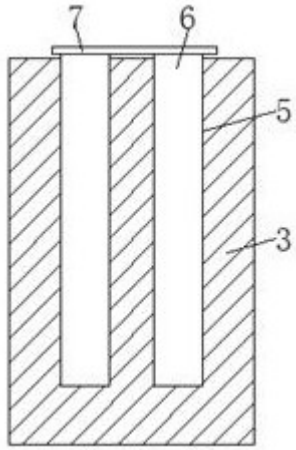

图3

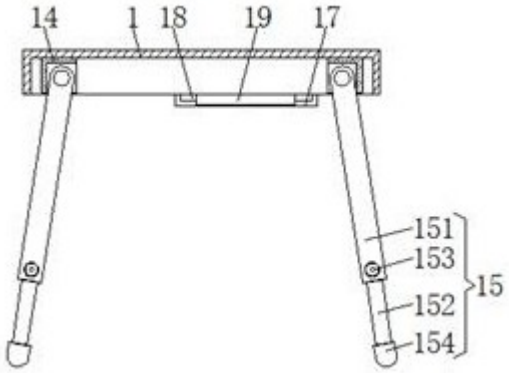

图4

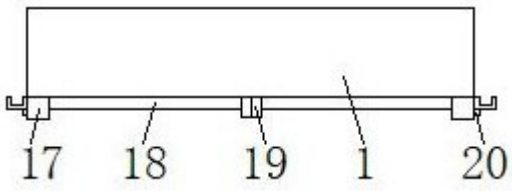

图5