(19)中华人民共和国国家知识产权局

(12)实用新型专利

(10)授权公告号 CN 202557032 U
(45)授权公告日 2012.11.28

(21)申请号 201220003601.4

(22)申请日 2012.01.06

(73)专利权人 刘思敏
地址 276300 山东省临沂市沂南县第二中学

(72)发明人 刘思敏 袁鑫 孙建亮

(51)Int.Cl.
B43K 29/00(2006.01)
B43L 9/02(2006.01)
B43L 9/00(2006.01)

权利要求书 1 页 说明书 1 页 附图 1 页

(54)实用新型名称

多用途新型圆规笔

(57)摘要

多用途新型圆规笔，包括两支同样大小的矩形笔，通过一个活动轴连接起来；两支笔的内部分别为铅笔和中性笔，中性笔的外侧三面带有刻度尺，两支笔的笔帽外形均为矩形，内部为圆形；两支笔的前半部分均为圆柱形，便于抓握，后半部分为矩形，拔去笔帽，可当圆规使用；当想用其中的一支笔时，掰开平行的两支笔，手握其中一支即可使用；笔由轻质塑料制成，不会因过重而给书写带来不便；中性笔芯用完可以更换，铅笔部分也可以更换铅芯，铅笔能用作涂卡笔；取下活动轴，两笔分开，中性笔能用作直尺；多用途新型圆规笔，一个笔具有中性笔、铅笔、涂卡笔、直尺、圆规等多种用途，使用便利，携带方便。

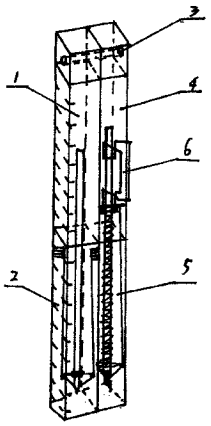

CN 202557032 U

1. 多用途新型圆规笔，其特征在于，包括轴销、带刻度尺的中性笔、铅笔、笔帽；中性笔、铅笔通过各自后端的销孔组合连接。

2. 如权利要求 1 所述的多用途新型圆规笔，其特征在于，所述的带刻度尺的中性笔，包括笔体、笔帽；其中，笔体后半部分为矩形，外侧相邻面上带有刻度尺，笔体前半部分为圆柱形。

3. 如权利要求 1 所述的多用途新型圆规笔，其特征在于，所述的铅笔，包括铅笔体、笔帽；铅笔体后半部分为矩形，其侧面带可上下滑动的按钮，用来调节铅芯长度，前半部分为圆柱形，笔帽外方内圆。

多用途新型圆规笔

技术领域

[0001] 本实用新型涉及书写工具，特别是一种多用途新型圆规笔。

背景技术

[0002] 目前，我们使用的笔，大多是单功能、单用途，如钢笔、中性笔、铅笔，不能互相替用，用时各种特性笔都要准备，数量多，携带不方便。

[0003] 发明内容

[0004] 针对单一书写工具的不足，本实用新型提供了一种多用途新型圆规笔。

[0005] 多用途新型圆规笔，包括轴销，带刻度尺的中性笔、铅笔，笔帽；中性笔、铅笔通过各自后端的销孔组合连接。

[0006] 所述的带刻度尺的中性笔，包括笔体、笔帽；其中，笔体后半部分为矩形，外侧相邻面上带有刻度尺，笔体前半部分为圆柱形。

[0007] 所述的铅笔，包括铅笔体、笔帽；铅笔体后半部分为矩形，其侧面带可上下滑动的按钮，用来调节铅芯长度，前半部分为圆柱形；笔帽外方内圆。

[0008] 多用途新型圆规笔，一支笔具有中性笔、铅笔、直尺、圆规等多功能用途，使用便利，携带方便。

附图说明

[0009] 图 1 为多用途新型圆规笔组合结构示意图

[0010] 图 2 为多用途新型圆规笔使用结构示意图

具体实施方式

[0011] 如图 1、图 2 所示，中性笔由笔体 1、笔帽 2 组合而成，笔体后端有一销孔，笔体 1、笔帽 2 外侧三垂直面有刻度尺；铅笔由铅笔体 4、笔帽 5 组合而成，铅笔体后端有一销孔，铅笔体后半部分的一侧面有可上下滑动的按钮 6，通过上下滑动按钮 6 来调节铅芯的长度，以便于书写；中性笔和铅笔由轴销 3 通过各自后端的销孔组合成多用途新型圆规笔。

[0012] 当使用其中的一支笔时，将两支笔叉开似圆规状，取下一个笔帽就可书写，中性笔芯用完可以更换，更换方式与现有中性笔相同；当铅芯用短时，上下滑动按钮 6 可调节铅芯长短，铅笔芯用完也可以更换。

[0013] 取下两支笔帽，其中一支笔当支点，手持轴销连接部位转动，可当圆规使用。

[0014] 取下轴销，两支笔分开，中性笔当直尺，铅笔当划线笔，可直接划线。

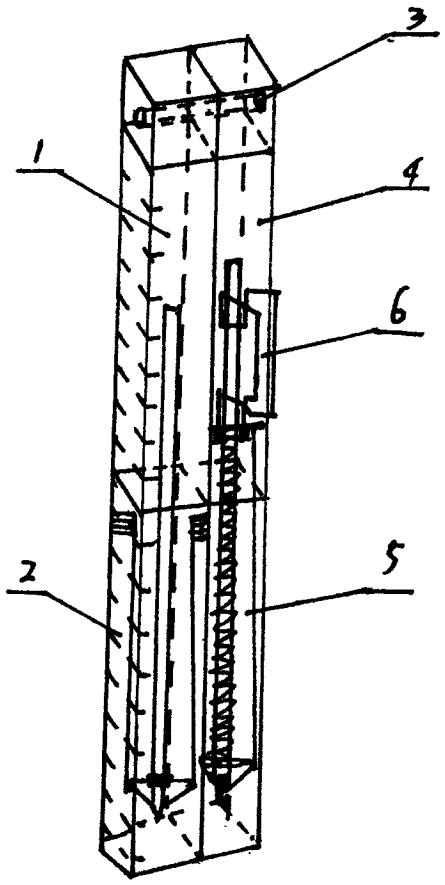

图 1

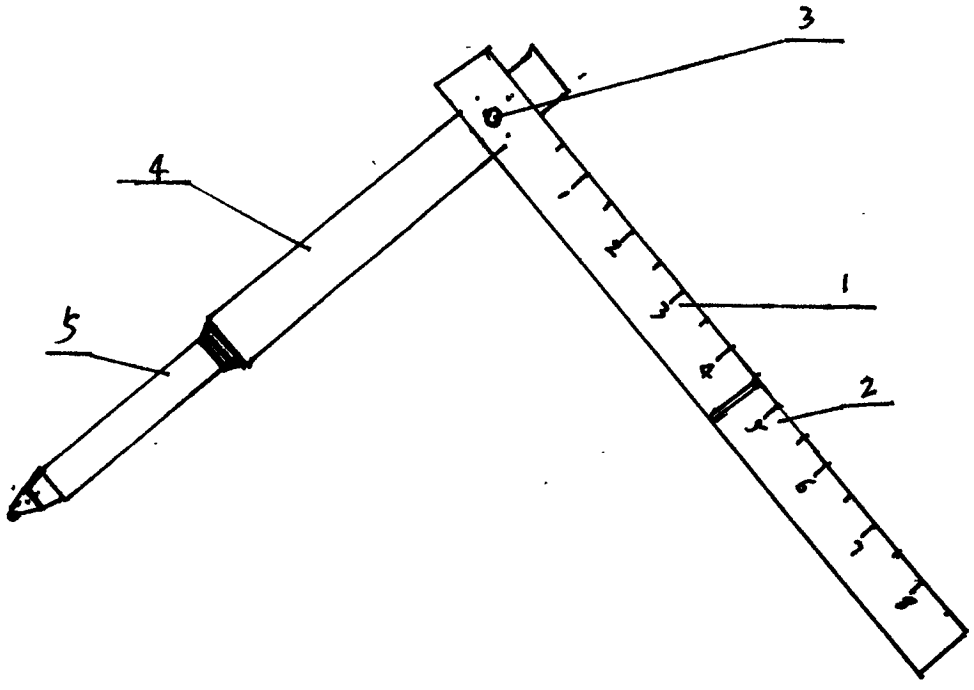

图 2