(19)中华人民共和国国家知识产权局

(12)实用新型专利

(10)授权公告号 CN 204669612 U
(45)授权公告日 2015.09.23

(21)申请号 201520379394.6

(22)申请日 2015.06.04

(73)专利权人 江苏朗森汽车电器有限公司
地址 225714 江苏省泰州市兴化市陈堡镇工业园区

(72)发明人 戴华 万永福 张太平 郑宝

(74)专利代理机构 泰州地益专利事务所 32108
代理人 王楚云

(51)Int.Cl.
*H04R 31/00*(2006.01)

权利要求书1页 说明书2页 附图1页

(54)实用新型名称

电喇叭前后盖铆合流转箱

(57)摘要

本实用新型公开了一种电喇叭前后盖铆合流转箱，包括箱体架，箱体架的底部设有滚轮，所述的箱体架的上部设置有顶部和一侧开口的箱体，所述的箱体架的一侧还设置有顶部开口的侧箱。该流转箱制作容易，成本低，便于在不同的工位进行流转；同时对工作人员要求不高，不会因为工作人员因故不能到岗而影响生产，也不会因为工作人员熟练程度的不同而影响生产效率。

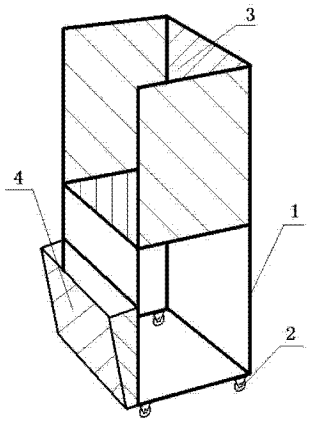


CN 204669612 U

1. 电喇叭前后盖铆合流转箱，包括箱体架(1)，箱体架(1)的底部设有滚轮(2)，其特征在于：所述的箱体架(1)的上部设置有顶部和一侧开口的箱体(3)，所述的箱体架(1)的一侧还设置有顶部开口的侧箱(4)。

2. 根据权利要求 1 所述的电喇叭前后盖铆合流转箱，其特征在于：所述的侧箱(4)设置在箱体(3)开口方向的箱体架(1)一侧。

3. 根据权利要求 1 或 2 所述的电喇叭前后盖铆合流转箱，其特征在于：所述的侧箱(4)顶部低于箱体(3)的底部。

# 电喇叭前后盖铆合流转箱

## 技术领域

[0001] 本实用新型涉及工件流转箱，尤其涉及一种电喇叭生产流程工件流转箱。

## 背景技术

[0002] 电喇叭包括后盖固定片、电流调节螺栓、气隙调节螺栓、后盖、线圈、线圈压板、铜插件、触点弹片、衬垫、响片总成和前盖等各种工件，其制造方法是首先在后盖上安装气隙调节螺栓和电流调节螺栓线圈、线圈压板、铜插件和上下触点弹片，再安装衬垫和响片总成，然后铆接前后盖，最后安装后盖固定片组合成电喇叭。采用这样的制造方法，电喇叭生产过程中工件需要不断的在不同的工位进行流转，目前，市场上的流转箱通用性较差，适用范围小，不能适应电喇叭生产流程的需要。自动化生产流水线工作人员必须固定，一人一岗，同时对工作人员的熟练程度要求高。

## 发明内容

[0003] 本实用新型的目的在于克服上述不足，提供一种制作容易，成本低，便于在不同的工位进行流转，同时对工作人员要求不高的电喇叭前后盖铆合流转箱。

[0004] 本实用新型是通过如下技术方案来实现的：

[0005] 电喇叭前后盖铆合流转箱，包括箱体架，箱体架的底部设有滚轮，所述的箱体架的上部设置有顶部和一侧开口的箱体，所述的箱体架的一侧还设置有顶部开口的侧箱。

[0006] 所述的侧箱设置在箱体开口方向的箱体架一侧。

[0007] 所述的侧箱顶部低于箱体的底部。

[0008] 本实用新型与现有技术相比具有如下有益效果：

[0009] 本实用新型制作容易，成本低，便于在不同的工位进行流转；同时对工作人员要求不高，不会因为工作人员因故不能到岗而影响生产，也不会因为工作人员熟练程度的不同而影响生产效率。

## 附图说明

[0010] 图 1 为本实用新型实施例的结构示意图。

[0011] 图中序号：1、箱体架，2、滚轮，3、箱体，4、侧箱。

## 具体实施方式

[0012] 下面结合附图和具体实施方式对本实用新型作进一步说明。

[0013] 根据图 1 所示，本实用新型一种电喇叭前后盖铆合流转箱，包括箱体架 1，箱体架 1 的底部设有滚轮 2，所述的箱体架 1 的上部设置有顶部和一侧开口的箱体 3，装配好的电喇叭前后盖放置于箱体 3 内，每层用隔层板相间隔，所述的箱体架 1 的一侧还设置有顶部开口的侧箱 4，所述的侧箱 4 设置在箱体 3 开口方向的箱体架 1 一侧，所述的侧箱 4 顶部低于箱体 3 的底部，隔层板放置于侧箱 4 内，本实用新型电喇叭前后盖铆合流转箱应用于电喇叭前

后盖装配工序到电喇叭前后盖铆合工序的工件流转。

[0014] 实施例只是为了便于理解本实用新型的技术方案，并不构成对本实用新型保护范围的限制，凡是未脱离本实用新型技术方案的内容或依据本实用新型的技术实质对以上方案所作的任何简单修改、等同变化与修饰，均仍属于本实用新型保护范围之内。

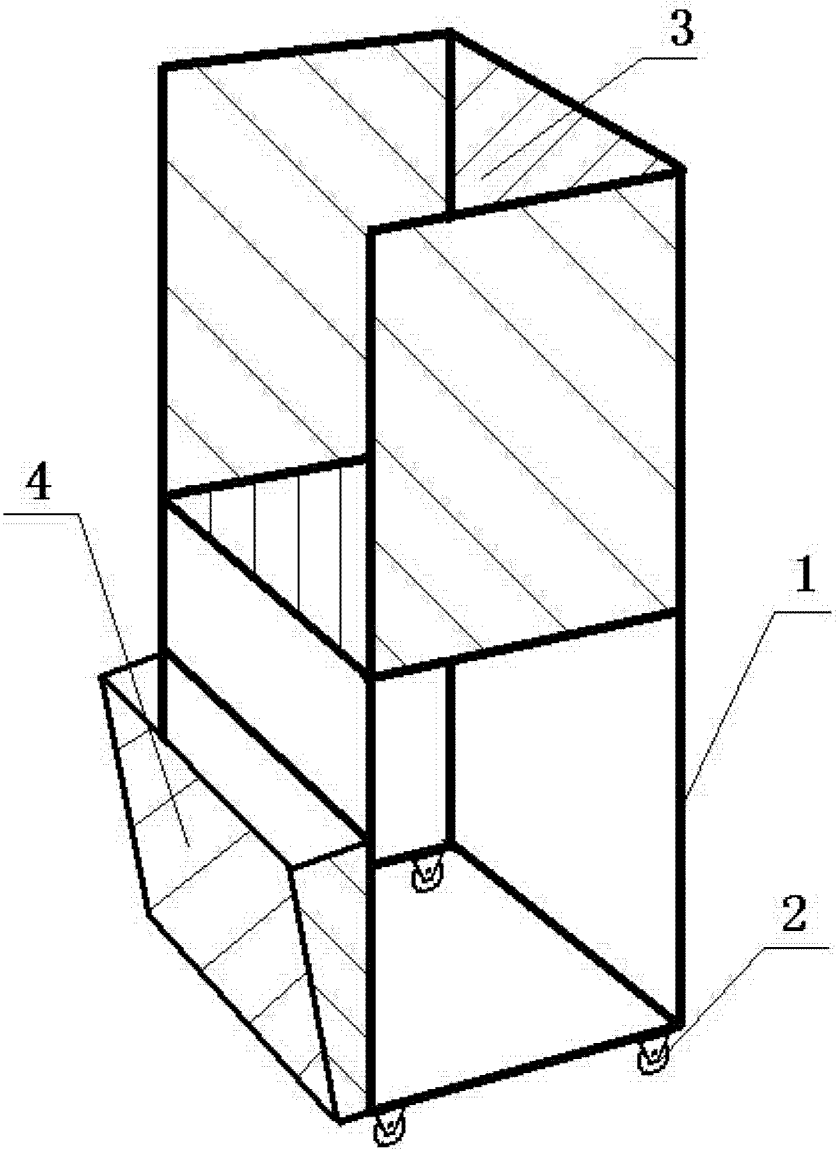


图 1