[19] 中华人民共和国国家知识产权局

[51] Int. Cl.
A47B 41/00 (2006.01)
A47B 85/06 (2006.01)

[12] 实用新型专利说明书

专利号 ZL 200920156420.3

[45] 授权公告日 2010 年 2 月 17 日

[11] 授权公告号 CN 201403801Y

[22] 申请日 2009.5.26

[21] 申请号 200920156420.3

[73] 专利权人 鲁小雪

地址 401147 重庆市松树桥中学重庆市渝北区龙溪街道松桥路 169 号

[72] 发明人 鲁小雪

权利要求书 1 页 说明书 1 页 附图 1 页

[54] 实用新型名称

方便休息的桌子

[57] 摘要

方便休息的桌子，其特征在于：桌子下部设置可抽伸的搁板，搁板上设置海绵层，桌子上设置闹钟。 本实用新型的有益效果是：搁板上可以休息，方便休息。

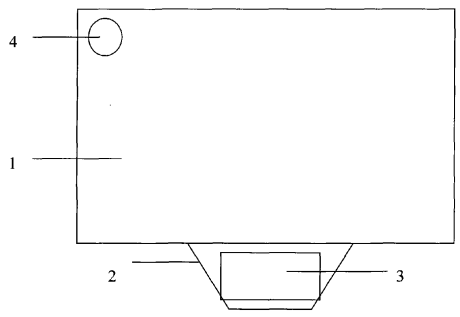

1、方便休息的桌子，其特征在于：桌子下部设置可抽伸的搁板，搁板上设置海绵层，桌子上设置闹钟。

方便休息的桌子

技术领域

本实用新型涉及一种方便休息的桌子。

背景技术

一般学生在中午时需要休息，但是书桌一般较硬。

实用新型内容

本实用新型的目的就是要解决一般学生在中午时需要休息，但是书桌一般较硬的问题，提供一种方便休息的桌子。

本实用新型采用的技术方案是：方便休息的桌子，其特征在于：桌子下部设置可抽伸的搁板，搁板上设置海绵层，桌子上设置闹钟。

本实用新型的有益效果是：搁板上可以休息，方便休息。

附图说明

下面结合附图和实施例对本实用新型作进一步详细说明。

图为本实用新型的结构示意图。

图中：1、桌子，2、搁板，3、海绵层，4、闹钟。

具体实施方式

如图，方便休息的桌子，其特征在于：桌子 1 下部设置可抽伸的搁板 2，搁板 2 上设置海绵层 3，桌子 1 上设置闹钟 4。

搁板上设置海绵层，中午需要休息时可将搁板拉出。闹钟可以用来设置时间。

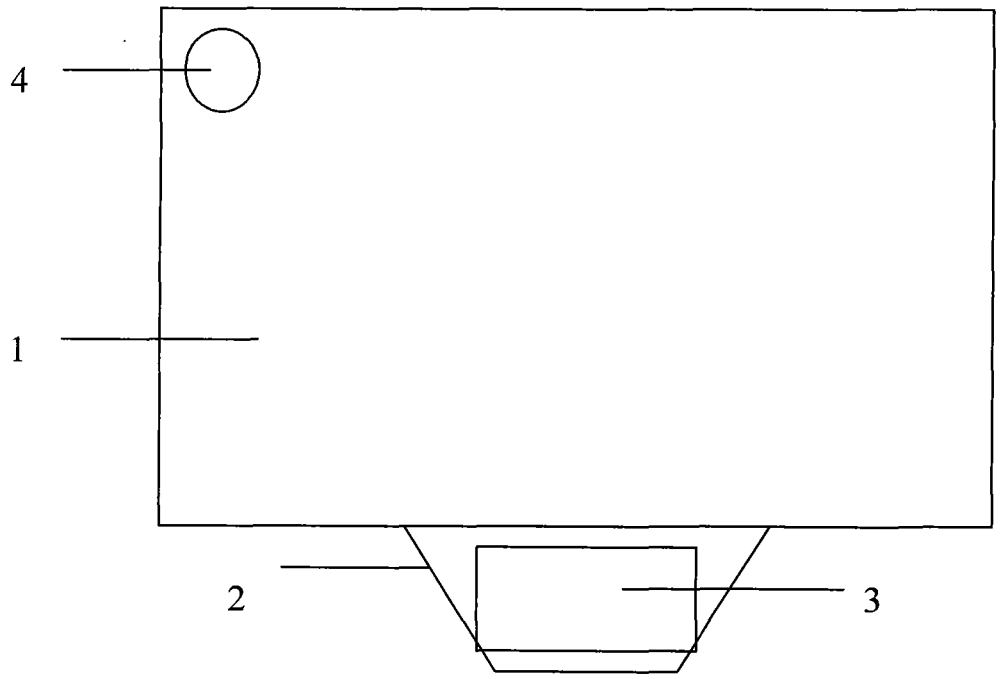
4
1
2
3