(19)中华人民共和国国家知识产权局

(12)实用新型专利

(10)授权公告号 CN 202697324 U
(45)授权公告日 2013.01.30

(21)申请号 201220203024.3

(22)申请日 2012.05.08

(73)专利权人 王桂红
地址 277600 山东省济宁市微山县夏镇戚城街 158 号 3 号楼东单元 301 室

(72)发明人 王桂红

(51)Int.Cl.
A01G 9/02(2006.01)

权利要求书 1 页 说明书 1 页 附图 1 页

(54)实用新型名称

一种能够悬挂墙角的花盆

(57)摘要

本实用新型公开了一种能够悬挂墙角的花盆，其特征是，花盆设计成四分之一倒圆锥形，靠近墙面的两个花盆直面的上方分别设置一个悬挂孔，用于花盆的悬挂与固定，花盆直角边与墙角平行，花盆上口的外沿为圆弧形，花盆圆弧面的下沿，设置一个渗水孔，渗水孔下方设置一个沥水管，避免花盆的水流向墙面，花盆锥形底紧贴墙角；采用本实用新型花盆，可以在墙角等处培养吊兰的耐阴花草，绿化美化墙角环境；本实用新型设计简单，使用方便，成本低廉，效果显著。

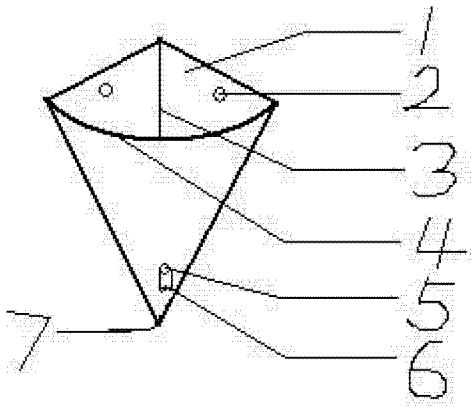

CN 202697324 U

1. 一种能够悬挂墙角的花盆，其特征是，花盆设计成四分之一倒圆锥形，靠近墙面的两个花盆直面的上方分别设置一个悬挂孔，用于花盆的悬挂与固定，花盆直角边与墙角平行，花盆上口的外沿为圆弧形，花盆圆弧面的下沿，设置一个渗水孔，渗水孔下方设置一个沥水管，避免花盆的水流向墙面，花盆锥形底紧贴墙角。

一种能够悬挂墙角的花盆

技术领域

[0001] 本实用新型涉及园艺用具领域，具体是一种能够悬挂墙角的花盆。

背景技术

[0002] 在居民楼、办公楼、工厂厂房的楼道、墙角等处，为了充分美化环境，往往进行花卉养殖，这些墙角虽然空间较多，但使用平常使用的花盆养花，占用空间大，人们行走、生活、工作等极为不便。

发明内容

[0003] 为克服上述缺陷，本实用新型设计了一种能够悬挂墙角的花盆。

[0004] 本实用新型的技术方案是，一种能够悬挂墙角的花盆，其特征是，花盆设计成四分之一倒圆锥形，靠近墙面的两个花盆直面的上方分别设置一个悬挂孔，用于花盆的悬挂与固定，花盆直角边与墙角平行，花盆上口的外沿为圆弧形，花盆圆弧面的下沿，设置一个渗水孔，渗水孔下方设置一个沥水管，避免花盆的水流向墙面，花盆锥形底紧贴墙角。

[0005] 有益效果：采用本实用新型花盆，可以在墙角等处培养吊兰的耐阴花草，绿化美化墙角环境；本实用新型设计简单，使用方便，成本低廉，效果显著。

附图说明

[0006] 图 1 为本实用新型结构图。

[0007] 图中：1 花盆直面，2 悬挂孔，3 花盆直角边，4 花盆圆弧上口，5 渗水孔，6 沥水管，7 花盆锥形底。

具体实施方式

[0008] 现结合附图说明本实用新型，一种能够悬挂墙角的花盆，其特征是，花盆设计成四分之一倒圆锥形，靠近墙面的两个花盆直面（1）的上方分别设置一个悬挂孔（2），用于花盆的悬挂与固定，花盆直角边（3）与墙角平行，花盆上口的外沿为圆弧上口（4），花盆圆弧面的下沿，设置一个渗水孔（5），渗水孔下方设置一个沥水管（6），避免花盆的水流向墙面，花盆锥形底（7）紧贴墙角。

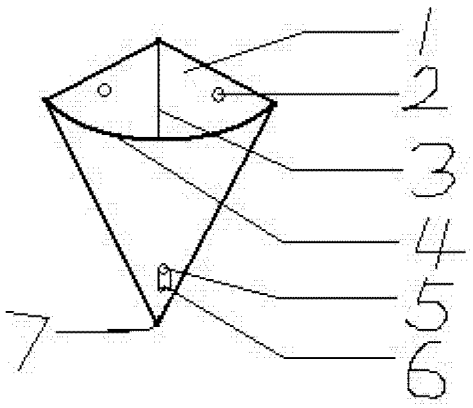

图 1