(19)中华人民共和国国家知识产权局

(12)实用新型专利

(10)授权公告号 CN 210492751 U
(45)授权公告日 2020.05.12

(21)申请号 201920619364.6

(22)申请日 2019.04.30

(73)专利权人 恩施土家族苗族自治州中心医院
地址 445000 湖北省恩施土家族苗族自治州恩施市舞阳大街158号

(72)发明人 刘晓岚

(51)Int.Cl.
A41D 13/12(2006.01)
A41D 27/10(2006.01)
A41D 27/18(2006.01)
A41D 27/02(2006.01)
A41D 27/24(2006.01)
A41D 31/18(2019.01)

权利要求书1页 说明书4页 附图1页

(54)实用新型名称

一种在腹部手术中使用的保暖胸衣

(57)摘要

本实用新型一种在腹部手术中使用的保暖胸衣，其特征在于右前片(2)和左前片(3)直接连接在后片(1)顶端，右前片(2)和左前片(3)与后片(1)连接中心处设有套入颈部的领口缺(6)，右衣袖(4)和左衣袖(5)的上下端分别设有可相互粘结的自粘带魔术扣(8)；右前片(2)和左前片(3)与后片(1)的侧边上对应处分别设有可相互粘结的自粘带魔术扣(8)，右前片(2)和左前片(3)的侧边上对应处分别设有可相互捆扎的系带(7)。本实用新型提供的一种在腹部手术中使用的保暖胸衣，结构简单、实用方便。

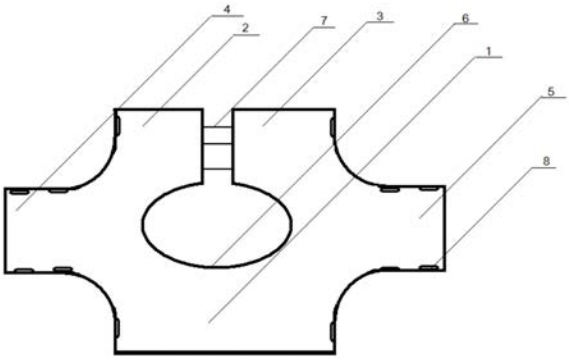

CN 210492751 U

1.一种在腹部手术中使用的保暖胸衣，其特征在于在腹部手术中使用的保暖胸衣由后片(1)、右前片(2)、左前片(3)、右衣袖(4)、左衣袖(5)、领口缺(6)、系带(7)和自粘带魔术扣(8)组成，右前片(2)和左前片(3)直接连接在后片(1)顶端，右前片(2)和左前片(3)与后片(1)连接中心处设有套入颈部的领口缺(6)，右前片(2)和左前片(3)与后片(1)的左右两侧分别设有右衣袖(4)和左衣袖(5)，右衣袖(4)和左衣袖(5)随着右前片(2)和左前片(3)向前覆盖包裹在人体的手臂上，右衣袖(4)和左衣袖(5)的上下端分别设有可相互粘结的自粘带魔术扣(8)；右前片(2)和左前片(3)与后片(1)的侧边上对应处分别设有可相互粘结的自粘带魔术扣(8)，右前片(2)和左前片(3)的侧边上对应处分别设有可相互捆扎的系带(7)；所述的在腹部手术中使用的保暖胸衣由衣套和棉胎构成，棉胎的大小与衣套相匹配；使用时将右前片(2)和左前片(3)向下折叠粘结在后片(1)上；在腹部手术中使用的保暖胸衣内设有亲肤性弹性面料作为内衬。

一种在腹部手术中使用的保暖胸衣

技术领域

[0001] 本实用新型涉及一种在腹部手术中使用的保暖胸衣。

背景技术

[0002] 现代手术室普遍采用空气净化层流设备，手术间温度一般设置在22-25℃，相对较低，而层流手术间的送风口在手术区的正上方，空气快速对流增加了患者机体的散热。加之术中皮肤消毒、切口暴露、补液、输血、冲洗、麻醉药物的影响等都可能造成患者在术中或术后体温下降，容易出现低体温，因此围术期的保温就非常重要。腹部手术受手术铺无菌巾的限制，患者胸部、双肩背及外展的手臂成为了术中保暖的薄弱部位，保暖不够术中易出现畏冷、寒战的现象。手术室虽有送暖设施，但患者往往感到不够，给手术带来不利影响。

[0003] 手术中低体温的存在着：手术部位感染风险；影响凝血功能，增加手术出血量；改变药物代谢周期，延长麻醉后苏醒时间；导致患者寒战，增加耗氧量；心血管系统并发症(心率失常、血压下降，严重可引起室颤等)。

发明内容

[0004] 本实用新型要解决的问题是提供一种在腹部手术中使用的保暖胸衣。

[0005] 本实用新型一种在腹部手术中使用的保暖胸衣，其特征在于在腹部手术中使用的保暖胸衣由后片、右前片、左前片、右衣袖、左衣袖、领口缺、系带和自粘带魔术扣组成，右前片和左前片直接连接在后片顶端，右前片和左前片与后片连接中心处设有套入颈部的领口缺，右前片和左前片与后片的左右两侧分别设有右衣袖和左衣袖，右衣袖和左衣袖随着右前片和左前片向前覆盖包裹在人体的手臂上，右衣袖和左衣袖的上下端分别设有可相互粘结的自粘带魔术扣；右前片和左前片与后片的侧边上对应处分别设有可相互粘结的自粘带魔术扣，右前片和左前片的侧边上对应处分别设有可相互捆扎的系带。

[0006] 本实用新型一种在腹部手术中使用的保暖胸衣，其特征在于使用时将右前片和左前片向下折叠粘结在后片上。

[0007] 本实用新型一种在腹部手术中使用的保暖胸衣，其特征在于所述的在腹部手术中使用的保暖胸衣由衣套和棉胎构成，棉胎的大小与衣套相匹配。

[0008] 本实用新型一种在腹部手术中使用的保暖胸衣，其特征在于所述的在腹部手术中使用的保暖胸衣内设有亲肤性弹性面料作为内衬。

[0009] 本实用新型一种在腹部手术中使用的保暖胸衣使用时将提前将保暖胸衣放在温箱内预热，术前将保暖胸衣平铺在手术床上，患者躺在上面，前片覆盖在胸部位置，系上系带，扣上魔术扣，患者上肢血压计袖带绑好后，用保暖衣袖包裹，魔术扣固定。

[0010] 本实用新型一种在腹部手术中使用的保暖胸衣，为了避免患者术中出现低体温，根据人体体型研究设计制作了保暖胸衣运用在腹部手术中。

[0011] 此保暖胸衣术中即遮盖了患者胸部、双肩背部，同时也包裹了外展的手臂，避免了以往手术中因胸部、双肩背部、手臂包裹不够而导致的体内热量流失。此外，此保暖胸衣采

用前片、后片、手臂部设计，胸前片用系带固定，手臂部、腋下胸围部位用魔术扣固定，患者穿脱简便，手术中不影响患者心电、血压、血氧的监测及输液管道的通畅，使用安全可靠。因其制作材料为棉布及棉胎，柔软、透气，患者穿着舒适，术中保暖效果好，材质可以清洗、消毒重复使用，经济、环保、实用、耐用，值得推广。

[0012] 本实用新型一种在腹部手术中使用的保暖胸衣的有益效果为：解决了患者术中保暖不够的现象，避免患者在术中或术后出现低体温，在术中使用后取得了良好的保暖效果。

[0013] 随着医学模式的改变，优质护理服务、人文关怀已成为医院无形资产的重要组成部分。以人为本，术中加强人文关怀，为手术患者提供更好的优质服务是现代手术室护理发展的方向和趋势。此保暖胸衣的运用，解决了腹部手术患者以往感到术中保暖不够的问题，有效的加强了保暖薄弱部位的保温，术中未出现畏冷、寒战的现象。获得患者及手术医生、麻醉医生的一致好评，提升了手术室护理服务内涵！

[0014] 本实用新型一种在腹部手术中使用的保暖胸衣术中即遮盖了患者胸部、双肩背部，同时也包裹了外展的手臂，避免了以往手术中因胸部、双肩背部、手臂包裹不够而导致的体内热量流失。此外，此保暖胸衣采用前片、后片、手臂部设计，胸前片用系带固定，手臂部、腋下胸围部位用魔术扣固定，患者穿脱简便，手术中不影响患者心电、血压、血氧的监测及输液管道的通畅，使用安全可靠。因其制作材料为棉布及棉胎，柔软、透气，患者穿着舒适，术中保暖效果好，材质可以清洗、消毒重复使用，经济、环保、实用、耐用，值得推广。本实用新型提供的一种在腹部手术中使用的保暖胸衣，结构简单、实用方便。

附图说明

[0015] 附图1为一种在腹部手术中使用的保暖胸衣的展开外观结构示意图；

[0016] 附图2为一种在腹部手术中使用的保暖胸衣的穿叠状的结构示意图；

[0017] 附图中：1-为后片；2-为右前片；3-为左前片；4-为右衣袖；5-为左衣袖；6-为领口缺；7-为系带；8-为自粘带魔术扣。

具体实施方式

[0018] 下面将结合本实用新型实施例，对本实用新型实施例中的技术方案进行清楚、完整地描述，显然，所描述的实施例仅仅是本实用新型一部分实施例，而不是全部的实施例。基于本实用新型中的实施例，本领域普通技术人员在没有做出创造性劳动前提下所获得的所有其他实施例，都属于本实用新型保护的范围。

[0019] 需要说明的是，在下述的实施例中，利用附图的示意图对按本实用新型一种在腹部手术中使用的保暖胸衣进行了详细的表述。在详述本实用新型的实施方式时，为了便于说明，示意图不依照一般比例绘制并进行了局部放大及省略处理，因此，应避免以此作为对本实用新型的限定。

[0020] 实施例1：一种在腹部手术中使用的保暖胸衣，在腹部手术中使用的保暖胸衣由后片1、右前片2、左前片3、右衣袖4、左衣袖5、领口缺6、系带7和自粘带魔术扣8组成，右前片2和左前片3直接连接在后片1顶端，右前片2和左前片3与后片1连接中心处设有套入颈部的领口缺6，右前片2和左前片3与后片1的左右两侧分别设有右衣袖4和左衣袖5，右衣袖4和左衣袖5随着右前片2和左前片3向前覆盖包裹在人体的手臂上，右衣袖4和左衣袖5的上下端

分别设有可相互粘结的自粘带魔术扣8;右前片2和左前片3与后片1的侧边上对应处分别设有可相互粘结的自粘带魔术扣8,右前片2和左前片3的侧边上对应处分别设有可相互捆扎的系带7,使用时将右前片2和左前片3向下折叠粘结在后片1上。

[0021] 实施例2:一种在腹部手术中使用的保暖胸衣,在腹部手术中使用的保暖胸衣由后片1、右前片2、左前片3、右衣袖4、左衣袖5、领口缺6、系带7和自粘带魔术扣8组成,右前片2和左前片3直接连接在后片1顶端,右前片2和左前片3与后片1连接中心处设有套入颈部的领口缺6,右前片2和左前片3与后片1的左右两侧分别设有右衣袖4和左衣袖5,右衣袖4和左衣袖5随着右前片2和左前片3向前覆盖包裹在人体的手臂上,右衣袖4和左衣袖5的上下端分别设有可相互粘结的自粘带魔术扣8;右前片2和左前片3与后片1的侧边上对应处分别设有可相互粘结的自粘带魔术扣8,右前片2和左前片3的侧边上对应处分别设有可相互捆扎的系带7,使用时将右前片2和左前片3向下折叠粘结在后片1上。所述的在腹部手术中使用的保暖胸衣由衣套和棉胎构成,棉胎的大小与衣套相匹配。

[0022] 实施例3:一种在腹部手术中使用的保暖胸衣,在腹部手术中使用的保暖胸衣由后片1、右前片2、左前片3、右衣袖4、左衣袖5、领口缺6、系带7和自粘带魔术扣8组成,右前片2和左前片3直接连接在后片1顶端,右前片2和左前片3与后片1连接中心处设有套入颈部的领口缺6,右前片2和左前片3与后片1的左右两侧分别设有右衣袖4和左衣袖5,右衣袖4和左衣袖5随着右前片2和左前片3向前覆盖包裹在人体的手臂上,右衣袖4和左衣袖5的上下端分别设有可相互粘结的自粘带魔术扣8;右前片2和左前片3与后片1的侧边上对应处分别设有可相互粘结的自粘带魔术扣8,右前片2和左前片3的侧边上对应处分别设有可相互捆扎的系带7,使用时将右前片2和左前片3向下折叠粘结在后片1上。所述的在腹部手术中使用的保暖胸衣由衣套和棉胎构成,棉胎的大小与衣套相匹配。所述的在腹部手术中使用的保暖胸衣内设有亲肤性弹性面料作为内衬。

[0023] 实施例4:一种在腹部手术中使用的保暖胸衣,在腹部手术中使用的保暖胸衣由后片1、右前片2、左前片3、右衣袖4、左衣袖5、领口缺6、系带7和自粘带魔术扣8组成,右前片2和左前片3直接连接在后片1顶端,右前片2和左前片3与后片1连接中心处设有套入颈部的领口缺6,右前片2和左前片3与后片1的左右两侧分别设有右衣袖4和左衣袖5,右衣袖4和左衣袖5随着右前片2和左前片3向前覆盖包裹在人体的手臂上,右衣袖4和左衣袖5的上下端分别设有可相互粘结的自粘带魔术扣8;右前片2和左前片3与后片1的侧边上对应处分别设有可相互粘结的自粘带魔术扣8,右前片2和左前片3的侧边上对应处分别设有可相互捆扎的系带7,使用时将右前片2和左前片3向下折叠粘结在后片1上。所述的在腹部手术中使用的保暖胸衣由衣套和棉胎构成,棉胎的大小与衣套相匹配。所述的在腹部手术中使用的保暖胸衣内设有亲肤性弹性面料作为内衬。保暖胸衣由衣套和棉胎构成,棉胎的大小与衣套相匹配,分前片、后片、衣袖三部分,前片两块,分别长40厘米,宽25厘米(上端裁剪一个半椭圆形作为颈部、肩部);后片一块,长40厘米,宽50厘米;衣袖长65厘米、宽35厘米;把棉胎装进后,在前片、后片侧端、衣袖周边分别缝上系带、自粘带魔术扣即可。

[0024] 一种在腹部手术中使用的保暖胸衣术中即遮盖了患者胸部、双肩背部,同时也包裹了外展的手臂,避免了以往手术中因胸部、双肩背部、手臂包裹不够而导致的体内热量流失。此外,此保暖胸衣采用前片、后片、手臂部设计,胸前片用系带固定,手臂部、腋下胸围部位用魔术扣固定,患者穿脱简便,手术中不影响患者心电、血压、血氧的监测及输液管道的

通畅，使用安全可靠。因其制作材料为棉布及棉胎，柔软、透气，患者穿着舒适，术中保暖效果好，材质可以清洗、消毒重复使用，经济、环保、实用、耐用，值得推广！

[0025] 随着医学模式的改变，优质护理服务、人文关怀已成为医院无形资产的重要组成部分。以人为本，术中加强人文关怀，为手术患者提供更好的优质服务是现代手术室护理发展的方向和趋势。此保暖胸衣的运用，解决了腹部手术患者以往感到术中保暖不够的问题，有效的加强了保暖薄弱部位的保温，术中未出现畏冷、寒战的现象。获得患者及手术医生、麻醉医生的一致好评，提升了手术室护理服务内涵。

[0026] 我科自2016年1月将自制保暖胸衣运用在腹部手术患者中，术中患者未出现畏冷、寒战现象。术后回访患者术中使用舒适，未感觉胸部、肩部、手臂过冷。保暖胸衣患者穿脱方便，护士易于操作，术中便于护理和观察。材质柔软，清洗、消毒便利，每天手术结束后更换，防止了交叉感染。

[0027] 尽管已经示出和描述了本实用新型的实施例，对于本领域的普通技术人员而言，可以理解在不脱离本实用新型的原理和精神的情况下可以对这些实施例进行多种变化、修改、替换和变型，本实用新型的范围由所附权利要求及其等同物限定。

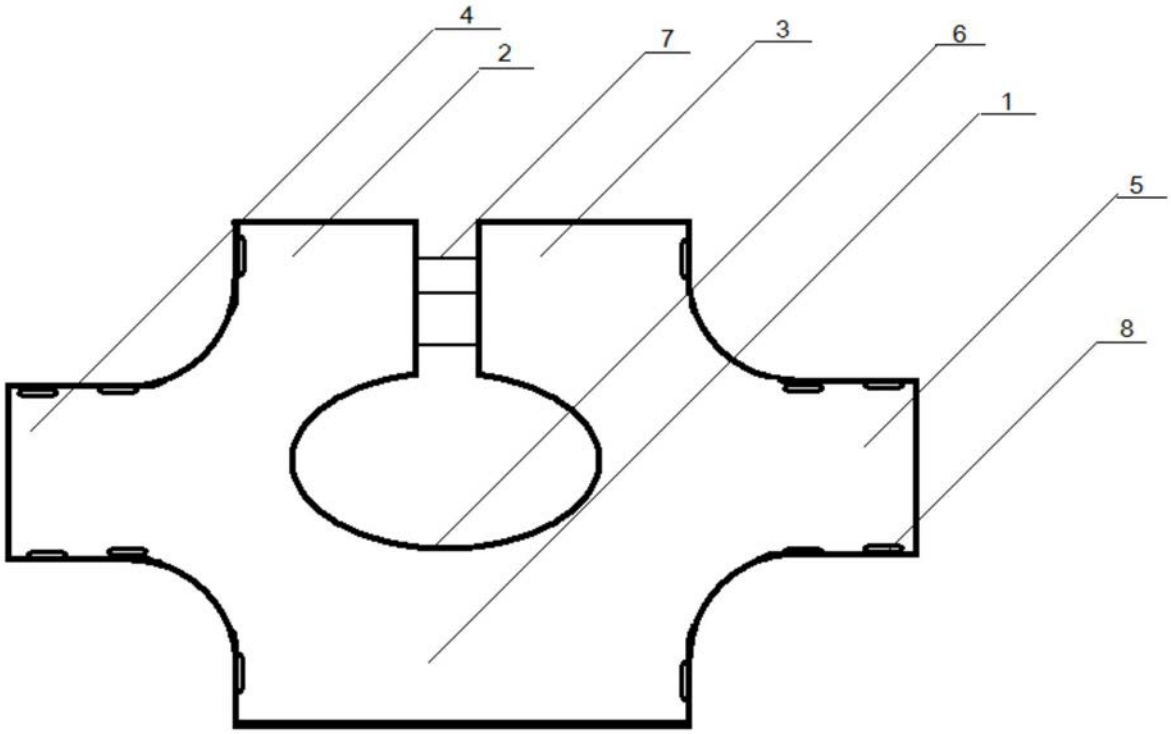

图1

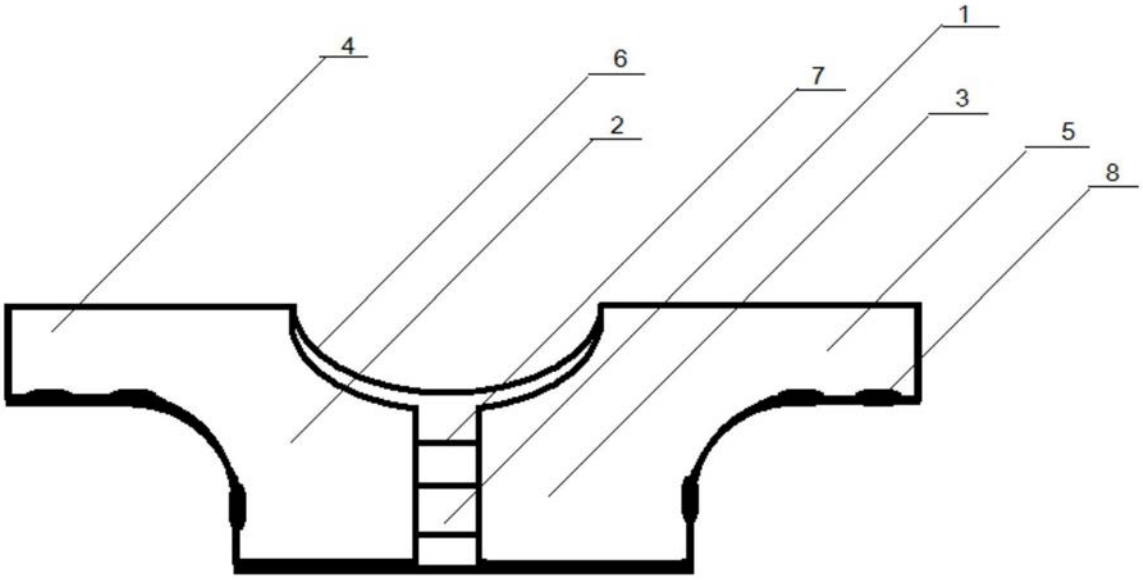

图2