(19)中华人民共和国国家知识产权局

(12)实用新型专利

(10)授权公告号 CN 205877991 U
(45)授权公告日 2017.01.11

(21)申请号 201620757381.2

(22)申请日 2016.07.15

(73)专利权人 东莞市炜世里灯饰电器有限公司
地址 523000 广东省东莞市清溪镇三中村金龙工业区福龙路

(72)发明人 吴世群

(74)专利代理机构 东莞市说文知识产权代理事务所(普通合伙) 44330
代理人 冯晓平

(51)Int.Cl.
F21S 9/02(2006.01)
F21V 23/04(2006.01)
F21V 23/06(2006.01)
F21Y 115/10(2016.01)

(ESM)同样的发明创造已同日申请发明专利

权利要求书1页 说明书2页 附图1页

(54)实用新型名称

一种主照明和小夜灯照明与应急灯一体化的灯

(57)摘要

本实用新型公开了一种主照明和小夜灯照明与应急灯一体化的灯，所述的灯体连接部固定于灯座上，所述的主照明组件设于灯体连接部件上，所述的供电组件设于灯座内并通过导线与主照明组件电性连接，所述的供电组件与主照明组件串联有有小夜灯照明按压开关，所述的有小夜灯照明按压开关设于灯体上，所述的灯体连接部件上设有应急照明组件和小夜灯照明组件，所述的应急照明组件通过导线与供电组件电性连接，所述的供电组件与应急照明组件串联有触摸开关，所述的触摸开关设于灯体连接部件内并通过导线与灯体连接部件电性连接，所述的灯体连接部件表面设有导电层。

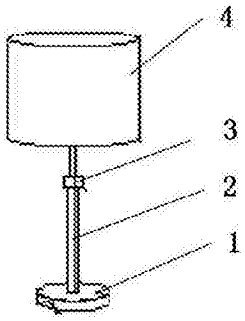

CN 205877991 U

1.一种主照明和小夜灯照明与应急灯一体化的灯，包括供电组件、灯座、灯体连接部件和主照明组件，所述的灯体连接部件固定于灯座上，所述的主照明组件设于灯体连接部件上，所述的供电组件设于灯座内并通过导线与主照明组件电性连接，所述的供电组件与主照明组件串联，其特征在于：所述的灯体连接部件上设有应急照明组件和小夜灯照明组件，所述的应急照明组件和小夜灯照明组件分别通过导线与供电组件电性连接，所述的供电组件与应急照明组件串联有触摸开关，所述的触摸开关设于灯体内并通过导线与灯体连接部件电性连接，所述的灯体连接部件表面设有导电层，所述的供电组件与小夜灯照明组件串联有小夜灯照明按压开关，所述的小夜灯照明按压开关设于灯体连接部件上。

2.根据权利要求1所述的一种主照明和小夜灯照明与应急灯一体化的灯，其特征在于：所述的应急照明组件包括LED小夜灯及应急灯，所述的供电组件包括蓄电池和外接电源，所述的LED小夜灯与外接电源电性连接，所述的应急灯与蓄电池电性连接。

3.根据权利要求1所述的一种主照明和小夜灯照明与应急灯一体化的灯，其特征在于：所述的导电层采用可导电材料制成。

一种主照明和小夜灯照明与应急灯一体化的灯

技术领域

[0001] 本实用新型属于家电用品领域，特别涉及一种应急照明装置。

背景技术

[0002] 现今，市面灯种类很多，但普通灯一般用于单一照明，只用于看书和工作；而普通灯的开关设置在电源电线或设置在灯座上，在黑暗的环境中，使用者需摸黑来打开灯具，操作十分不方便；同时在黑暗的环境中来打开灯具照明会严重影响同室人的休息，且不节能。并且普通灯一般直接由电源供电照明，不具备蓄电装置，在出现停电故障时，灯具缺乏应急照明的功能。综上，市面上缺少在一种在夜间便于操作并同时不响同室人休息，又综合满足普通照明和应急照明小夜灯照明三用功能的一体化的灯(台灯.壁灯.落地灯)。

实用新型内容

[0003] 本实用新型的目的在于：提供一种便于在夜间打开操作的小夜灯照明与主照明与灯，在供电正常情况下，主照明灯为看书和工作提供明亮照明，而小夜灯提供柔和、不刺眼、不影响他人休息的夜间照明；而在停电故障时，应急灯自动打开，提供应急照明。该实用新型具有安全、节能和便于操作的优点。

[0004] 为了实现上述目的，本实用新型所采用如下技术方案：一种主照明和小夜灯照明与应急灯一体化的灯，包括供电组件、灯座、灯体连接部件和主照明组件，所述的灯体连接部件固定于灯座上，所述的主照明组件设于灯体连接部件上，所述的供电组件设于灯座内并通过导线与主照明组件电性连接，所述的供电组件与主照明组件串联，所述的灯体连接部件上设有应急照明组件和小夜灯照明组件，所述的应急照明组件和小夜灯照明组件分别通过导线与供电组件电性连接，所述的供电组件与应急照明组件串联有触摸开关，所述的触摸开关设于灯体内并通过导线与灯体连接部件电性连接，所述的灯体连接部件表面设有导电层。所述的供电组件与小夜灯照明组件串联有小夜灯照明按压开关，所述的小夜灯照明按压开关设于灯体连接部件上。

[0005] 优选地，所述的应急照明组件包括LED小夜灯及应急灯，所述的供电组件包括蓄电池和外接电源，所述的LED小夜灯与外接电源电性连接，所述的应急灯与蓄电池电性连接。

[0006] 优选地，所述的导电层采用可导电材料制成。

[0007] 本实用新型有益效果如下：

[0008] 1)本实用新型将主照明与应急灯小夜灯照明一体化，在正常供电情况下，有如下三种使用方式：

[0009] 1.直接按压有小夜灯照明的开关，主照明亮，小夜灯照明不亮。再直接按压有小夜灯照明的开关主照明关，小夜灯照明也不亮。

[0010] 2.用手触摸灯体有小夜灯照明按压开关先亮，可以提共主照明的开关位置，同时夜间可当小夜灯用，若需主照明亮按压开关即可。

[0011] 3.用手触摸灯体可以开关有小夜灯照明灯的小夜灯，便于在夜间操作。

[0012] 综合上述能够提供一种在夜间便于操作，综合满足普通照明小夜灯和应急照明三用功能。

[0013] 2)本实用新型在停电故障时，应急照明装置自动打开，提供临时应急照明。

附图说明

[0014] 下面结合附图及实施方式对本实用新型作进一步详细的说明：

[0015] 图1为本实用新型的整体结构示意图；

[0016] 图2为本实用新型正常供电情况下，小夜灯照明装置开关操作示意图；

[0017] 图3为本实用新型正常供电情况下，打开开关，主照明灯与小夜灯照

[0018] 明装置工作状态示意图；

[0019] 图4为本实用新型正常供电情况下，关闭开关，主照明灯与小夜灯照

[0020] 明装置工作状态示意图；

[0021] 图5为本实用新型停电故障情况下，应急照明装置工作示意图。

[0022] 标注说明：1.灯座；2.灯体连接部件；3.应急照明组件；4.主照明组件。

具体实施方式

[0023] 以下结合附图对本实用新型的原理和特征进行描述，所举实例只用于解释本实用新型，并非用于限定本实用新型的范围。

[0024] 具体实施方式，如图1～图5所示，本实用新型关于一种主照明和小夜灯照明与应急灯一体化的灯，本实用新型中指的灯包括但不限于台灯、壁灯、落地灯，包括供电组件、灯座1、灯体连接部件2和主照明组件4，所述的灯体连接部件2固定于灯座1上，所述的主照明组件4设于灯体连接部件2上，所述的供电组件设于灯座1内并通过导线与主照明组件4电性连接，所述的供电组件与主照明组件4串联，所述灯座1内部设有蓄电池，所述灯体连接部件2设有按压开关；所述灯座1与灯体连接部件2底端相连；所述灯体连接部件2为各种材料支撑杆，所述支撑杆内部呈空腔结构，导线分布在支撑杆内部；所述应急照明组件3嵌套在灯体上，所述应急装置包括LED小夜灯和应急灯，所述LED小夜灯和应急灯嵌套在灯体外部，所述触摸开关嵌套在灯体内部；所述和应急灯通过导线连接，形成一个接触式开关；所述LED小夜灯通过内部导线连接接触式开关，提供夜间照明。如图2所示，在具体操作中，使用者只需触碰到灯体连接部件2的任意导电材料部分，接触感应器接受电信号，处理电信号，反馈至触摸开关，应急灯电路形成闭路，LED小夜灯打开，提供照明，在夜间中操作方便。

[0025] 所述灯体连接部件2与主照明灯部相连接；所述主照明灯部包括主照明灯和灯罩，所述按压开关安装在灯体上通过穿过支撑杆的导线与主照明灯连接；如图3所示，在小夜灯照明的情况下，可清楚看清按压开关位置，按压开关按钮，主照明电路形成闭路，此时主照明灯和小夜灯同时工作，提供照明；

[0026] 如图4所示，再次按压开关，主照明灯电路断开，主照明灯熄灭，而小夜照明装置仍在工作，可触碰灯体连接部件2任意可导电部位关闭LED小夜灯。

[0027] 所述应急照明组件3与底座蓄电池相连，当供电正常时，外部电源对蓄电池进行充电，储蓄电能，如图5所示，在停电故障时，蓄电池作为应急灯电源，为应急灯提供电能，应急灯自动打开，提供应急照明。

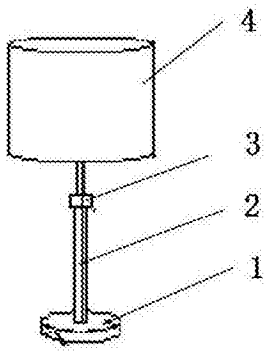

图1

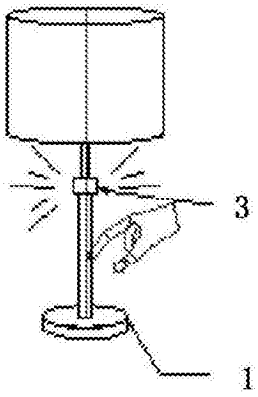

图2

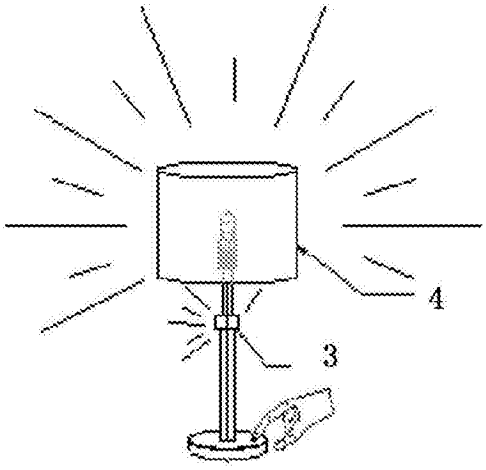

图3

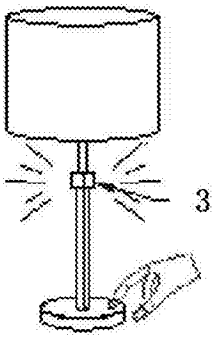

图4

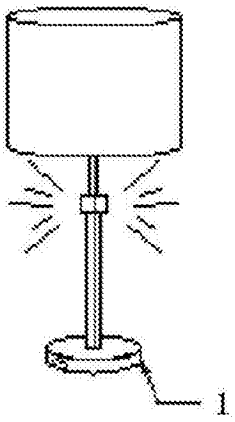

图5