(19)中华人民共和国国家知识产权局

(12)实用新型专利

(10)授权公告号 CN 213359306 U
(45)授权公告日 2021.06.04

(21)申请号 202021895654.2

(22)申请日 2020.09.03

(73)专利权人 陈思宇
地址 110000 辽宁省沈阳市沈河区十一纬路192号4-8-1

(72)发明人 陈思宇

(74)专利代理机构 北京久维律师事务所 11582
代理人 杜权

(51)Int.Cl.
*E04G 1/15*(2006.01)
*E04G 1/24*(2006.01)
*E04G 5/08*(2006.01)
*E04G 5/10*(2006.01)

权利要求书1页 说明书3页 附图5页

(54)实用新型名称

一种建筑施工承载架

(57)摘要

本实用新型公开了一种建筑施工承载架，包括立杆和剪刀撑，所述立杆的一侧螺纹连接有剪刀撑，所述立杆的底端固定连接有滚轮，所述立杆的顶端均套接有保护长杆和保护短杆，所述立杆的两端均设置有扣盘，所述扣盘的内部活动连接有插件，所述插件的一端均固定连接有横向水平长杆和横向水平短杆，所述横向水平短杆的上表面扣接有踏板扣环，所述踏板扣环的一侧固定连接有踏板，所述踏板扣环的上表面扣接有楼梯扣环。该建筑施工承载架，通过楼梯扣环、楼梯支撑杆和楼梯踏步的设置，方便施工人员攀爬，运输施工材料和工具，楼梯活扣的利用方便拆卸和组装，不使用时也可方便取下，提高了设备的利用率。

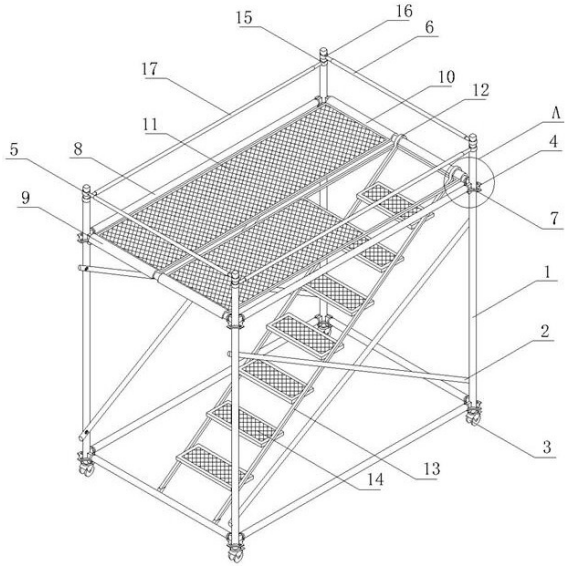


CN 213359306 U

1.一种建筑施工承载架,包括立杆(1)和剪刀撑(2),其特征在于:所述立杆(1)的一侧螺纹连接有剪刀撑(2),所述立杆(1)的底端固定连接有滚轮(3),所述立杆(1)的顶端均套接有保护长杆(5)和保护短杆(6),所述立杆(1)的两端均设置有扣盘(4),所述扣盘(4)的内部活动连接有插件(7),所述插件(7)的一端均固定连接有横向水平长杆(8)和横向水平短杆(9),所述横向水平短杆(9)的上表面扣接有踏板扣环(10),所述踏板扣环(10)的一侧固定连接有踏板(11),所述踏板扣环(10)的上表面扣接有楼梯扣环(12),所述楼梯扣环(12)的一端固定连接楼梯支撑杆(13),所述楼梯支撑杆(13)的一侧固定连接有楼梯踏步(14)。

2.根据权利要求1所述的一种建筑施工承载架,其特征在于:所述踏板(11)的数量为两个,其中一个所述踏板(11)的一侧开设有楼梯预留洞。

3.根据权利要求1所述的一种建筑施工承载架,其特征在于:所述楼梯踏步(14)的数量为七个,所述楼梯支撑杆(13)的数量为两个,所述楼梯踏步(14)的两侧固定连接在两个所述楼梯支撑杆(13)的内侧,且七个所述楼梯踏步(14)均以相同间距的方式排列。

4.根据权利要求1所述的一种建筑施工承载架,其特征在于:所述保护长杆(5)的两端均设置有大套环(15),所述保护短杆(6)的两端均设置有小套环(16),所述保护长杆(5)和保护短杆(6)的外表面均固定套接有防滑橡胶套(17)。

5.根据权利要求1所述的一种建筑施工承载架,其特征在于:所述楼梯支撑杆(13)的底部套接有防滑脚。

6.根据权利要求1所述的一种建筑施工承载架,其特征在于:所述扣盘(4)的数量有八个,所述插件(7)的数量为十六个。

# 一种建筑施工承载架

## 技术领域

[0001] 本实用新型涉及脚手架技术领域，具体为一种建筑施工承载架。

## 背景技术

[0002] 目前在建筑施工中，都会采用到承载架，承载架中的脚手架是为了保证各施工过程顺利进行而搭设的工作平台，按搭设的位置分为外脚手架、里脚手架；按材料不同可分为木脚手架、竹脚手架、钢管脚手架；按构造形式分为立杆式脚手架、桥式脚手架、门式脚手架、悬吊式脚手架、挂式脚手架、挑式脚手架、爬式脚手架。

[0003] 现有的脚手架虽然种类较多但是整体样式简单，不够牢固，栏杆也不防滑，容易造成倾斜和滑落的状况，有一定的安全隐患，且施工中上下脚手架活动不便，使用寿命也不长。

## 实用新型内容

[0004] (一)解决的技术问题

[0005] 针对现有技术的不足，本实用新型提供了一种建筑施工承载架，解决了上述背景技术中提出的问题。

[0006] (二)技术方案

[0007] 为实现以上目的，本实用新型通过以下技术方案予以实现：一种建筑施工承载架，包括立杆和剪刀撑，所述立杆的一侧螺纹连接有剪刀撑，所述立杆的底端固定连接有滚轮，所述立杆的顶端均套接有保护长杆和保护短杆，所述立杆的两端均设置有扣盘，所述扣盘的内部活动连接有插件，所述插件的一端均固定连接有横向水平长杆和横向水平短杆，所述横向水平短杆的上表面扣接有踏板扣环，所述踏板扣环的一侧固定连接有踏板，所述踏板扣环的上表面扣接有楼梯扣环，所述楼梯扣环的一端固定连接楼梯支撑杆，所述楼梯支撑杆的一侧固定连接有楼梯踏步。

[0008] 可选的，所述踏板的数量为两个，其中一个所述踏板的一侧开设有楼梯预留洞。

[0009] 可选的，所述楼梯踏步的数量为七个，所述楼梯支撑杆的数量为两个，所述楼梯踏步的两侧固定连接在两个所述楼梯支撑杆的内侧，且七个所述楼梯踏步均以相同间距的方式排列。

[0010] 可选的，所述保护长杆的两端均设置有大套环，所述保护短杆的两端均设置有小套环，所述保护长杆和保护短杆的外表面均固定套接有防滑橡胶套。

[0011] 可选的，所述楼梯支撑杆的底部套接有防滑脚。

[0012] 可选的，所述扣盘的数量有八个，所述插件的数量为十六个。

[0013] (三)有益效果

[0014] 本实用新型提供了一种建筑施工承载架，具备以下有益效果：

[0015] 1、该建筑施工承载架，通过楼梯扣环、楼梯支撑杆和楼梯踏步的设置，方便施工人员攀爬，运输施工材料和工具，楼梯活扣的利用方便拆卸和组装，不使用时也可方便取下，

提高了设备的利用率。

[0016] 2、该建筑施工承载架，通过立杆、扣盘、插件、横向水平长杆和横向水平短杆的设置，大数量的使用盘扣，整体加大承载力，提高搭建速度，扣件也不易丢失，使用寿命更长，保证立杆和横杆之前保持垂直，放置变形，防止长时间使用发生倾斜造成安全隐患，提高了设备的稳定性能。

## 附图说明

[0017] 图1为本实用新型结构示意图；

[0018] 图2为本实用新型踏板的结构示意图；

[0019] 图3为本实用新型套环的结构示意图；

[0020] 图4为本实用新型扣盘的结构示意图；

[0021] 图5为本实用新型楼梯扣环大样的结构示意图。

[0022] 图中：1、立杆；2、剪刀撑；3、滚轮；4、扣盘；5、保护长杆；6、保护短杆；7、插件；8、横向水平长杆；9、横向水平短杆；10、踏板扣环；11、踏板；12、楼梯扣环；13、楼梯支撑杆；14、楼梯踏步；15、大套环；16、小套环；17、防滑橡胶套。

## 具体实施方式

[0023] 下面将结合本实用新型实施例中的附图，对本实用新型实施例中的技术方案进行清楚、完整地描述，显然，所描述的实施例仅仅是本实用新型一部分实施例，而不是全部的实施例。

[0024] 请参阅图1至图5，本实用新型提供一种技术方案：一种建筑施工承载架，包括立杆1和剪刀撑2，立杆1的一侧螺纹连接有剪刀撑2，立杆1的底端固定连接有滚轮3，立杆1的顶端均套接有保护长杆5和保护短杆6，保护长杆 5的两端均设置有大套环15，保护短杆6的两端均设置有小套环16，保护长杆5和保护短杆6的外表面均固定套接有防滑橡胶套17，立杆1的两端均设置有扣盘4，扣盘4的内部活动连接有插件7，扣盘4的数量有八个，插件7 的数量为十六个，一个扣盘4的内部活动连接两个插件7，插件7的一端均固定连接有横向水平长杆8和横向水平短杆9，两排横向水平长杆8和横向水平短杆9以平行的方式活动连接在立杆1的上下两端，上部的横向水平短杆9 的上表面扣接有踏板扣环10，踏板扣环10的一侧固定连接有踏板11，踏板 11的数量为两个，其中一个踏板11的一侧开设有楼梯预留洞，踏板扣环10的上表面扣接有楼梯扣环12，楼梯扣环12的一端固定连接楼梯支撑杆13，楼梯支撑杆13的底部套接有防滑脚，楼梯支撑杆13的一侧固定连接有楼梯踏步 14，所述楼梯踏步的两侧固定连接在两个所述楼梯支撑杆的内侧，且七个所述楼梯踏步均以相同间距的方式排列。

[0025] 综上，该建筑施工承载架，使用步骤如下：

[0026] 1、通过楼梯扣环12、楼梯支撑杆13和楼梯踏步14的设置，方便施工人员攀爬，运输施工材料和工具，楼梯活扣的利用方便拆卸和组装，不使用时向上抬起楼梯，使楼梯扣环12脱离踏板扣环10也可方便取下，提高了设备的利用率。

[0027] 2、通过立杆1、扣盘4、插件7、横向水平长杆8和横向水平短杆9的设置，大数量的使用盘扣，整体加大承载力，提高搭建速度，扣盘4和立杆1 的固定连接，插件7和横杆的固定

连接，使扣件也不易丢失，使用寿命更长，两排横杆的设置，保证立杆1和横杆之前保持垂直，放置变形，防止长时间使用发生倾斜造成安全隐患，提高了设备的稳定性能。

[0028] 3、通过保护长杆5、保护短杆6和防滑橡胶套17的设置，保护杆起到保护的作用，保护杆使用套环套接在立杆上的方式，使保护杆方便替换和容易拆卸，防滑橡胶套17起到防滑的作用，整体设计防止施工人员意外滑落，提高了设备的安全性能。

[0029] 以上所述，仅为本实用新型较佳的具体实施方式，但本实用新型的保护范围并不局限于此，任何熟悉本技术领域的技术人员在本实用新型揭露的技术范围内，根据本实用新型的技术方案及其实用新型构思加以等同替换或改变，都应涵盖在本实用新型的保护范围之内。

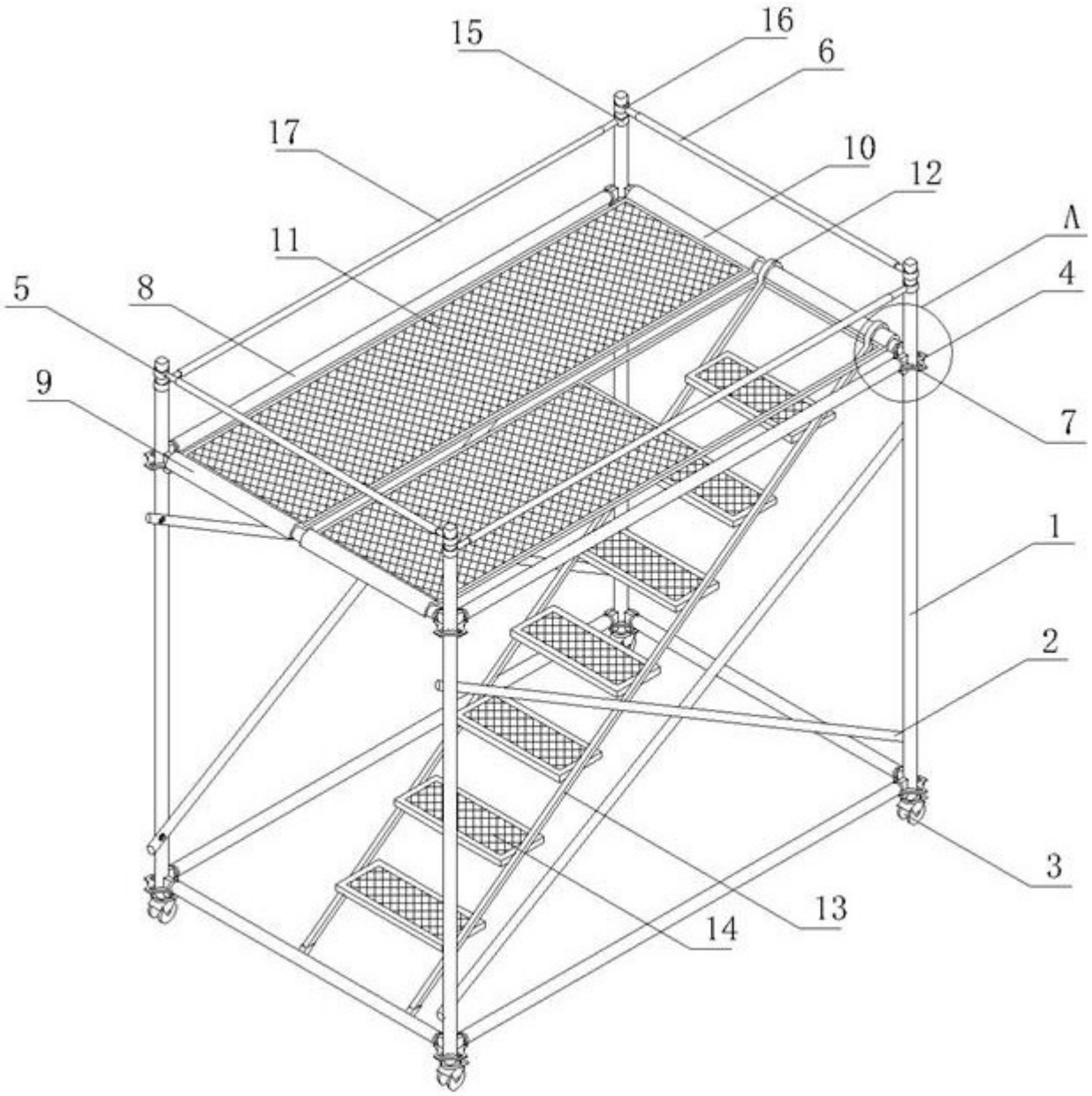


图1

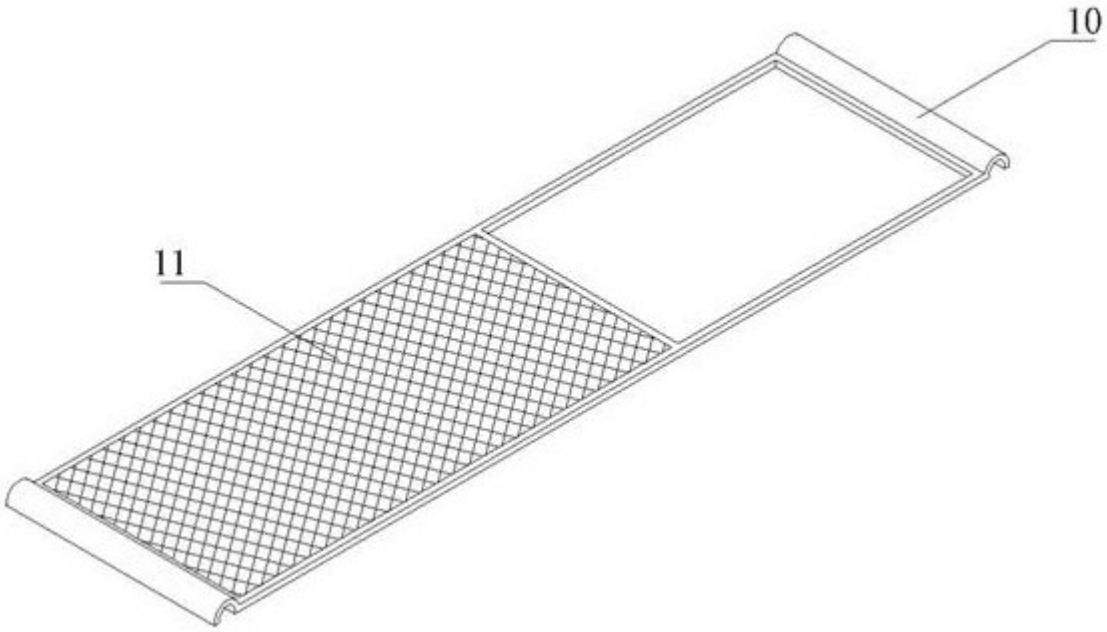


图2

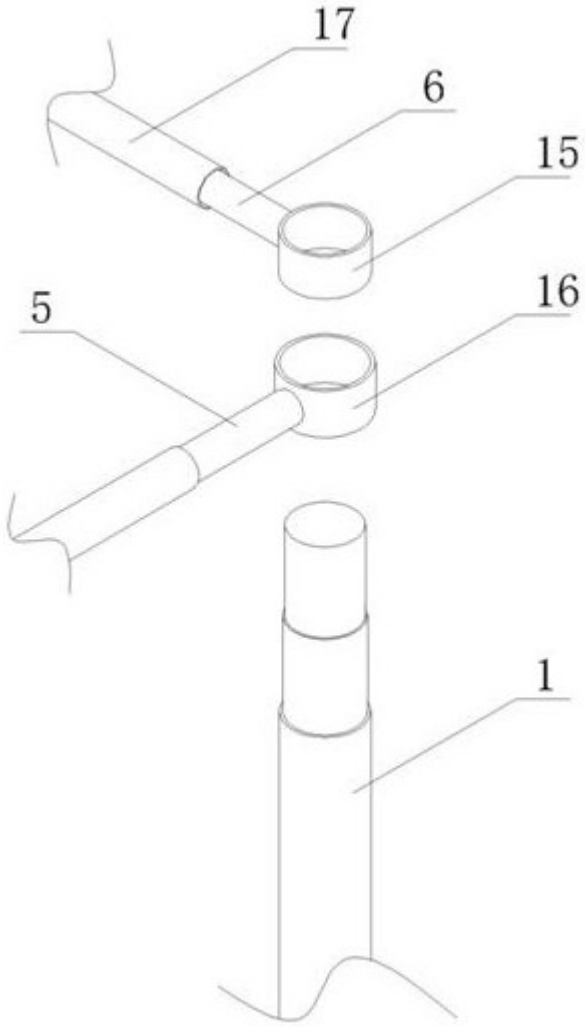


图3

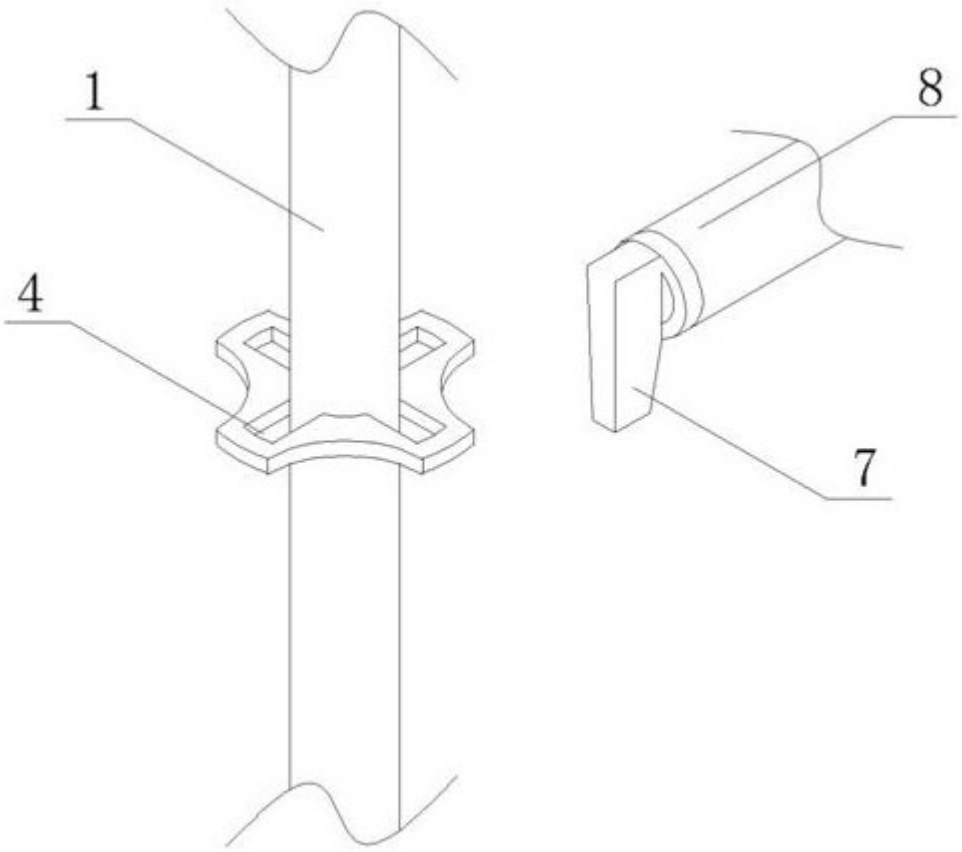


图4

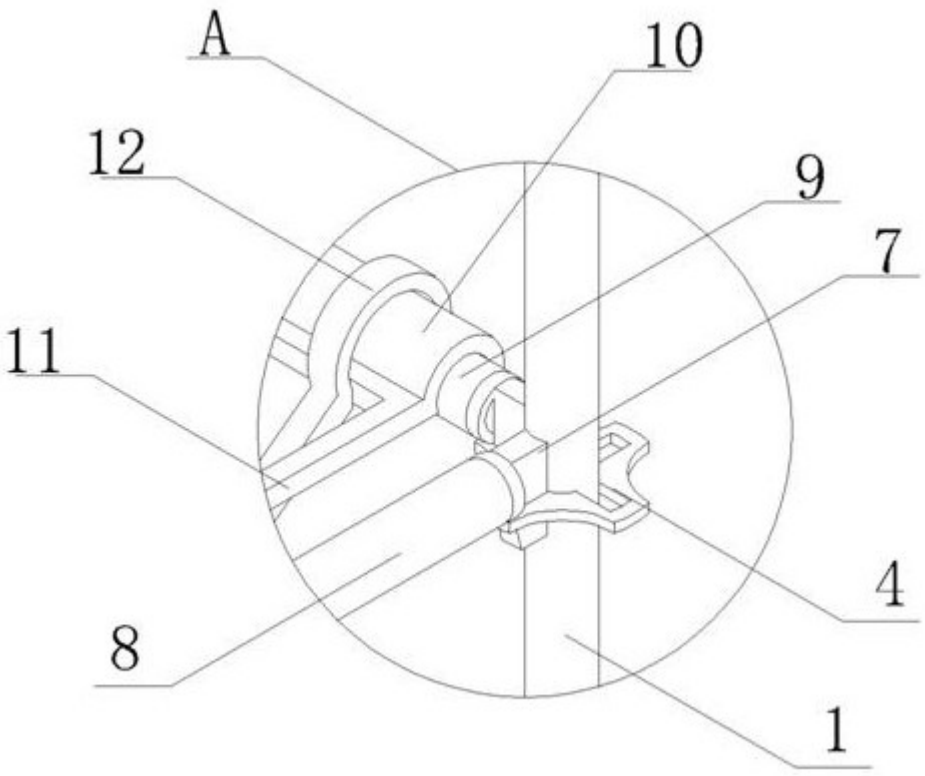


图5