(19)国家知识产权局

(12)实用新型专利

(10)授权公告号 CN 219048041 U
(45)授权公告日 2023.05.23

(21)申请号 202223316645.5

(22)申请日 2022.12.09

(73)专利权人 磊强电器(东莞)有限公司
地址 523716 广东省东莞市塘厦镇浦龙北一街2号1栋601室

(72)发明人 易杰

(74)专利代理机构 东莞市华南专利商标事务所有限公司 44215
专利代理师 何冠威

(51)Int.Cl.
A47J 19/02(2006.01)

权利要求书1页 说明书4页 附图4页

(54)实用新型名称

一种榨汁机

(57)摘要

一种榨汁机，包括壳体，壳体内设有压料板、导汁组件、果汁桶、果渣桶、第一驱动组件和第二驱动组件，压料板包括第一压料板和第二压料板，第一压料板和第二压料板沿竖直方向相对设置，第一驱动组件用于驱动第一压料板和/或第二压料板水平压榨水果或松开果渣；导汁组件和果渣桶依次设于压料板的下方；果汁桶设于果渣桶的旁侧；第二驱动组件用于驱动导汁组件至第一位置和第二位置，在第一位置，导汁组件的一端设于压料板的下方，导汁组件的另一端朝向果汁桶；在第二位置，导汁组件设于远离压料板和果渣桶之间的位置。与现有技术相比，本实用新型的榨汁机结构简单，便于生产制造、组装，有利于降低榨汁机的成本。

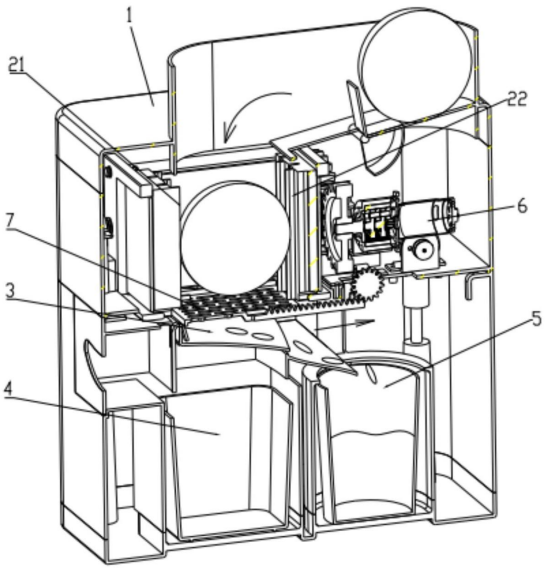

CN 219048041 U

1.一种榨汁机,包括壳体,所述壳体内设有压料板、导汁组件、果汁桶、果渣桶、第一驱动组件和第二驱动组件,其特征在于:

所述压料板包括第一压料板和第二压料板,所述第一压料板和第二压料板沿竖直方向相对设置,所述第一驱动组件用于驱动第一压料板和/或第二压料板水平压榨水果或松开果渣;

所述导汁组件和果渣桶依次设于所述压料板的下方;所述果汁桶设于所述果渣桶的旁侧;

所述第二驱动组件用于驱动所述导汁组件至第一位置和第二位置,在所述第一位置,所述导汁组件的一端设于压料板的下方,导汁组件的另一端朝向果汁桶;在所述第二位置,所述导汁组件设于远离压料板和果渣桶之间的位置。

2.根据权利要求1所述的榨汁机,其特征在于:所述第一压料板上设有第一锯齿。

3.根据权利要求2所述的榨汁机,其特征在于:所述第二压料板上设有与第一锯齿相对且适配的第一凹槽。

4.根据权利要求1所述的榨汁机,其特征在于:所述导汁组件的上方设有过滤板,所述过滤板与导汁组件可拆卸地固接,在所述第二位置,所述第二驱动组件驱动过滤板和导汁组件至远离压料板和导汁组件之间的位置。

5.根据权利要求4所述的榨汁机,其特征在于:所述导汁组件包括第一支座和导汁斗,所述第一支座上设有第一通孔;所述导汁斗可活动地连接于第一支座上,所述导汁斗与过滤板可拆卸地固接;

在所述第一位置,所述导汁斗的一端设于压料板的下方,导汁斗的另一端朝向果汁桶。

6.根据权利要求5所述的榨汁机,其特征在于:所述导汁斗包括第一导汁斗和第二导汁斗,所述第一导汁斗与第一支座可活动地连接,第一导汁斗与过滤板可拆卸地固接,所述第一导汁斗设于第二导汁斗的上方,所述第一导汁斗靠近第二导汁斗的端部朝向第二导汁斗,所述第二导汁斗固接于第一支座靠近果汁桶和的侧面上,所述第二导汁斗远离第一导汁斗的端部朝向果汁桶。

7.根据权利要求1所述的榨汁机,其特征在于:所述壳体内设有第一支撑板,所述第一压料板可拆卸连接于第一支撑板上。

8.根据权利要求1所述的榨汁机,其特征在于:还包括第一驱动组件,所述第一驱动组件包括电机、与电机连接的第一传动齿轮、与第一传动齿轮啮合的第二传动齿轮、与第二传动齿轮同轴连接的第一丝杆,所述第一丝杆与第一压料板螺纹连接。

一种榨汁机

技术领域

[0001] 本实用新型涉及榨汁机技术领域，具体涉及一种榨汁机。

背景技术

[0002] 目前，现有的榨汁机，部分通过设置刀刃辅助压榨水果，部分直接通过压板压榨水果。如中国专利“202021417166.0”公开了一种具有自动排渣功能的榨汁机，其中，包括壳体，壳体的顶部固定连接有固定架，固定架的底部固定连接有气缸，气缸的底部贯穿至壳体的内腔，气缸的底部固定连接有压板。使用时，气缸带动压板下降，压板带对水果进行压榨；汁水通过滤板进入外壳内部，并通过出汁管排出；对残渣进行清理时，通过控制器启动第一电机，第一电机带动齿轮转动，齿轮带动滤板移动，滤板表面的残渣进入外壳内部，通过控制器启动第二电机，第二电机带动出料轴转动，出料轴带动残渣进行排料处理，残渣通过出渣管排出。以上的榨汁机清理残渣的结构复杂，这提高了整个榨汁机的成本，同时也提高了榨汁机的装配难度。

实用新型内容

[0003] 本实用新型的目的在于克服现有技术中的不足，提供一种果渣(残渣)清理结构简单的结构简单的榨汁机。

[0004] 为实现以上目的，本实用新型的技术方案如下。

[0005] 一种榨汁机，包括壳体，所述壳体内设有压料板、导汁组件、果汁桶、果渣桶、第一驱动组件和第二驱动组件；

[0006] 所述压料板包括第一压料板和第二压料板，所述第一压料板和第二压料板沿竖直方向相对设置，所述第一驱动组件用于驱动第一压料板和/或第二压料板水平压榨水果或松开果渣；

[0007] 所述导汁组件和果渣桶依次设于所述压料板的下方；所述果汁桶设于所述果渣桶的旁侧；

[0008] 所述第二驱动组件用于驱动所述导汁组件至第一位置和第二位置，在所述第一位置，所述导汁组件的一端设于压料板的下方，导汁组件的另一端朝向果汁桶；在所述第二位置，所述导汁组件设于远离压料板和果渣桶之间的位置。

[0009] 进一步地，所述第一压料板上设有第一锯齿。

[0010] 进一步地，所述第二压料板上设有与第一锯齿相对且适配的第一凹槽。

[0011] 进一步地，所述导汁组件的上方设有过滤板，所述过滤板与导汁组件可拆卸地固接，在所述第二位置，所述第二驱动组件驱动过滤板和导汁组件至远离压料板和导汁组件之间的位置。

[0012] 进一步地，所述导汁组件包括第一支座和导汁斗，所述第一支座上设有第一通孔；所述导汁斗可活动地连接于第一支座上，所述导汁斗与过滤板可拆卸地固接；

[0013] 在所述第一位置，所述导汁斗的一端设于压料板的下方，导汁斗的另一端朝向果

汁桶。

[0014] 进一步地，所述导汁斗包括第一导汁斗和第二导汁斗，所述第一导汁斗与第一支座可活动地连接，第一导汁斗与过滤板可拆卸地固接，所述第一导汁斗设于第二导汁斗的上方，所述第一导汁斗靠近第二导汁斗的端部朝向第二导汁斗，所述第二导汁斗固接于第一支座靠近果汁桶和的侧面上，所述第二导汁斗远离第一导汁斗的端部朝向果汁桶。

[0015] 进一步地，所述壳体内设有第一支撑板，所述第一压料板可拆卸连接于第一支撑板上。

[0016] 进一步地，还包括第一驱动组件，所述第一驱动组件包括电机、与电机连接的第一传动齿轮、与第一传动齿轮啮合的第二传动齿轮、与第二传动齿轮同轴连接的第一丝杆，所述第一丝杆与第一压料板螺纹连接。

[0017] 与现有技术相比，本实用新型的有益效果为：本实用新型的榨汁机在使用时，当将水果放进第一压料板和第二压料板之间后，第一压料板和第二压料板相向移动从而压榨水果，果汁向下滴落，通过导汁组件流至果汁桶中；当完成压榨，导汁组件移动至远离压料板和果渣桶之间的位置，第一压料板和第二压料板反向移动从而松开果渣，果渣在重力作用下落进果渣桶中。以上通过将压料板、导汁组件和果渣桶沿竖直方向上下设置，当压榨完果汁后，导汁组件移动至远离压料板和果渣桶之间的位置，果渣在自身重力作用下掉落，其结构简单，便于生产制造、组装，有利于降低榨汁机的成本。

附图说明

[0018] 图1为本实用新型榨汁机的剖视图；

[0019] 图2为榨汁机的俯视透视图；

[0020] 图3为导汁组件的分解结构透视图；

[0021] 图4为压料板及其驱动装置的结构示意图；

[0022] 壳体1；第一支撑板11；第二支撑板12；

[0023] 压料板2；第一压料板21；第一锯齿211；第二凹槽212；第二压料板22；第二锯齿221；第一凹槽222；

[0024] 导汁组件3；第一支座31；第一通孔311；导汁斗32；第一导汁斗321；第二导汁斗322；

[0025] 果渣桶4；

[0026] 果汁桶5；

[0027] 第一驱动组件6；电机61；第一传动齿轮62；第二传动齿轮63；第三传动齿轮64；第一丝杆65；第二丝杆66；

[0028] 过滤板7。

具体实施方式

[0029] 在本实用新型的描述中，需要理解的是，术语“内”、“外”等指示的方位或位置关系为基于附图所示的方位或位置关系，仅是为了便于描述本实用新型和简化描述，而不是指示或暗示所指的装置或元件必须具有特定的方位、以特定的方位构造和操作，因此不能理解为对本实用新型的限制。

[0030] 在本实用新型中，除非另有明确的规定和限定，术语“安装”、“连接”、“固定”等术语应做广义理解，例如，可以是固定连接，也可以是可拆卸连接，或成一体；可以是机械连接，也可以是电连接；可以是直接相连，也可以通过中间媒介间接相连，可以是两个元件内部的连通或两个元件的相互作用关系，除非另有明确的限定。对于本领域的普通技术人员而言，可以根据具体情况理解上述术语在本实用新型中的具体含义。

[0031] 此外，在不相互矛盾的情况下，本领域的技术人员可以将本说明书中描述的不同实施例或示例以及不同实施例或示例的特征进行结合和组合。

[0032] 下面结合附图1-4对本实用新型的技术方案作进一步说明。

[0033] 一种榨汁机，参见图1-4，包括壳体1，壳体内设有压料板2、导汁组件3、果汁桶5、果渣桶4、第一驱动组件6和第二驱动组件(未图示)。压料板包括第一压料板21和第二压料板22，第一压料板21和第二压料板22沿竖直方向相对设置，在第一驱动组件6的驱动下，第一压料板21和第二压料板22水平移动从而能压榨水果或松开果渣。导汁组件3和果渣桶4依次设于压料板的下方，具体来讲，第一压料板21和第二压料板22夹紧压榨水果的位置、导汁组件3收集果汁的端部以及果渣桶4从上至下依次设置。在第二驱动组件的驱动下，导汁组件3能移动至压料板2和果渣桶4之间，或者移动至压料板2和果渣桶4之间的位置的旁侧。果汁桶5设于果渣桶4的旁侧。

[0034] 使用时，当第一驱动组件6驱动第一压料板21和第二压料板22压榨水果，导汁组件3的一端设于压料板的下方，导汁组件3的另一端朝向果汁桶5，果汁滴落在导汁组件3上后沿导汁组件3流至果汁桶5中。压榨完成后，第二驱动组件驱动导汁组件3水平移动至压料板2和果渣桶4之间的位置的旁侧，接着第一压料板21和第二压料板22松开果渣，果渣在重力作用下掉进果渣通。以上通过将压料板2、导汁组件3和果渣桶4沿竖直方向上下设置，当压榨完果汁后，导汁组件3移动至压料板和果渣桶4之间的位置的旁侧，果渣在自身重力作用下掉落，其结构简单，便于生产制造、组装，有利于降低榨汁机的成本。

[0035] 作为一种改进，参见图1-4，第一压料板21和第二压料板22上分别设有第一锯齿211和第二锯齿221，第一锯齿221和第二锯齿222错开设置。第一锯齿221和第二锯齿222能使第一压料板21和第二压料板22更加容易的切开水果，这便于后续对水果进行压榨。此外，为了避免第一锯齿221与第二压料板22之间、第二锯齿222与第一压料板21之间存在可压榨的空间而降低压榨效果，第二压料板22和第一压料板21上分别设有与第一锯齿211相对且适配的第一凹槽222以及与第二锯齿221相对且适配的第二凹槽212。这样，当第一压料板21和第二压料相互靠近后，第一锯齿211能伸入第一凹槽222，第二锯齿221能伸入第二凹槽212，第一压料板21和第二压料相互靠近的两个面能最大限度地靠近，从而提高压榨效果。

[0036] 作为一种优选实施方式，参见图1-4，壳体1内设有第一支撑板11和第二支撑板12，第一压料板21可拆卸连接于第一支撑板11上，第二压料板22可拆卸连接于第二支撑板12上。将压料板2可拆卸连接于对应的支撑板上，当需要清洗压料板时可将其拆下清洗，其操作简单。应当说明的是，以上的可拆卸连接采用多种方式实现，如卡接、螺纹连接等，其为本领域中的常见技术，在此不再赘述。另外，第一驱动组件6包括电机61、与电机连接的第一传动齿轮62、与第一传动齿轮62啮合的第二传动齿轮63和第三传动齿轮64、与第二传动齿轮63同轴连接的第一丝杆65，与第三传动齿轮同轴连接的第二丝杆66，第一丝杆65与第一压料板21螺纹连接，第二丝杆66与第二压料板22螺纹连接。使用时，电机61带动第一传动齿轮

62转动，第一传动齿轮62带动第二传动齿轮63和第三传动齿轮64转动，第二传动齿轮63和第三传动齿轮64带动对应的丝杆转动，第一丝杆65和第二丝杆带动66对应的压料板相向移动从而压榨水果，或者驱动对应的压料板反向移动从而松开果渣。

[0037] 作为一种改进，参见图3，导汁组件3包括第一支座31和导汁斗32，第一支座31与壳体1固接。第一支座31上设有第一通孔311，第一通孔311位于压料板2和果渣桶4之间。导汁斗32包括第一导汁斗321和第二导汁斗322，第一导汁斗321滑动连接于第一支座31上，第一导汁斗321上可拆卸的固定有过滤板7。第一导汁斗321设于第二导汁斗322的上方，第一导汁斗321靠近第二导汁斗322的端部朝向第二导汁斗322，第二导汁斗322固接于第一支座31靠近果汁桶5的侧面上，第二导汁斗322远离第一导汁斗321的端部朝向果汁桶5。

[0038] 使用时，当压料板2压榨水果，第一导汁斗321和过滤板7位于第一通孔311的上方从而堵住第一通孔311，果汁穿过过滤7板滴在第一导汁斗321上，通过第一导汁斗321流向第二导汁斗322，最终流向果汁桶5。压榨完成后，第二驱动组件驱动第一导汁斗321至第二导汁斗322上方(果汁桶5和电机61之间)，第一通孔311打开，果渣从第一通孔311处掉落进入果渣桶4。

[0039] 上述结构中，过滤板7上设有传动齿条，第二驱动组件通过第四传动齿轮驱动传动齿条，进而带动过滤板和第一导汁斗移动。另外，以上的榨汁机设有自动进料结构，其为本领域中的现有技术，在此不再赘述。

[0040] 显然，本实用新型的上述实施例仅仅是为清楚地说明本实用新型所作的举例，而并非是对本实用新型的实施方式的限定。对于所属领域的普通技术人员来说，在上述说明的基础上还可以做出其它不同形式的变化或变动。这里无需也无法对所有的实施方式予以穷举。凡在本实用新型的精神和原则之内所作的任何修改、等同替换和改进等，均应包含在本实用新型权利要求的保护范围之内。

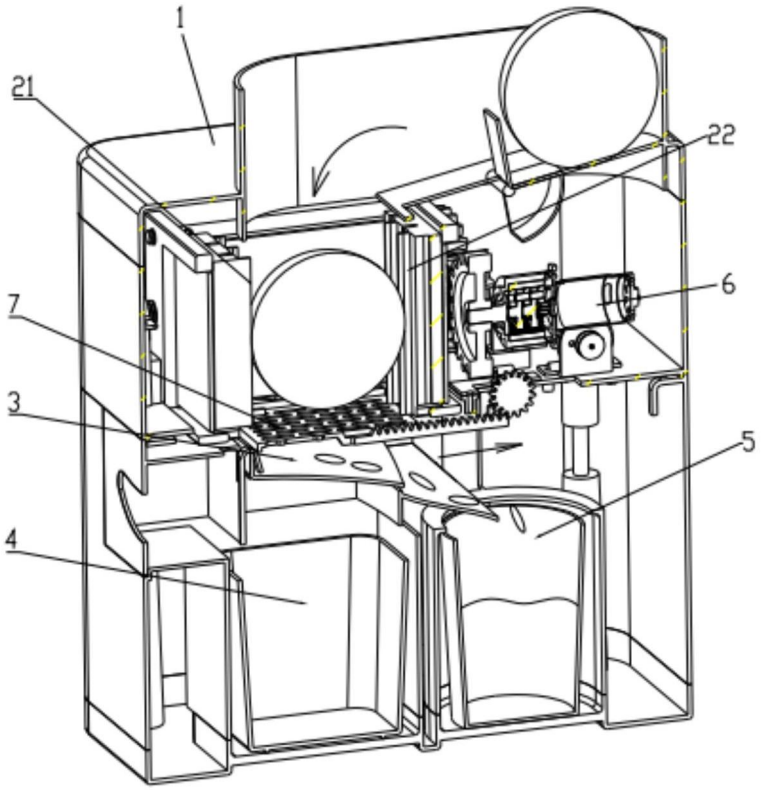

图1

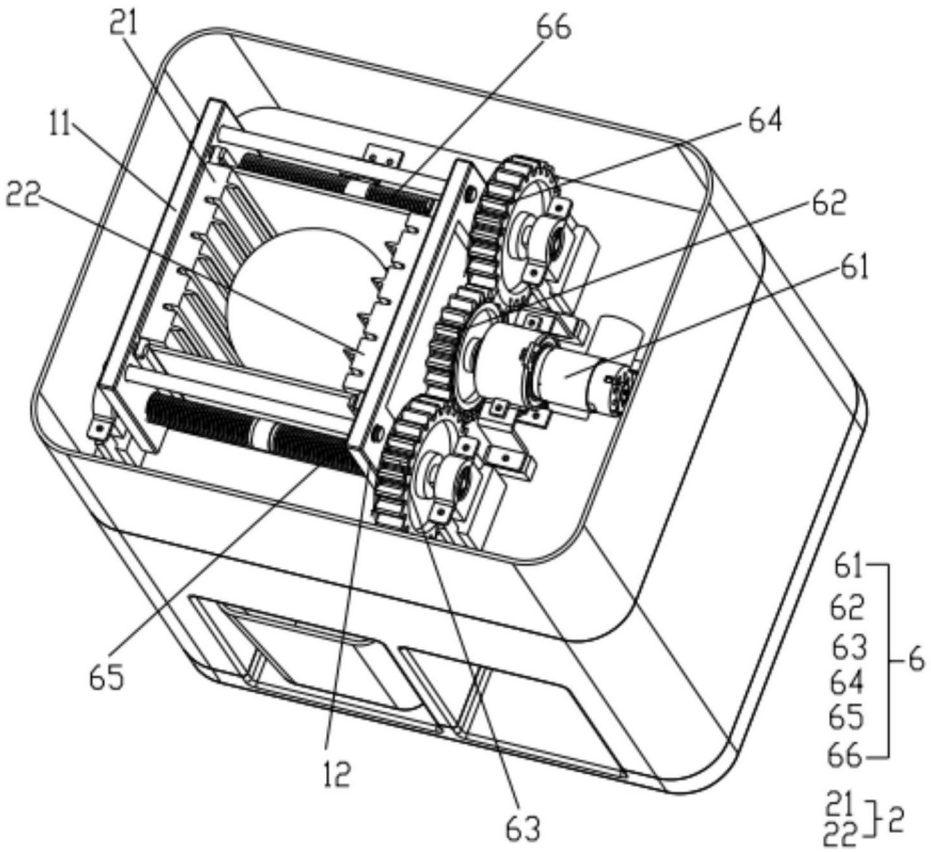

图2

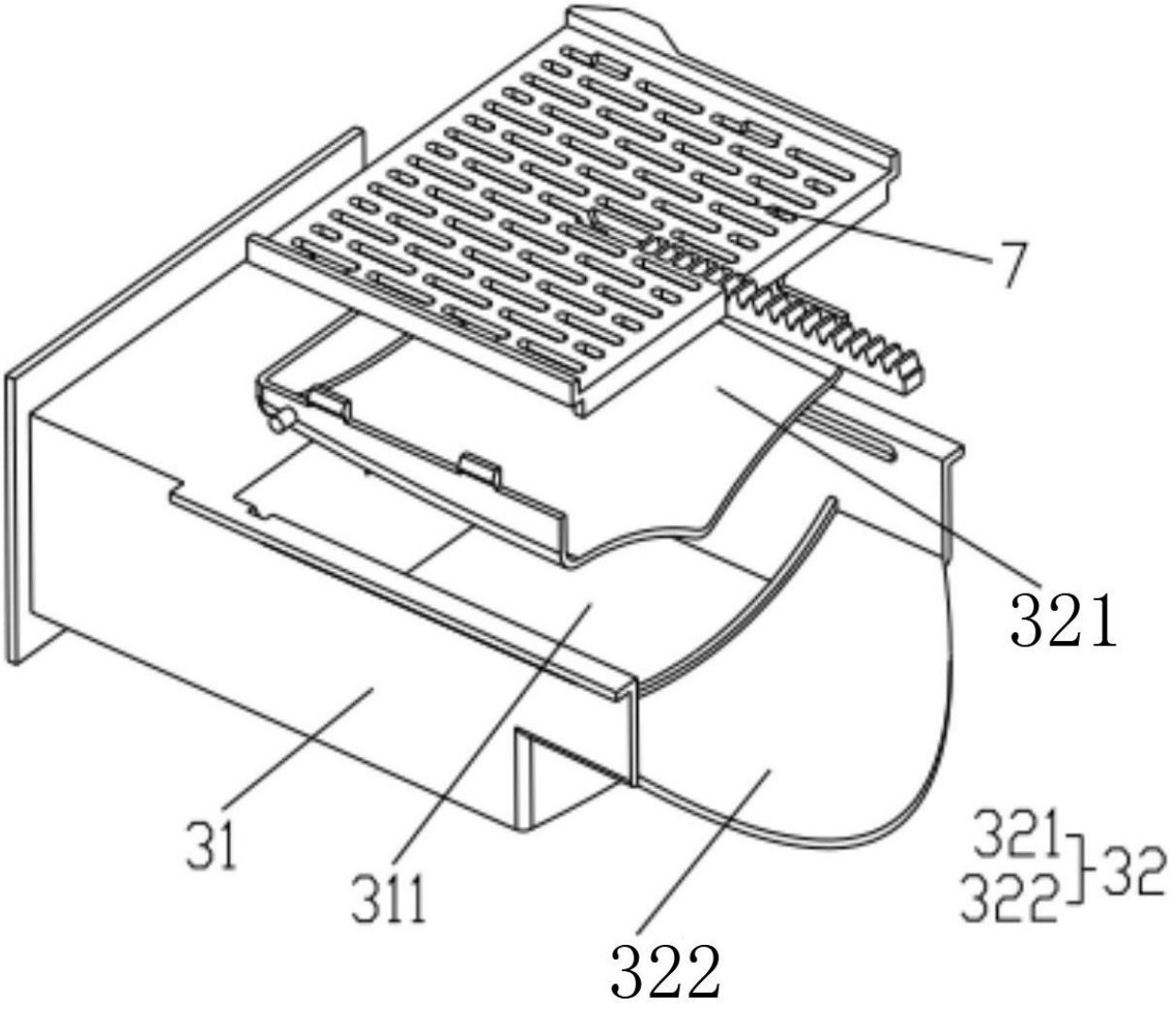

图3

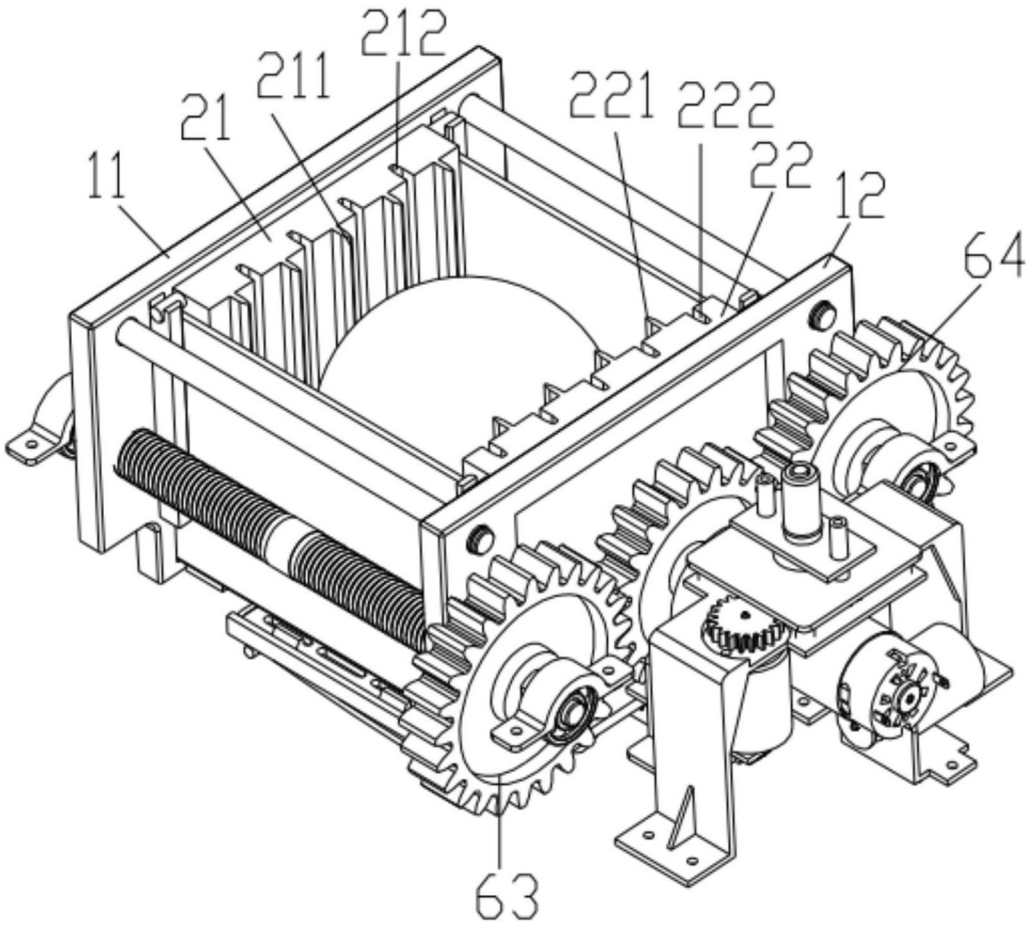

图4