(19)中华人民共和国国家知识产权局

(12)实用新型专利

(10)授权公告号 CN 212291027 U
(45)授权公告日 2021.01.05

(21)申请号 202020917157.1

(22)申请日 2020.05.26

(73)专利权人 邱晓红
地址 510080 广东省广州市白云区大源岐山路二街六巷9号401房

(72)发明人 邱晓红

(74)专利代理机构 广州文衡知识产权代理事务所(普通合伙) 44535
代理人 潘晓敏

(51)Int.Cl.
B65D 25/24(2006.01)
B65D 25/02(2006.01)
B65D 6/06(2006.01)
A61L 2/10(2006.01)
B60B 33/02(2006.01)

权利要求书1页 说明书3页 附图2页

(54)实用新型名称

一种防疫用防疫用品放置架

(57)摘要

本实用新型公开了一种防疫用防疫用品放置架,包括箱体、支撑座、紫外线消毒灯、安装座、转轴、套管、支撑杆、垫板、储存箱一、抽拉抽屉、拉手、标签条、托盘、护板、转动座、储存箱二、放置槽、药水槽、底座、万向轮,本实用新型的有益效果是:通过在箱体内部设置紫外线消毒灯,在将防疫用品放置在托盘上时,紫外线消毒灯可以对防疫用品进行消毒杀菌,防止细菌滋生和蔓延;箱体内部设有多个储存箱一与储存箱二,储存箱一与储存箱二内部设有放置槽与药水槽,可以有效保护防疫用品,并且储存箱与托盘可以转动,从而方便工作人员拿取防疫用品;在需要移动箱体时,抬起固定踏板,推动箱体即可移动,方便箱体转移。

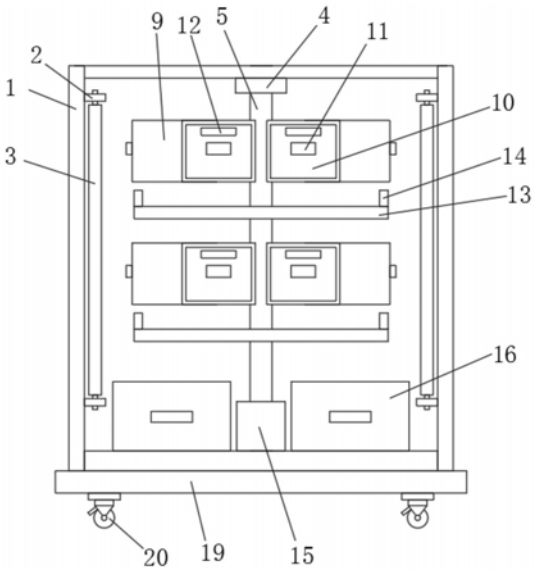

CN 212291027 U

1.一种防疫用防疫用品放置架,包括箱体(1),其特征在于:所述箱体(1)内部一侧设有支撑座(2),所述支撑座(2)内部嵌入连接有若干紫外线消毒灯(3),所述箱体(1)内部上方中心固定连接有安装座(4),所述安装座(4)内部嵌入连接有转轴(5),所述转轴(5)外部一侧套接有套管(6),所述套管(6)一侧固定连接有若干支撑杆(7),所述支撑杆(7)一端固定连接有垫板(8),所述垫板(8)一侧固定连接有储存箱一(9),所述储存箱一(9)一侧设有抽拉抽屉(10),所述抽拉抽屉(10)外部一侧设有拉手(11),所述拉手(11)上方设有标签条(12),所述储存箱下方位于所述转轴(5)外部设有托盘(13),所述托盘(13)上方一周设有护板(14),所述转轴(5)底端嵌入连接于转动座(15)内部,所述转动座(15)相邻一侧设有储存箱二(16)。

2.根据权利要求1所述的一种防疫用防疫用品放置架,其特征在于:所述紫外线消毒灯(3)设于所述箱体(1)内部两侧,所述紫外线消毒灯(3)通过导线与外部电源电性连接。

3.根据权利要求1所述的一种防疫用防疫用品放置架,其特征在于:所述储存箱一(9)内部设有若干放置槽(17)与药水槽(18),所述抽拉抽屉(10)在所述储存箱一(9)内部滑动连接,所述储存箱二(16)上设有与所述储存箱一(9)上相同的抽拉抽屉(10)及其组件。

4.根据权利要求1所述的一种防疫用防疫用品放置架,其特征在于:所述储存箱一(9)与所述托盘(13)均设有2组,所述托盘(13)内部铺设有橡胶保护垫。

5.根据权利要求1所述的一种防疫用防疫用品放置架,其特征在于:所述储存箱一(9)与所述托盘(13)通过所述转轴(5)在所述箱体(1)内部转动连接。

6.根据权利要求1所述的一种防疫用防疫用品放置架,其特征在于:

所述箱体(1)底部设有底座(19),所述底座(19)下方设有万向轮(20),所述万向轮(20)上设有固定踏板。

一种防疫用防疫用品放置架

技术领域

[0001] 本实用新型涉及一种放置架，具体为一种防疫用防疫用品放置架，属于防疫用品技术领域。

背景技术

[0002] 生物战或传染病暴发流行是危害军民健康的重大医学问题，卫生防疫人员须第一时间做出快速反应并赶赴现场处置疫情。但对于卫生防疫人员而言，首当其冲的是要做好个人防护。个人防护分为三级防护，即预防性消毒时的一级防护，非烈性传染病疫源地消毒时的二级防护，烈性传染病消毒时的三级防护。很多场所具备封闭式的特点，包括：舰艇、仓库、养殖场以及塑料大棚等，细菌、蟑螂、老鼠等有害物种极易繁殖。若防控不及时有效，将会导致设备和物件被残蚀，造成经济损失，并容易引起疾病传播，对人体健康产生潜在威胁。

[0003] 目前使用的防疫用品在放置时，往往是多人的防疫用品集中放置，并且防疫用品使用后在存放时，可能会遗留一些细菌，处理不当，容易造成较差感染，因此，需要一种防疫用防疫用品放置架。

实用新型内容

[0004] 本实用新型的目的就在于为了解决上述问题而提供一种防疫用防疫用品放置架，能够进行将个人的防疫用品分开存放并消毒。

[0005] 本实用新型通过以下技术方案来实现上述目的，一种防疫用防疫用品放置架，包括箱体，所述箱体内部一侧设有支撑座，所述支撑座内部嵌入连接有若干紫外线消毒灯，所述箱体内部上方中心固定连接有安装座，所述安装座内部嵌入连接有转轴，所述转轴外部一侧套接有套管，所述套管一侧固定连接有若干支撑杆，所述支撑杆一端固定连接有垫板，所述垫板一侧固定连接有储存箱一，所述储存箱一一侧设有抽拉抽屉，所述抽拉抽屉外部一侧设有拉手，所述拉手上方设有标签条，所述储存箱下方位于所述转轴外部设有托盘，所述托盘上方一周设有护板，所述转轴底端嵌入连接于转动座内部，所述转动座相邻一侧设有储存箱二。

[0006] 优选的，为了给防疫用品杀菌，所述紫外线消毒灯设于所述箱体内部两侧，所述紫外线消毒灯通过导线与外部电源电性连接。

[0007] 优选的，为了存放防疫用品，所述储存箱一内部设有若干放置槽与药水槽，所述抽拉抽屉在所述储存箱一内部滑动连接，所述储存箱二上设有与所述储存箱一上相同的抽拉抽屉及其组件。

[0008] 优选的，为了存放防疫用品，所述储存箱一与所述托盘均设有2组，所述托盘内部铺设有橡胶保护垫。

[0009] 优选的，为了方便工作人员拿取防疫用品，所述储存箱一与所述托盘通过所述转轴在所述箱体内部转动连接。

[0010] 优选的，为了方便移动箱体，所述箱体底部设有底座，所述底座下方设有万向轮，所述万向轮上设有固定踏板。

[0011] 本实用新型的有益效果是：本实用新型通过在箱体内部设置紫外线消毒灯，在将防疫用品放置在托盘上时，紫外线消毒灯可以对防疫用品进行消毒杀菌，防止细菌滋生和蔓延；箱体内部设有多个储存箱一与储存箱二，储存箱一与储存箱二内部设有放置槽与药水槽，可以有效保护防疫用品，并且储存箱与托盘可以转动，从而方便工作人员拿取防疫用品；箱体底部设有万向轮，万向轮上设有固定踏板，在需要移动箱体时，抬起固定踏板，推动箱体即可移动，方便箱体转移。

附图说明

[0012] 图1为本实用新型的整体结构示意图；

[0013] 图2为本实用新型的转轴与支撑杆连接图；

[0014] 图3为本实用新型的抽拉抽屉展开图。

[0015] 图中：1、箱体，2、支撑座，3、紫外线消毒灯，4、安装座，5、转轴，6、套管，7、支撑杆，8、垫板，9、储存箱一，10、抽拉抽屉，11、拉手，12、标签条，13、托盘，14、护板，15、转动座，16、储存箱二，17、放置槽，18、药水槽，19、底座，20、万向轮。

具体实施方式

[0016] 下面将结合本实用新型实施例中的附图，对本实用新型实施例中的技术方案进行清楚、完整地描述，显然，所描述的实施例仅仅是本实用新型一部分实施例，而不是全部的实施例。基于本实用新型中的实施例，本领域普通技术人员在没有做出创造性劳动前提下所获得的所有其他实施例，都属于本实用新型保护的范围。

[0017] 请参阅图1-3所示，一种防疫用防疫用品放置架，包括箱体1，所述箱体1内部一侧设有支撑座2，所述支撑座2内部嵌入连接有若干紫外线消毒灯3，所述箱体1内部上方中心固定连接有安装座4，所述安装座4内部嵌入连接有转轴5，所述转轴5外部一侧套接有套管6，所述套管6一侧固定连接有若干支撑杆7，所述支撑杆7一端固定连接有垫板8，所述垫板8一侧固定连接有储存箱一9，所述储存箱一9一侧设有抽拉抽屉10，所述抽拉抽屉10外部一侧设有拉手11，所述拉手11上方设有标签条12，所述储存箱下方位于所述转轴5外部设有托盘13，所述托盘13上方一周设有护板14，所述转轴5底端嵌入连接于转动座15内部，所述转动座15相邻一侧设有储存箱二16。

[0018] 作为本实用新型的一种技术优化方案，所述紫外线消毒灯3设于所述箱体1内部两侧，所述紫外线消毒灯3通过导线与外部电源电性连接。

[0019] 作为本实用新型的一种技术优化方案，所述储存箱一9内部设有若干放置槽17与药水槽18，所述抽拉抽屉10在所述储存箱一9内部滑动连接，所述储存箱二16上设有与所述储存箱一9上相同的抽拉抽屉10及其组件。

[0020] 作为本实用新型的一种技术优化方案，所述储存箱一9与所述托盘13均设有2组，所述托盘13内部铺设有橡胶保护垫。

[0021] 作为本实用新型的一种技术优化方案，所述储存箱一9与所述托盘13通过所述转轴5在所述箱体1内部转动连接。

[0022] 作为本实用新型的一种技术优化方案，所述箱体1底部设有底座19，所述底座19下方设有万向轮20，所述万向轮20上设有固定踏板。

[0023] 本实用新型在使用时，先在储存箱一9与储存箱二16上的标签条12上标注使用者的名字，然后拉动拉手11将抽拉抽屉10拉出，将防疫用品按顺序和种类分别放在放置槽17与药水槽18内，关闭抽拉抽屉10，然后将需要消毒的防疫用品按照顺序类别依次放在托盘13上，关闭箱体1，打开紫外线消毒灯3的电源，紫外线消毒灯3为防疫用品消毒，从而减少细菌的滋生和蔓延；在取出防疫用品时，转动储存箱一9，找到使用者本人的名字，拉开抽拉抽屉10，从而便于工作人员将防疫用品取出；箱体1底部设有万向轮20，万向轮20上设有固定踏板，在需要移动箱体1时，抬起固定踏板，推动箱体1即可移动，方便箱体1转移。

[0024] 对于本领域技术人员而言，显然本实用新型不限于上述示范性实施例的细节，而且在不背离本实用新型的精神或基本特征的情况下，能够以其他的具体形式实现本实用新型。因此，无论从哪一点来看，均应将实施例看作是示范性的，而且是非限制性的，本实用新型的范围由所附权利要求而不是上述说明限定，因此旨在将落在权利要求的等同要件的含义和范围内的所有变化囊括在本实用新型内。不应将权利要求中的任何附图标记视为限制所涉及的权利要求。

[0025] 此外，应当理解，虽然本说明书按照实施方式加以描述，但并非每个实施方式仅包含一个独立的技术方案，说明书的这种叙述方式仅仅是为清楚起见，本领域技术人员应当将说明书作为一个整体，各实施例中的技术方案也可以经适当组合，形成本领域技术人员可以理解的其他实施方式。

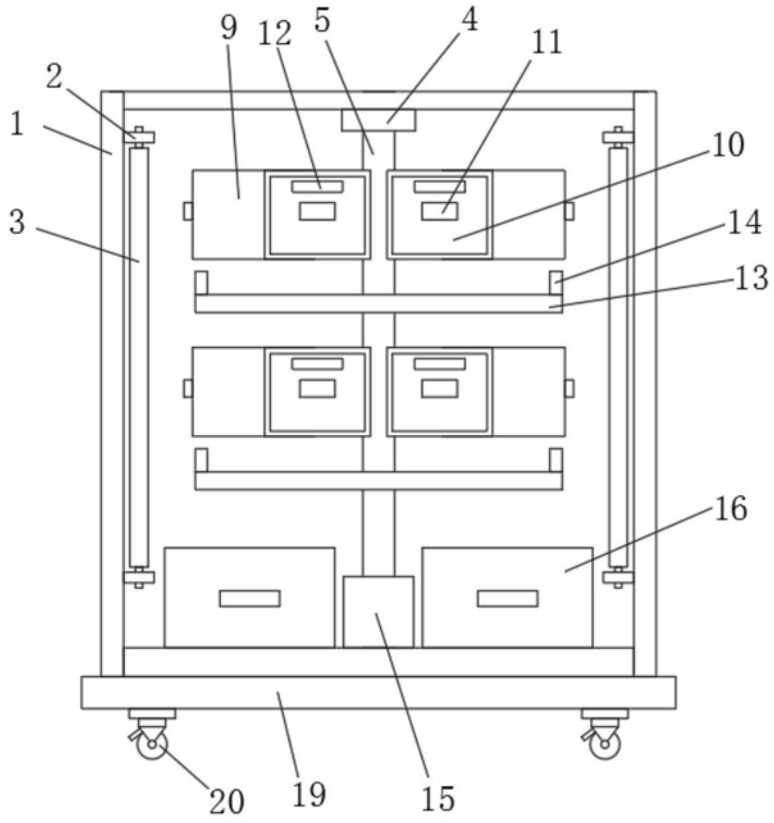

图1

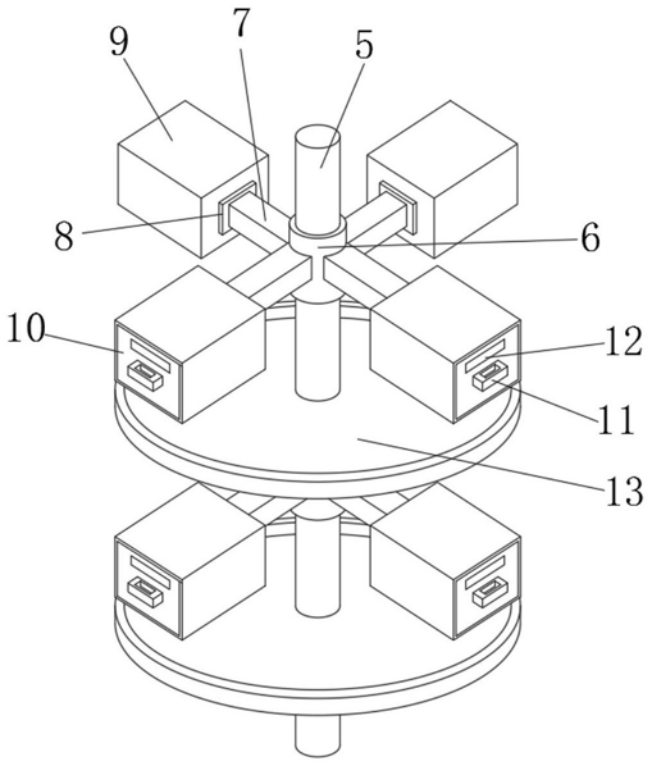

图2

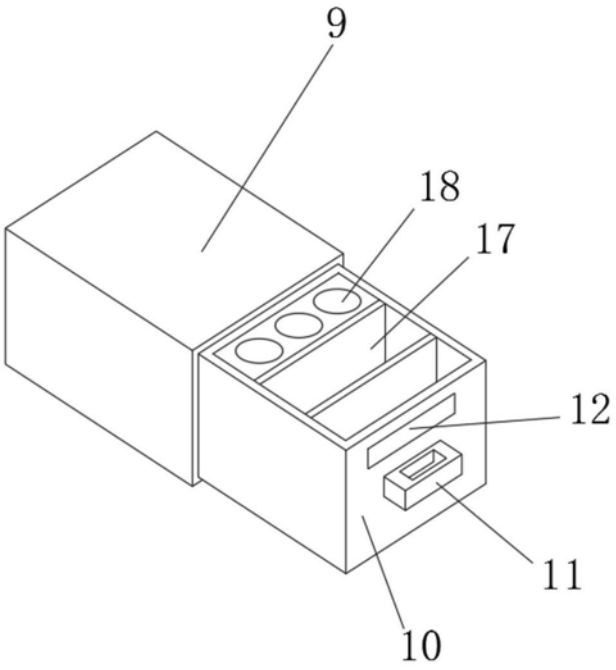

图3