(19)中华人民共和国国家知识产权局

(12)实用新型专利

(10)授权公告号 CN 202108369 U
(45)授权公告日 2012.01.11

(21)申请号 201120135100.7

(22)申请日 2011.04.29

(73)专利权人 安徽徽铝铝业有限公司
地址 243111 安徽省马鞍山市当涂县姑孰工业园

(72)发明人 陈学松 黄德斌

(74)专利代理机构 安徽合肥华信知识产权代理有限公司 34112
代理人 林春旭

(51)Int.Cl.
E06B 3/16(2006.01)
E06B 1/16(2006.01)

权利要求书 1 页 说明书 2 页 附图 1 页

(54)实用新型名称

一种内开扇铝型材

(57)摘要

本实用新型公开了一种内开扇铝型材，包括有左、右腹腔，所述左、右腹腔的相对面上分别开有一一对应的上、下卡槽；包括有上、下隔热条，上隔热条两侧侧边分别插入左、右腹腔上的上卡槽内；所述下隔热条两侧侧边分别插入左、右腹腔上的下卡槽内；所述左腹腔的左侧板上端向上方延伸形成上侧板，上侧板顶部为向内侧折弯状；所述右腹腔的右侧板下端向下方延伸形成下侧板，所述下侧板的左侧面上以及上侧板上折弯部位的右侧面上分别设有定位槽。本实用新型结构简单，设计合理，使用本实用新型结构的铝门窗具有密封性好以及静音效果好的优点，满足了人们的使用需求。

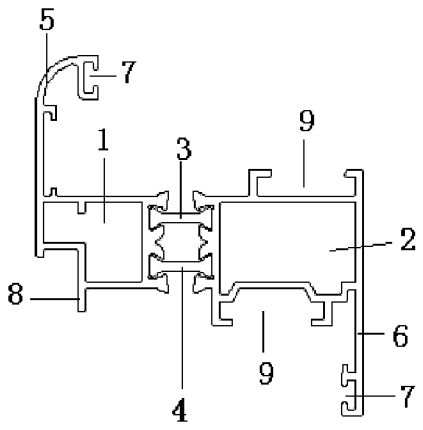

CN 202108369 U

1. 一种内开扇铝型材，其特征在于：包括有左、右腹腔，所述左、右腹腔的相对面上分别开有一一对应的上、下卡槽；包括有上、下隔热条，上隔热条两侧侧边分别插入左、右腹腔上的上卡槽内；所述下隔热条两侧侧边分别插入左、右腹腔上的下卡槽内；所述左腹腔的左侧板上端向上方延伸形成上侧板，上侧板顶部为向内侧折弯状；所述右腹腔的右侧板下端向下方延伸形成下侧板，所述下侧板的左侧面上以及上侧板上折弯部位的右侧面上分别设有定位槽。

2. 根据权利要求 1 所述的一种内开扇铝型材，其特征在于：所述左腹腔的下侧板为阶梯板，所述阶梯板上的竖向板下端向下方延伸形成下竖板。

3. 根据权利要求 1 所述的一种内开扇铝型材，其特征在于：所述右腹腔的下侧板中间部位设为向内部凹陷状。

4. 根据权利要求 1 或 3 所述的一种内开扇铝型材，其特征在于：所述右腹腔的上、下侧板的外侧面上分别设有安装槽。

一种内开扇铝型材

[0001] 技术领域：

[0002] 本实用新型主要涉及铝型材领域，尤其涉及一种内开扇铝型材。

[0003] 背景技术：

[0004] 铝型材就是铝棒通过热熔，挤压，从而得到不同截面形状的铝材料。在建筑装饰、装潢行业，人们广泛应用铝型材来制作窗户、门以及各种隔断，铝型材也以其轻便，美观，防火而广受用户喜爱。但是在日常的使用过程中，门扇或窗扇在滑动时，容易出现静音效果以及密封性差等缺陷。出现这种现象的部分原因是由铝门窗内开扇结构设计不合理造成，因此，需要对其结构进行改进。

[0005] 实用新型内容：

[0006] 本实用新型目的就是为了弥补已有技术的缺陷，提供一种结构设计合理的内开扇铝型材。

[0007] 本实用新型是通过以下技术方案实现的：

[0008] 一种内开扇铝型材，其特征在于：包括有左、右腹腔，所述左、右腹腔的相对面上分别开有一一对应的上、下卡槽；包括有上、下隔热条，上隔热条两侧侧边分别插入左、右腹腔上的上卡槽内；所述下隔热条两侧侧边分别插入左、右腹腔上的下卡槽内；所述左腹腔的左侧板上端向上方延伸形成上侧板，上侧板顶部为向内侧折弯状；所述右腹腔的右侧板下端向下方延伸形成下侧板，所述下侧板的左侧面上以及上侧板上折弯部位的右侧面上分别设有定位槽。

[0009] 所述的一种内开扇铝型材，其特征在于：所述左腹腔的下侧板为阶梯板，所述阶梯板上的竖向板下端向下方延伸形成下竖板。

[0010] 所述的一种内开扇铝型材，其特征在于：所述右腹腔的下侧板中间部位设为向内部凹陷状。

[0011] 所述的一种内开扇铝型材，其特征在于：所述右腹腔的上、下侧板的外侧面上分别设有安装槽。

[0012] 本实用新型的优点是：

[0013] 本实用新型结构简单，设计合理，使用本实用新型结构的铝门窗具有密封性好以及静音效果好的优点，满足了人们的使用需求。

[0014] 附图说明：

[0015] 图 1 为本实用新型的结构示意图。

[0016] 具体实施方式：

[0017] 参见附图。

[0018] 一种内开扇铝型材，包括有左、右腹腔 1、2，所述左、右腹腔 1、2 的相对面上分别开有一一对应的上、下卡槽；包括有上、下隔热条 3、4，上隔热条 3 两侧侧边分别插入左、右腹腔 1、2 上的上卡槽内；所述下隔热条 4 两侧侧边分别插入左、右腹腔 1、2 上的下卡槽内；所述左腹腔 1 的左侧板上端向上方延伸形成上侧板 5，上侧板 5 顶部为向内侧折弯状；所述右腹腔 2 的右侧板下端向下方延伸形成下侧板 6，所述下侧板 6 的左侧面上以及上侧板 5 上折

弯部位的右侧面上分别设有定位槽 7。

[0019] 左腹腔 1 的下侧板为阶梯板，所述阶梯板上的竖向板下端向下方延伸形成下竖板 8。

[0020] 右腹腔 2 的下侧板 6 中间部位设为向内部凹陷状。

[0021] 右腹腔 2 的上、下侧板的外侧面上分别设有安装槽 9。

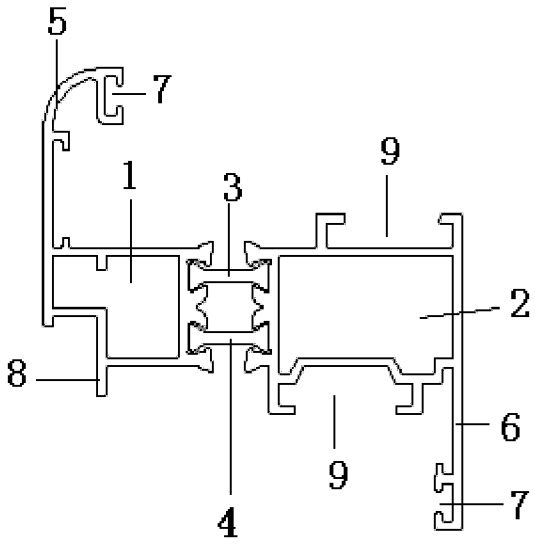

图 1