(19)中华人民共和国国家知识产权局

(12)发明专利申请

(10)申请公布号 CN 103615973 A
(43)申请公布日 2014.03.05

(21)申请号 201310540252.9

(22)申请日 2013.11.05

(71)申请人 苏州恩意精密机械有限公司
地址 215101 江苏省苏州市吴中区木渎镇金枫南路 1218 号

(72)发明人 潘丽

(51)Int.Cl.
*G01B 11/00*(2006.01)
*H02K 15/00*(2006.01)

权利要求书1页 说明书1页 附图1页

(54)发明名称

一种汽车风扇电机机盖铆合机的中心位置光检器

(57)摘要

本发明公开了一种汽车风扇电机机盖铆合机的中心位置光检器，该汽车风扇电机机盖铆合机的中心位置光检器包括光检器支架和反射型光检开关，所述反射型光检开关安装于光检器支架上，光检器支架固定于工作台平面，反射型光检开关的射光孔正对风扇电机放置板上风扇电机。通过上述方式，本发明能够有效减少了人力成本，提高生产效率，从而直接降低生产成本。

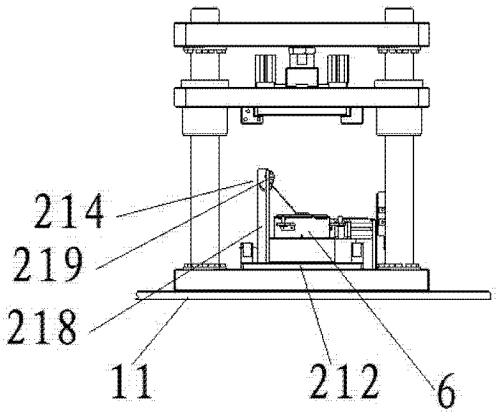


CN 103615973 A

1. 一种汽车风扇电机机盖铆合机的中心位置光检器，其特征在于：该汽车风扇电机机盖铆合机的中心位置光检器包括光检器支架和反射型光检开关，所述反射型光检开关安装于光检器支架上，光检器支架固定于工作台平面，反射型光检开关的射光孔正对风扇电机放置板上风扇电机。

# 一种汽车风扇电机机盖铆合机的中心位置光检器

## 技术领域

[0001] 本发明涉及自动化机械领域，特别是涉及一种汽车风扇电机机盖铆合机的中心位置光检器。

## 背景技术

[0002] 在现代的工业制造中很多复杂的机器都是有人工来组装完成的，其中包括了电子产业中的手机电脑等，也包括汽车制造和其他的家用电器等；这些工业制造中需要很多小的组装环节一起组合完成，比如汽车生产中的风扇电机的组装生产，以往的生产工艺中往往需要多个工人来完成装配和铆合等多个工艺，比较浪费劳力，生产效率也比较低。

## 发明内容

[0003] 本发明主要解决的技术问题是提供一种汽车风扇电机机盖铆合机的中心位置光检器，能够有效减少了人力成本，提高生产效率，从而直接降低生产成本。

[0004] 为解决上述技术问题，本发明采用的一个技术方案是：提供一种汽车风扇电机机盖铆合机的中心位置光检器，该汽车风扇电机机盖铆合机的中心位置光检器包括光检器支架和反射型光检开关，所述反射型光检开关安装于光检器支架上，光检器支架固定于工作台平面，反射型光检开关的射光孔正对风扇电机放置板上风扇电机。

[0005] 本发明的有益效果是：本发明一种汽车风扇电机机盖铆合机的中心位置光检器，能够有效减少了人力成本，提高生产效率，从而直接降低生产成本。

## 附图说明

[0006] 图 1 是本发明一种汽车风扇电机机盖铆合机的中心位置光检器的结构示意图。

## 具体实施方式

[0007] 下面结合附图对本发明较佳实施例进行详细阐述，以使发明的优点和特征能更易于被本领域技术人员理解，从而对本发明的保护范围做出更为清楚明确的界定。

[0008] 请参阅图 1，本发明实施例包括：

一种汽车风扇电机机盖铆合机的中心位置光检器，该汽车风扇电机机盖铆合机的中心位置光检器 214 包括光检器支架 218 和反射型光检开关 219，所述反射型光检开关 219 安装于光检器支架 218 上，光检器支架 218 固定于工作台平面 11，反射型光检开关 219 的射光孔正对风扇电机放置板 212 上风扇电机 6。

[0009] 本发明一种汽车风扇电机机盖铆合机的中心位置光检器，能够有效减少了人力成本，提高生产效率，从而直接降低生产成本。

[0010] 以上所述仅为本发明的实施例，并非因此限制本发明的专利范围，凡是利用本发明说明书及附图内容所作的等效结构或等效流程变换，或直接或间接运用在其他相关的技术领域，均同理包括在本发明的专利保护范围内。

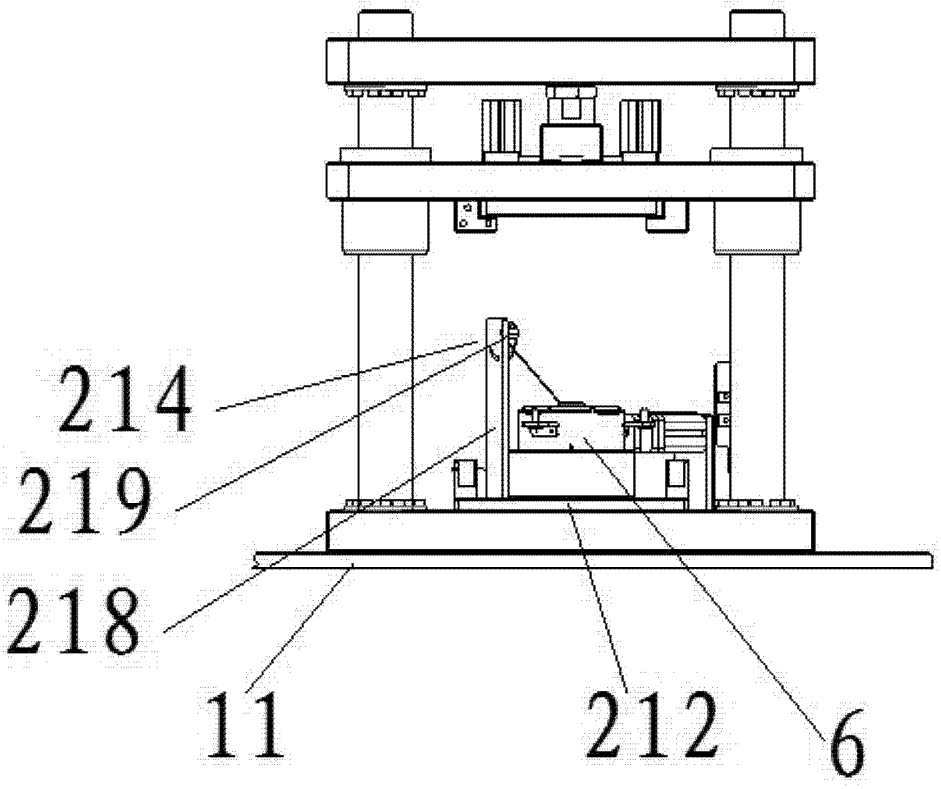


图 1