(19)中华人民共和国国家知识产权局

(12)发明专利申请

(10)申请公布号 CN 103672552 A
(43)申请公布日 2014.03.26

(21)申请号 201310553044.2

(22)申请日 2013.11.09

(71)申请人 曹时明
地址 313008 浙江省湖州市吴兴区织里镇曹家簖村大洋其61号

(72)发明人 曹时明

(74)专利代理机构 杭州华鼎知识产权代理事务所（普通合伙） 33217
代理人 胡根良

(51)Int.Cl.
F21S 6/00(2006.01)
F21V 3/02(2006.01)
F21V 21/22(2006.01)
F21V 23/04(2006.01)

权利要求书1页 说明书2页 附图1页

(54)发明名称

一种床头灯

(57)摘要

本发明公开了一种床头灯，包括灯座、灯泡和灯罩，还包括一正方形底座，所述的灯座安装在正方形底座上，所述的灯座连接灯泡，所述的灯罩为一方块状镂空透明壳体，所述灯罩罩在所述的底座上。本发明的床头灯，光线照射均匀，不易倒伏，并且高度可调的床头灯，可满足人们在使用灯时对灯高度的要求。

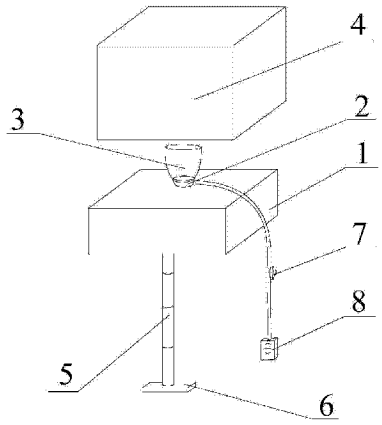

CN 103672552 A

1. 一种床头灯，包括灯座（2）、灯泡（3）和灯罩（4），其特征在于：还包括一正方形底座（1），所述的灯座（2）安装在正方形底座（1）上，所述的灯座（2）连接在灯泡（3）上，所述的灯罩（4）为一方块状镂空透明壳体，所述灯罩（4）罩在所述的底座上。

2. 根据权利要求 1 所述的床头灯，其特征在于：在底座下端面上设有一孔，所述孔内放置一伸缩杆（5），所述伸缩杆（5）的一端固定连接在孔内，伸缩杆（5）的另一端设有一稳定座（6）。

3. 根据权利要求 1 或 2 所述的床头灯，其特征在于：所述灯泡（3）连接一可调电阻，所述可调电阻连接一可调开关（7），所述的可调电阻设置在可调开关的壳体内。

4. 根据权利要求 3 所述的床头灯，其特征在于：所述灯泡（3）电连接一开关（8），所述的开关（8）由一电线拉出至外部，所述电线和可调外包覆有绝缘层。

5. 根据权利要求 3 所述的床头灯，其特征在于：所述灯泡（3）电连接一声控开关（9），所述声控开关设置在灯座（2）上。

一种床头灯

技术领域

[0001] 本发明涉及灯具，特别是一种床头灯。

背景技术

[0002] 现有的床头灯形状单一，并且高度不可调节。在人躺在床上要看书时，床头灯太多，光线太暗，不能灵活的配合使用者日常生活的需要。

发明内容

[0003] 本发明要解决的问题是提供一种床头灯，光线照射均匀，不易倒伏，并且高度可调的床头灯，可满足人们在使用灯时对灯高度的要求。

[0004] 为了解决上述技术问题，本发明采用如下技术方案：一种床头灯，包括灯座、灯泡和灯罩，还包括一正方形底座，所述的灯座安装在正方形底座上，所述的灯座连接灯泡，所述的灯罩为一方块状镂空透明壳体，所述灯罩罩在所述的底座上。

[0005] 优选的，在底座下端面上设有一孔，所述孔内放置一伸缩杆，所述伸缩杆的一端固定连接在孔内，伸缩杆的另一端设有一稳定座。

[0006] 优选的，所述灯泡连接一可调电阻，所述可调电阻连接一可调开关，所述的可调电阻设置在可调开关的壳体内。

[0007] 作为一种优选方案，所述灯泡电连接一开关，所述的开关由一电线拉出至外部，所述电线外包覆有绝缘层。

[0008] 作为又一优选方案，所述灯泡电连接一声控开关，所述声控开关设置在灯座上。

[0009] 采用上述技术方案后，本发明具有如下优点：

[0010] 所述的灯罩为方块状镂空透明壳体，光线照射均匀，并且通过伸缩杆调节床头灯的高度，使用者可根据实际使用情况调节床头灯的高度，使用方便。设有可调开关，通过调节可调开关调节可调电阻的大小，实现灯光明暗的控制，满足使用者对光线不同的需求。

附图说明

[0011] 下面结合附图对本发明的具体实施方式作进一步说明：

[0012] 图 1 为发明接线开关式床头灯结构分解图；

[0013] 图 2 为发明声控开关式床头灯结构分解图。

具体实施方式

[0014] 如图 1 所示，一种床头灯，包括灯座 2、灯泡 3 和灯罩 4，还包括一正方形底座 1，所述的灯座 2 安装在正方形底座 1 上，所述的灯座 2 连接灯泡 3，所述的灯罩 4 为一方块状镂空透明壳体，所述灯罩 4 罩在所述的底座上。所述的灯罩为一方块状镂空透明壳体，光线照射均匀。底座为正方形，灯罩为方块状，就算在不小心碰到床头灯的情况下也不易发生倒伏。

[0015] 作为一种优选实施方式，在底座下端面上设有一孔，所述孔内放置一伸缩杆 5，所述伸缩杆 5 的一端固定连接在孔内，伸缩杆 5 的另一端设有一稳定座 6。通过伸缩杆的调节迎合使用者在使用时对高度的要求。此外所述灯泡 3 连接一可调电阻，所述可调电阻连接一可调开关 7，所述的可调电阻设置在可调开关的壳体内。使用者通过调节开关调节光线的明暗，在夜晚起夜时由于人对刺眼的光线较为敏感可将灯光调暗，若在白天时则可将灯光打到最亮。

[0016] 作为开关的一种实施方式，参见图 1，所述灯泡 3 电连接一开关 8，所述的开关 8 由一电线拉出至外部，所述电线和可调外包覆有绝缘层。所述的开关拉至外部，在使用者起夜时，方便寻找到开关，并且电线由绝缘层包覆不易导电，安全可靠。

[0017] 作为开关的又一种实施方式，参见图 2，所述灯泡 3 电连接一声控开关 9，所述声控开关设置在灯座 2 上。在夜晚起夜时只要有声音即可将灯打亮，使用方便。

[0018] 除上述优选实施例外，本发明还有其他的实施方式，本领域技术人员可以根据本发明作出各种改变和变形，只要不脱离本发明的精神，均应属于本发明所附权利要求所定义的范围。

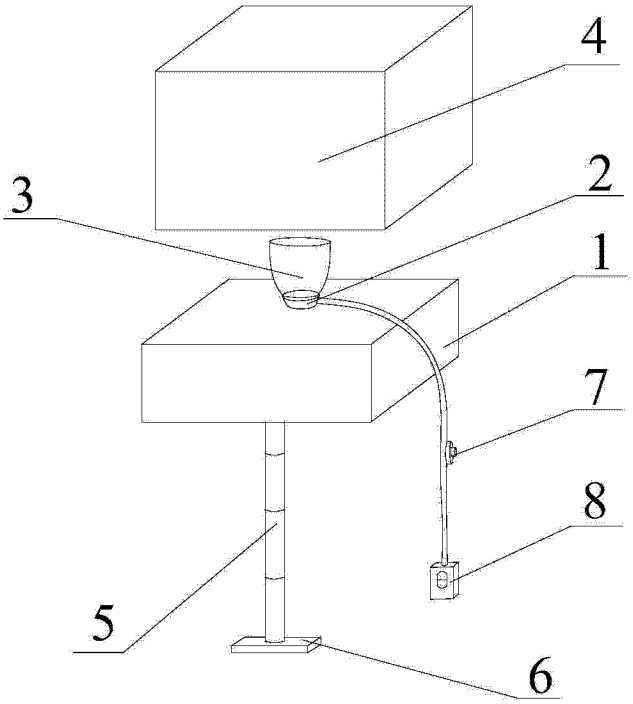

图 1

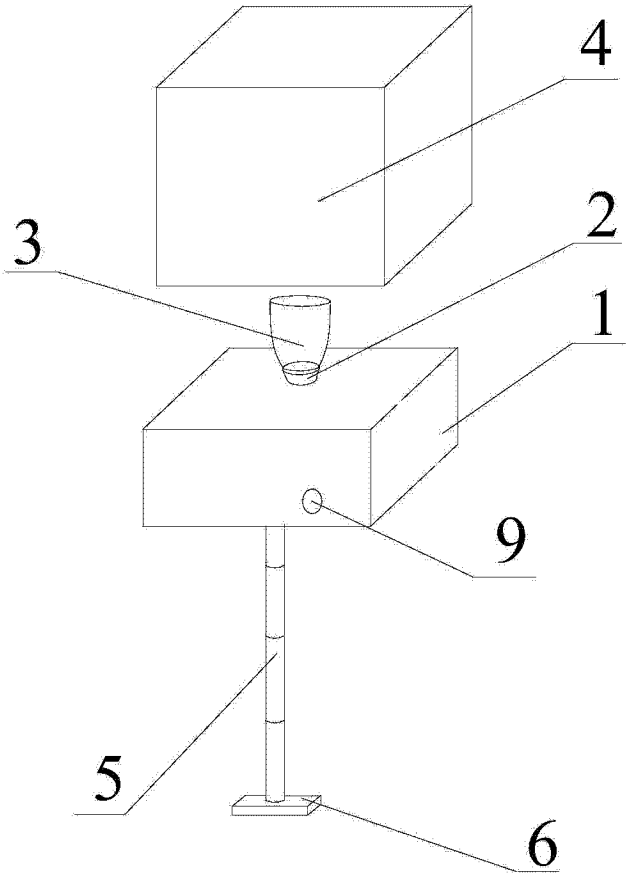

图 2