(19)中华人民共和国国家知识产权局

(12)实用新型专利

(10)授权公告号 CN 203011512 U
(45)授权公告日 2013.06.19

(21)申请号 201220726850.6

(22)申请日 2012.12.25

(73)专利权人 浙江工业大学
地址 310014 浙江省杭州市下城区潮王路18号浙江工业大学科技处

(72)发明人 胡一川 吕微露 陈杰

(74)专利代理机构 杭州天正专利事务所有限公司 33201
代理人 王兵 黄美娟

(51)Int.Cl.
G01G 19/50(2006.01)

权利要求书1页 说明书1页 附图1页

(54)实用新型名称

儿童成长记录器

(57)摘要

本实用新型公开了一种儿童成长记录器，包括可折叠的记录器本体，所述记录器本体自下而上依次设置有体重秤、显示屏、摄像头和用于感应人体红外信号的红外感应器；所述红外感应器与一接收、处理红外信号和输出身高、体重信息的中央控制器相连，所述的体重秤、显示屏、摄像头均与所述中央控制器连接，且所述体重秤称取的体重值、所述摄像头摄取的图像信息可传信于所述中央控制器并通过所述显示屏显示。本实用新型利用人像识别技术自动核实使用者并利用红外线测得身高，体重器测得体重，并显示于显示屏，整体结构可折叠贴于墙壁。

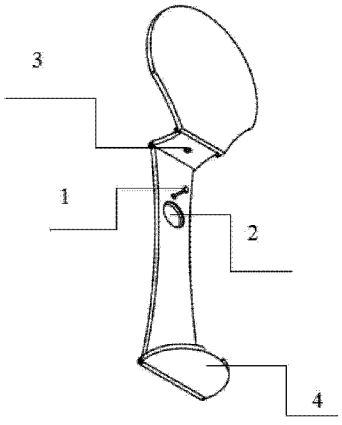

CN 203011512 U

1. 儿童成长记录器，其特征在于：包括可折叠的记录器本体，所述记录器本体自下而上依次设置有体重秤、显示屏、摄像头和用于感应人体红外信号的红外感应器；所述红外感应器与一接收、处理红外信号和输出身高、体重信息的中央控制器相连，所述的体重秤、显示屏、摄像头均与所述中央控制器连接，且所述体重秤称取的体重值、所述摄像头摄取的图像信息可传信于所述中央控制器并通过所述显示屏显示。

儿童成长记录器

技术领域

[0001] 本实用新型涉及一种儿童成长记录器。

背景技术

[0002] 婴儿从出生到成人的成长记录过程中，大多数是使用笔记本记录并收藏，为了记录和观看必须从收藏出取出，很不方便。

发明内容

[0003] 为了克服现有儿童成长记录过程中存在的不方便的缺点，本实用新型提供一种儿童成长记录器。

[0004] 本实用新型采用的技术方案是：

[0005] 儿童成长记录器，其特征在于：包括可折叠的记录器本体，所述记录器本体自下而上依次设置有体重秤、显示屏、摄像头和用于感应人体红外信号的红外感应器；所述红外感应器与一接收、处理红外信号和输出身高、体重信息的中央控制器相连，所述的体重秤、显示屏、摄像头均与所述中央控制器连接，且所述体重秤称取的体重值、所述摄像头摄取的图像信息可传信于所述中央控制器并通过所述显示屏显示。

[0006] 本实用新型不使用时可折叠靠于墙壁，占地面积小，使用时摄像头拍摄并识别使用者，使用者站于体重秤上时，测得体重并记录，红外发射器测得使用者身高，制作成记录表显示于显示屏。

[0007] 本实用新型的有益效果体现在：结构简单实用，使用方便。

附图说明

[0008] 图 1 是本实用新型整体结构示意图。

具体实施方式

[0009] 参照图 1，儿童成长记录器，包括可折叠的记录器本体，所述记录器本体自下而上依次设置有体重秤 4、显示屏 2、摄像头 1 和用于感应人体红外信号的红外感应器 3；所述红外感应器 3 与一接收、处理红外信号和输出身高、体重信息的中央控制器相连，所述的体重秤 4、显示屏 2、摄像头 1 均与所述中央控制器连接，且所述体重秤 4 称取的体重值、所述摄像头 1 摄取的图像信息可传信于所述中央控制器并通过所述显示屏 2 显示。

[0010] 本实用新型不使用时可折叠靠于墙壁，占地面积小，使用时摄像头 1 拍摄并识别使用者，使用者站于体重秤 4 上时，测得体重并记录，红外感应器测得使用者身高，制作成记录表显示于显示屏。

[0011] 本说明书实施例所述的内容仅仅是对发明构思的实现形式的列举，本实用新型的保护范围不应当被视为仅限于实施例所陈述的具体形式，本实用新型的保护范围也及于本领域技术人员根据本实用新型构思所能够想到的等同技术手段。

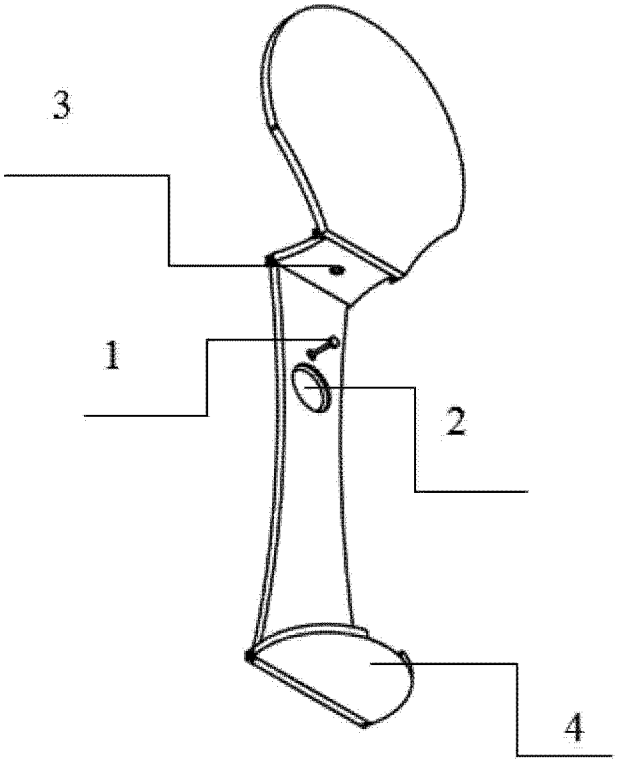

图 1