(12) NACH DEM VERTRAG ÜBER DIE INTERNATIONALE ZUSAMMENARBEIT AUF DEM GEBIET DES PATENTWESENS (PCT) VERÖFFENTLICHTE INTERNATIONALE ANMELDUNG

(19) Weltorganisation für geistiges Eigentum
Internationales Büro

(43) Internationales Veröffentlichungsdatum
3. Januar 2013 (03.01.2013)

WIPO | PCT

(10) Internationale Veröffentlichungsnummer
WO 2013/000573 A3

(51) Internationale Patentklassifikation:
A47J 31/60 (2006.01) *C11D 17/00* (2006.01)

(21) Internationales Aktenzeichen: PCT/EP2012/002716

(22) Internationales Anmeldedatum:
28. Juni 2012 (28.06.2012)

(25) Einreichungssprache: Deutsch

(26) Veröffentlichungssprache: Deutsch

(30) Angaben zur Priorität:
01110/11 30. Juni 2011 (30.06.2011) CH

(71) Anmelder *(für alle Bestimmungsstaaten mit Ausnahme von US)*: **STEINER AG WEGGIS** [CH/CH]; Röhrlistrasse 22, CH-6353 Weggis (CH).

(72) Erfinder; und
(75) Erfinder/Anmelder *(nur für US)*: **STEINER, Adrian** [CH/CH]; Remisstrasse 12, CH-6353 Weggis (CH).

(74) Anwalt: **LUCHS, Willi**; c/o Luchs & Partner AG, Patentanwälte, Schulhausstrasse 12, CH-8002 Zürich (CH).

(81) Bestimmungsstaaten *(soweit nicht anders angegeben, für jede verfügbare nationale Schutzrechtsart)*: AE, AG, AL, AM, AO, AT, AU, AZ, BA, BB, BG, BH, BR, BW, BY, BZ, CA, CH, CL, CN, CO, CR, CU, CZ, DE, DK, DM, DO, DZ, EC, EE, EG, ES, FI, GB, GD, GE, GH, GM, GT, HN, HR, HU, ID, IL, IN, IS, JP, KE, KG, KM, KN, KP, KR, KZ, LA, LC, LK, LR, LS, LT, LU, LY, MA, MD, ME, MG, MK, MN, MW, MX, MY, MZ, NA, NG, NI, NO, NZ, OM, PE, PG, PH, PL, PT, QA, RO, RS, RU, RW, SC, SD, SE, SG, SK, SL, SM, ST, SV, SY, TH, TJ, TM, TN, TR, TT, TZ, UA, UG, US, UZ, VC, VN, ZA, ZM, ZW.

(84) Bestimmungsstaaten *(soweit nicht anders angegeben, für jede verfügbare regionale Schutzrechtsart)*: ARIPO (BW, GH, GM, KE, LR, LS, MW, MZ, NA, RW, SD, SL, SZ, TZ, UG, ZM, ZW), eurasisches (AM, AZ, BY, KG, KZ, RU, TJ, TM), europäisches (AL, AT, BE, BG, CH, CY, CZ, DE, DK, EE, ES, FI, FR, GB, GR, HR, HU, IE, IS, IT, LT, LU, LV, MC, MK, MT, NL, NO, PL, PT, RO, RS, SE, SI, SK, SM, TR), OAPI (BF, BJ, CF, CG, CI, CM, GA, GN, GQ, GW, ML, MR, NE, SN, TD, TG).

Veröffentlicht:

— *mit internationalem Recherchenbericht (Artikel 21 Absatz 3)*

[Fortsetzung auf der nächsten Seite]

(54) **Title**: CLEANING SYSTEM FOR A COFFEE MACHINE OR A SIMILAR DEVICE

(54) **Bezeichnung** : REINIGUNGSSYSTEM FÜR EINE KAFFEEMASCHINE ODER EINE ÄHNLICHE EINRICHTUNG

Fig. 5

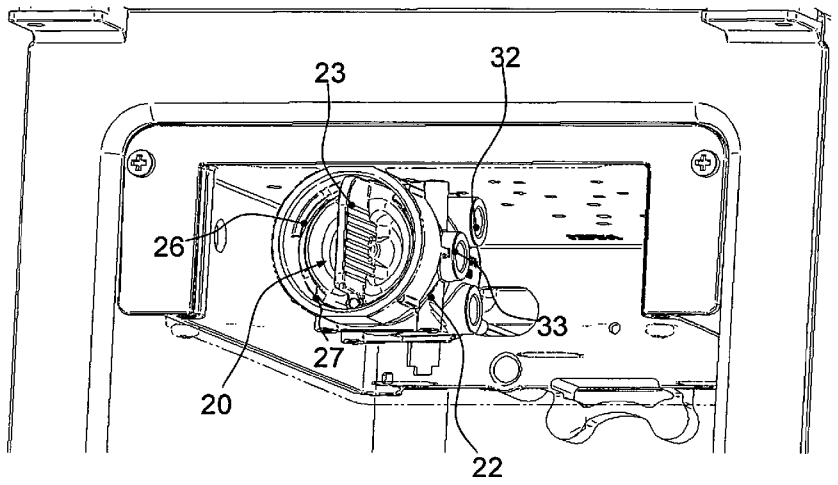

(57) **Abstract**: The invention relates to a cleaning system for coffee machines and similar devices, in the cleaning circuit (1) of which a cleaning key (20) having a storage chamber (24) is installed for receiving appropriately configured cleaning tablets (25). The cleaning key (20) can be turned in a sleeve-like housing (22) into two operating positions at defined angles of rotation, wherein in one operating position the storage chamber (24) is fixed in the housing (22), whilst in the other operating position the storage chamber is released and can be removed from the housing (22) to be filled or refilled with suitably packaged cleaning tablets.

(57) **Zusammenfassung**:

[Fortsetzung auf der nächsten Seite]

WO 2013/000573 A3

— *vor Ablauf der für Änderungen der Ansprüche geltenden Frist; Veröffentlichung wird wiederholt, falls Änderungen eingehen (Regel 48 Absatz 2 Buchstabe h)*

(88) Veröffentlichungsdatum des internationalen Recherchenberichts:

28. März 2013

Die Erfindung betrifft ein Reinigungssystem für Kaffeemaschinen und ähnliche Einrichtungen, in dessen Reinigungskreislauf (1) ein Reinigungsschlüssel (20) mit einer Vorratskammer (24) zur Aufnahme von entsprechend konfigurierten Reinigungstabletten (25) eingebaut ist. Der Reinigungsschlüssel (20) kann in einem hülsenförmigen Gehäuse (22) in zwei drehwinkelbestimmten Betriebsstellungen gedreht werden, wobei die Vorratskammer (24) in der einen Betriebsstellung im Gehäuse (22) fixiert ist, während sie in der anderen Betriebsstellung gelöst ist und aus dem Gehäuse (22) zum Auf- oder Nachfüllen derselben mit passend konfektionierten Reinigungstabletten ausziehbar ist.

INTERNATIONAL SEARCH REPORT

International application No
PCT/EP2012/002716

A. CLASSIFICATION OF SUBJECT MATTER
INV. A47J31/60 C11D17/00
ADD.

According to International Patent Classification (IPC) or to both national classification and IPC

B. FIELDS SEARCHED

Minimum documentation searched (classification system followed by classification symbols)
A47J C11D

Documentation searched other than minimum documentation to the extent that such documents are included in the fields searched

Electronic data base consulted during the international search (name of data base and, where practicable, search terms used)
EPO-Internal, WPI Data, PAJ

C. DOCUMENTS CONSIDERED TO BE RELEVANT

Category*	Citation of document, with indication, where appropriate, of the relevant passages	Relevant to claim No.
X Y A	EP 1 210 894 A1 (WMF WUERTTEMBERG METALLWAREN [DE]) 5 June 2002 (2002-06-05) paragraph [0015] - paragraph [0033]; figures 1-3	1-3,6-9, 11 10 4,5
A	DE 10 2006 060745 A1 (BSH BOSCH SIEMENS HAUSGERAETE [DE]) 26 June 2008 (2008-06-26) paragraph [0004] - paragraph [0020]; figures 1-3	1
Y	DE 10 2005 025964 A1 (HENKEL KGAA [DE]) 7 December 2006 (2006-12-07) paragraph [0010] - paragraph [0012]	10

☐ Further documents are listed in the continuation of Box C.

☒ See patent family annex.

* Special categories of cited documents :

"A" document defining the general state of the art which is not considered to be of particular relevance

"E" earlier application or patent but published on or after the international filing date

"L" document which may throw doubts on priority claim(s) or which is cited to establish the publication date of another citation or other special reason (as specified)

"O" document referring to an oral disclosure, use, exhibition or other means

"P" document published prior to the international filing date but later than the priority date claimed

"T" later document published after the international filing date or priority date and not in conflict with the application but cited to understand the principle or theory underlying the invention

"X" document of particular relevance; the claimed invention cannot be considered novel or cannot be considered to involve an inventive step when the document is taken alone

"Y" document of particular relevance; the claimed invention cannot be considered to involve an inventive step when the document is combined with one or more other such documents, such combination being obvious to a person skilled in the art

"&" document member of the same patent family

Date of the actual completion of the international search	Date of mailing of the international search report
14 January 2013	21/01/2013

Name and mailing address of the ISA/	Authorized officer
European Patent Office, P.B. 5818 Patentlaan 2 NL - 2280 HV Rijswijk Tel. (+31-70) 340-2040, Fax: (+31-70) 340-3016	Lehe, Jörn

INTERNATIONAL SEARCH REPORT

International application No.
PCT/EP2012/002716

Box No. II Observations where certain claims were found unsearchable (Continuation of item 2 of first sheet)

This international search report has not been established in respect of certain claims under Article 17(2)(a) for the following reasons:

1. ☐ Claims Nos.:
because they relate to subject matter not required to be searched by this Authority, namely:

2. ☐ Claims Nos.:
because they relate to parts of the international application that do not comply with the prescribed requirements to such an extent that no meaningful international search can be carried out, specifically:

3. ☐ Claims Nos.:
because they are dependent claims and are not drafted in accordance with the second and third sentences of Rule 6.4(a).

Box No. III Observations where unity of invention is lacking (Continuation of item 3 of first sheet)

This International Searching Authority found multiple inventions in this international application, as follows:

see supplemental sheet

1. ☒ As all required additional search fees were timely paid by the applicant, this international search report covers all searchable claims.

2. ☐ As all searchable claims could be searched without effort justifying additional fees, this Authority did not invite payment of additional fees.

3. ☐ As only some of the required additional search fees were timely paid by the applicant, this international search report covers only those claims for which fees were paid, specifically claims Nos.:

4. ☐ No required additional search fees were timely paid by the applicant. Consequently, this international search report is restricted to the invention first mentioned in the claims; it is covered by claims Nos.:

Remark on Protest

☐ The additional search fees were accompanied by the applicant's protest and, where applicable, the payment of a protest fee.

☐ The additional search fees were accompanied by the applicant's protest but the applicable protest fee was not paid within the time limit specified in the invitation.

☒ No protest accompanied the payment of additional search fees.

The International Searching Authority has found that the international application contains multiple (groups of) inventions, as follows:

1. Claims 1-7

Cleaning system.

---

2. Claims 8-11

Cleaning tablet.

INTERNATIONAL SEARCH REPORT

Information on patent family members

International application No
PCT/EP2012/002716

Patent document cited in search report	Publication date	Patent family member(s)	Publication date
EP 1210894 A1	05-06-2002	DE 10059183 A1	06-06-2002
		EP 1210894 A1	05-06-2002
		JP 3733323 B2	11-01-2006
		JP 2002191289 A	09-07-2002
		US 2002083543 A1	04-07-2002
DE 102006060745 A1	26-06-2008	AT 554685 T	15-05-2012
		DE 102006060745 A1	26-06-2008
		EP 2106230 A1	07-10-2009
		US 2010058932 A1	11-03-2010
		WO 2008077694 A1	03-07-2008
DE 102005025964 A1	07-12-2006	DE 102005025964 A1	07-12-2006
		EP 1922401 A1	21-05-2008
		US 2009029897 A1	29-01-2009
		WO 2006128552 A1	07-12-2006

INTERNATIONALER RECHERCHENBERICHT

Internationales Aktenzeichen
PCT/EP2012/002716

A. KLASSIFIZIERUNG DES ANMELDUNGSGEGENSTANDES
INV. A47J31/60 C11D17/00
ADD.

Nach der Internationalen Patentklassifikation (IPC) oder nach der nationalen Klassifikation und der IPC

B. RECHERCHIERTE GEBIETE

Recherchierter Mindestprüfstoff (Klassifikationssystem und Klassifikationssymbole)
A47J C11D

Recherchierte, aber nicht zum Mindestprüfstoff gehörende Veröffentlichungen, soweit diese unter die recherchierten Gebiete fallen

Während der internationalen Recherche konsultierte elektronische Datenbank (Name der Datenbank und evtl. verwendete Suchbegriffe)
EPO-Internal, WPI Data, PAJ

C. ALS WESENTLICH ANGESEHENE UNTERLAGEN

Kategorie*	Bezeichnung der Veröffentlichung, soweit erforderlich unter Angabe der in Betracht kommenden Teile	Betr. Anspruch Nr.
X Y A	EP 1 210 894 A1 (WMF WUERTTEMBERG METALLWAREN [DE]) 5. Juni 2002 (2002-06-05) Absatz [0015] - Absatz [0033]; Abbildungen 1-3	1-3,6-9, 11 10 4,5
A	DE 10 2006 060745 A1 (BSH BOSCH SIEMENS HAUSGERAETE [DE]) 26. Juni 2008 (2008-06-26) Absatz [0004] - Absatz [0020]; Abbildungen 1-3	1
Y	DE 10 2005 025964 A1 (HENKEL KGAA [DE]) 7. Dezember 2006 (2006-12-07) Absatz [0010] - Absatz [0012]	10

☐ Weitere Veröffentlichungen sind der Fortsetzung von Feld C zu entnehmen ☒ Siehe Anhang Patentfamilie

* Besondere Kategorien von angegebenen Veröffentlichungen :
"A" Veröffentlichung, die den allgemeinen Stand der Technik definiert, aber nicht als besonders bedeutsam anzusehen ist
"E" frühere Anmeldung oder Patent, die bzw. das jedoch erst am oder nach dem internationalen Anmeldedatum veröffentlicht worden ist
"L" Veröffentlichung, die geeignet ist, einen Prioritätsanspruch zweifelhaft erscheinen zu lassen, oder durch die das Veröffentlichungsdatum einer anderen im Recherchenbericht genannten Veröffentlichung belegt werden soll oder die aus einem anderen besonderen Grund angegeben ist (wie ausgeführt)
"O" Veröffentlichung, die sich auf eine mündliche Offenbarung, eine Benutzung, eine Ausstellung oder andere Maßnahmen bezieht
"P" Veröffentlichung, die vor dem internationalen Anmeldedatum, aber nach dem beanspruchten Prioritätsdatum veröffentlicht worden ist
"T" Spätere Veröffentlichung, die nach dem internationalen Anmeldedatum oder dem Prioritätsdatum veröffentlicht worden ist und mit der Anmeldung nicht kollidiert, sondern nur zum Verständnis des der Erfindung zugrundeliegenden Prinzips oder der ihr zugrundeliegenden Theorie angegeben ist
"X" Veröffentlichung von besonderer Bedeutung; die beanspruchte Erfindung kann allein aufgrund dieser Veröffentlichung nicht als neu oder auf erfinderischer Tätigkeit beruhend betrachtet werden
"Y" Veröffentlichung von besonderer Bedeutung; die beanspruchte Erfindung kann nicht als auf erfinderischer Tätigkeit beruhend betrachtet werden, wenn die Veröffentlichung mit einer oder mehreren Veröffentlichungen dieser Kategorie in Verbindung gebracht wird und diese Verbindung für einen Fachmann naheliegend ist
"&" Veröffentlichung, die Mitglied derselben Patentfamilie ist

Datum des Abschlusses der internationalen Recherche	Absendedatum des internationalen Recherchenberichts
14. Januar 2013	21/01/2013

Name und Postanschrift der Internationalen Recherchenbehörde	Bevollmächtigter Bediensteter
Europäisches Patentamt, P.B. 5818 Patentlaan 2 NL - 2280 HV Rijswijk Tel. (+31-70) 340-2040, Fax: (+31-70) 340-3016	Lehe, Jörn

Formblatt PCT/ISA/210 (Blatt 2) (April 2005)

INTERNATIONALER RECHERCHENBERICHT

Internationales Aktenzeichen
PCT/EP2012/002716

Feld Nr. II Bemerkungen zu den Ansprüchen, die sich als nicht recherchierbar erwiesen haben (Fortsetzung von Punkt 2 auf Blatt 1)

Gemäß Artikel 17(2)a) wurde aus folgenden Gründen für bestimmte Ansprüche kein internationaler Recherchenbericht erstellt:

1. ☐ Ansprüche Nr.
weil sie sich auf Gegenstände beziehen, zu deren Recherche diese Behörde nicht verpflichtet ist, nämlich

2. ☐ Ansprüche Nr.
weil sie sich auf Teile der internationalen Anmeldung beziehen, die den vorgeschriebenen Anforderungen so wenig entsprechen, dass eine sinnvolle internationale Recherche nicht durchgeführt werden kann, nämlich

3. ☐ Ansprüche Nr.
weil es sich dabei um abhängige Ansprüche handelt, die nicht entsprechend Satz 2 und 3 der Regel 6.4 a) abgefasst sind.

Feld Nr. III Bemerkungen bei mangelnder Einheitlichkeit der Erfindung (Fortsetzung von Punkt 3 auf Blatt 1)

Diese Internationale Recherchenbehörde hat festgestellt, dass diese internationale Anmeldung mehrere Erfindungen enthält:

siehe Zusatzblatt

1. ☒ Da der Anmelder alle erforderlichen zusätzlichen Recherchengebühren rechtzeitig entrichtet hat, erstreckt sich dieser internationale Recherchenbericht auf alle recherchierbaren Ansprüche.

2. ☐ Da für alle recherchierbaren Ansprüche die Recherche ohne einen Arbeitsaufwand durchgeführt werden konnte, der zusätzliche Recherchengebühr gerechtfertigt hätte, hat die Behörde nicht zur Zahlung solcher Gebühren aufgefordert.

3. ☐ Da der Anmelder nur einige der erforderlichen zusätzlichen Recherchengebühren rechtzeitig entrichtet hat, erstreckt sich dieser internationale Recherchenbericht nur auf die Ansprüche, für die Gebühren entrichtet worden sind, nämlich auf die Ansprüche Nr.

4. ☐ Der Anmelder hat die erforderlichen zusätzlichen Recherchengebühren nicht rechtzeitig entrichtet. Dieser internationale Recherchenbericht beschränkt sich daher auf die in den Ansprüchen zuerst erwähnte Erfindung; diese ist in folgenden Ansprüchen erfasst:

Bemerkungen hinsichtlich eines Widerspruchs

☐ Der Anmelder hat die zusätzlichen Recherchengebühren unter Widerspruch entrichtet und die gegebenenfalls erforderliche Widerspruchsgebühr gezahlt.

☐ Die zusätzlichen Recherchengebühren wurden vom Anmelder unter Widerspruch gezahlt, jedoch wurde die entsprechende Widerspruchsgebühr nicht innerhalb der in der Aufforderung angegebenen Frist entrichtet.

☒ Die Zahlung der zusätzlichen Recherchengebühren erfolgte ohne Widerspruch.

WEITERE ANGABEN **PCT/ISA/** 210

Die internationale Recherchenbehörde hat festgestellt, dass diese internationale Anmeldung mehrere (Gruppen von) Erfindungen enthält, nämlich:

1. Ansprüche: 1-7

   Reinigungssystem

   ---

2. Ansprüche: 8-11

   Reinigungstablette

INTERNATIONALER RECHERCHENBERICHT

Angaben zu Veröffentlichungen, die zur selben Patentfamilie gehören

Internationales Aktenzeichen
PCT/EP2012/002716

Im Recherchenbericht angeführtes Patentdokument	Datum der Veröffentlichung	Mitglied(er) der Patentfamilie	Datum der Veröffentlichung
EP 1210894 A1	05-06-2002	DE 10059183 A1	06-06-2002
		EP 1210894 A1	05-06-2002
		JP 3733323 B2	11-01-2006
		JP 2002191289 A	09-07-2002
		US 2002083543 A1	04-07-2002
DE 102006060745 A1	26-06-2008	AT 554685 T	15-05-2012
		DE 102006060745 A1	26-06-2008
		EP 2106230 A1	07-10-2009
		US 2010058932 A1	11-03-2010
		WO 2008077694 A1	03-07-2008
DE 102005025964 A1	07-12-2006	DE 102005025964 A1	07-12-2006
		EP 1922401 A1	21-05-2008
		US 2009029897 A1	29-01-2009
		WO 2006128552 A1	07-12-2006