(19)国家知识产权局

(12)实用新型专利

(10)授权公告号 CN 218860139 U
(45)授权公告日 2023.04.14

(21)申请号 202223531822.1

(22)申请日 2022.12.29

(73)专利权人 安徽合力股份有限公司
地址 230601 安徽省合肥市经济开发区方兴大道668号

(72)发明人 刘亚伦 王多双 穆凤超 王庆华 徐小红 郑丽红

(74)专利代理机构 合肥金安专利事务所(普通合伙企业) 34114
专利代理师 陆娟

(51)Int.Cl.
B66C 1/24(2006.01)
B66C 15/00(2006.01)

权利要求书1页 说明书2页 附图2页

(54)实用新型名称

一种用于叉车护顶架的装配吊具

(57)摘要

本实用新型属于叉车护顶架的技术领域，具体涉及到一种用于叉车护顶架的装配吊具。包括倒U形的吊板、L形限位板和卸扣，倒U形的下侧板端部直立向上设有卡板，使得吊板的下端形成槽口；倒U形的上侧板端部设有直立向上的吊耳，吊耳的上端和卸扣固定连接；L形限位板的竖板和倒U形的底板对应固定连接，使得L形限位板的水平板垂直于倒U形的下侧板布置，且L形限位板的水平板端部向上凸起形成限位凸台；叉车护顶架的中间横梁对应卡合在所述槽口内，限位凸台对应卡合在护顶架的顶板凹槽内。本实用新型实现快速吊装到位，提高装配效率、避免爬高作业，减轻工人劳动强度，消除安全隐患。

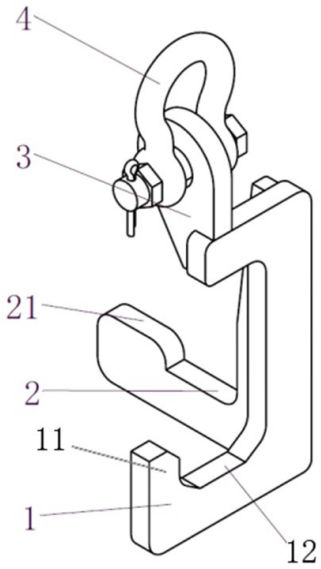

CN 218860139 U

1.一种用于叉车护顶架的装配吊具,其特征在于:

包括倒U形的吊板(1)、L形限位板(2)和卸扣(4),倒U形的下侧板端部设有直立向上的卡板(11),使得吊板(1)的下端形成槽口(12);

倒U形的上侧板端部设有直立向上的吊耳(3),吊耳(3)的上端和卸扣(4)固定连接;

L形限位板(2)的竖板和倒U形的底板对应固定连接,使得L形限位板(2)的水平板垂直于倒U形的下侧板布置,且L形限位板(2)的水平板端部向上凸起形成限位凸台(21);

叉车护顶架(5)的中间横梁(51)对应卡合在所述槽口(12)内,限位凸台(21)对应卡合在护顶架(5)的顶板凹槽(52)内。

2.根据权利要求1所述一种用于叉车护顶架的装配吊具,其特征在于:所述吊耳(3)为凸轮形板,且上端部为大端并开有吊孔,用于和卸扣(4)连接。

3.根据权利要求1所述一种用于叉车护顶架的装配吊具,其特征在于:所述槽口(12)的内档开设圆形倒角,槽口(12)的外档的宽度小于相邻中间横梁(51)的间距。

一种用于叉车护顶架的装配吊具

技术领域

[0001] 本实用新型属于叉车护顶架的技术领域，具体涉及到一种用于叉车护顶架的装配吊具。

背景技术

[0002] 现有叉车护顶架的装配方法中无合适吊点，采用普通吊绳吊装，吊绳吊装存在以下缺点：

[0003] ①吊装不平衡，与车体合装难度较大，效率低；

[0004] ②人工取吊绳，需爬高作业，存在安全隐患；

[0005] 因此需要设计护顶架专用的装配吊具。

实用新型内容

[0006] 根据背景技术中提出的问题，为解决以上问题，本实用新型提供一种用于叉车护顶架的装配吊具，实现快速吊装到位，提高装配效率、避免爬高作业，减轻工人劳动强度，消除安全隐患。

[0007] 实用新型的具体技术方案如下：一种用于叉车护顶架的装配吊具，

[0008] 包括倒U形的吊板1、L形限位板2和卸扣4，倒U形的下侧板端部直立向上设有卡板11，使得吊板1的下端形成槽口12；

[0009] 倒U形的上侧板端部设有直立向上的吊耳3，吊耳3的上端和卸扣4固定连接；

[0010] L形限位板2的竖板和倒U形的底板对应固定连接，使得L形限位板2的水平板垂直于倒U形的下侧板布置，且L形限位板2的水平板端部向上凸起形成限位凸台21；

[0011] 叉车护顶架5的中间横梁51对应卡合在所述槽口12内，限位凸台21对应卡合在护顶架5的顶板凹槽52内。

[0012] 进一步，所述吊耳3为凸轮形板，且上端部为大端并开有吊孔，用于和卸扣4连接。

[0013] 进一步，所述槽口12的内档开设圆形倒角，槽口12的外档的宽度小于相邻中间横梁51的间距。

[0014] 实用新型的有益技术效果如下：

[0015] 本实用新型的一种用于叉车护顶架的装配吊具，叉车护顶架的中间横梁对应卡合在所述槽口内，限位凸台对应卡合在护顶架的顶板凹槽内，使得装配吊具在X、Y两个方向不会滑动，保证吊装的平衡性，卸扣可直接与起吊设备连接，操作起吊设备上升，完成叉车护顶架的装配工作，当安装完成后，先将起吊设备下降，中间横梁和对应槽口脱离，然后将吊板从护顶架的两个中间横梁中间取出。因此本实用新型的装配吊具作业效率高、安全性好：无需爬高作业，提高作业效率，且确保作业人员安全性。

附图说明

[0016] 图1为本实用新型一种用于叉车护顶架的装配吊具的结构示意图。

[0017] 图2为本实用新型一种用于叉车护顶架的装配吊具的使用状态图。

[0018] 图3为图2的另一轴测视图。

[0019] 其中：吊板1、L形限位板2、卸扣4、卡板11、槽口12、吊耳3、限位凸台21、叉车护顶架5、中间横梁51、顶板凹槽52内。

具体实施方式

[0020] 为使实用新型的目的、技术方案及优点更加清楚明白，以下结合附图及实施例，对实用新型作进一步详细说明。应当理解，此处所描述的具体实施方式仅仅用以解释实用新型，并不用于限定实用新型。

实施例

[0021] 见图1~图3，一种用于叉车护顶架的装配吊具，

[0022] 包括倒U形的吊板1、L形限位板2和卸扣4，倒U形的下侧板端部直立向上设有卡板11，使得吊板1的下端形成槽口12；倒U形的上侧板端部设有直立向上的吊耳3，吊耳3的上端和卸扣4固定连接；卸扣4可直接与起吊设备连接。

[0023] L形限位板2的竖板和倒U形的底板对应固定连接，使得L形限位板2的水平板垂直于倒U形的下侧板布置，且L形限位板2的水平板端部向上凸起形成限位凸台21；

[0024] 叉车护顶架5的中间横梁51对应卡合在所述槽口12内，限位凸台21对应卡合在护顶架5的顶板凹槽52内。

[0025] 所述吊耳3为凸轮形板，异形设计、吊点偏置，满足起吊重心需求；吊耳3的上端部为大端并开有吊孔，用于和卸扣4连接。

[0026] 所述槽口12的内档开设圆形倒角，起到限位、保护作用。槽口12的外档的宽度小于相邻中间横梁51的间距，使得可以从两根中间横梁51的中间通过，确保装配吊具自由吊取，无需人工拿取。

[0027] 本领域的技术人员容易理解，以上所述仅为实用新型的较佳实施例而已，并不用以限制实用新型，凡在实用新型的精神和原则之内所作的任何修改、等同替换和改进等，均应包含在实用新型的保护范围之内。

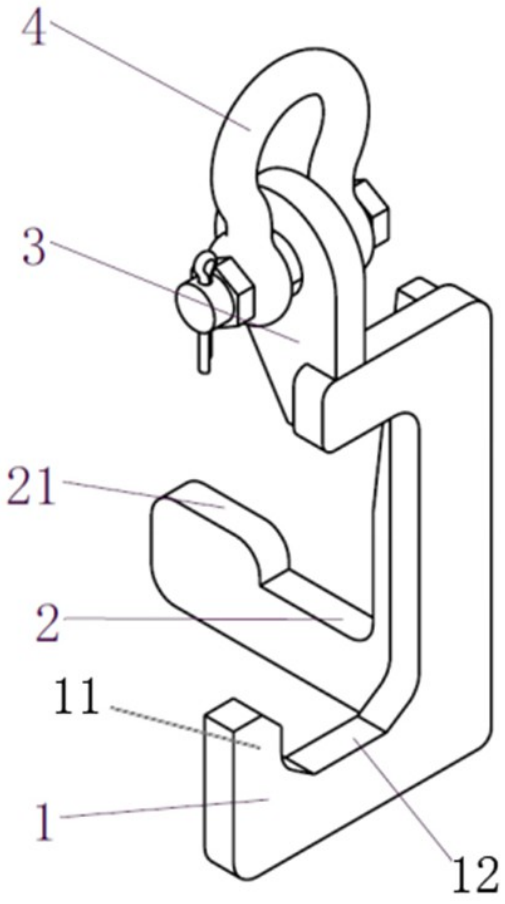

图1

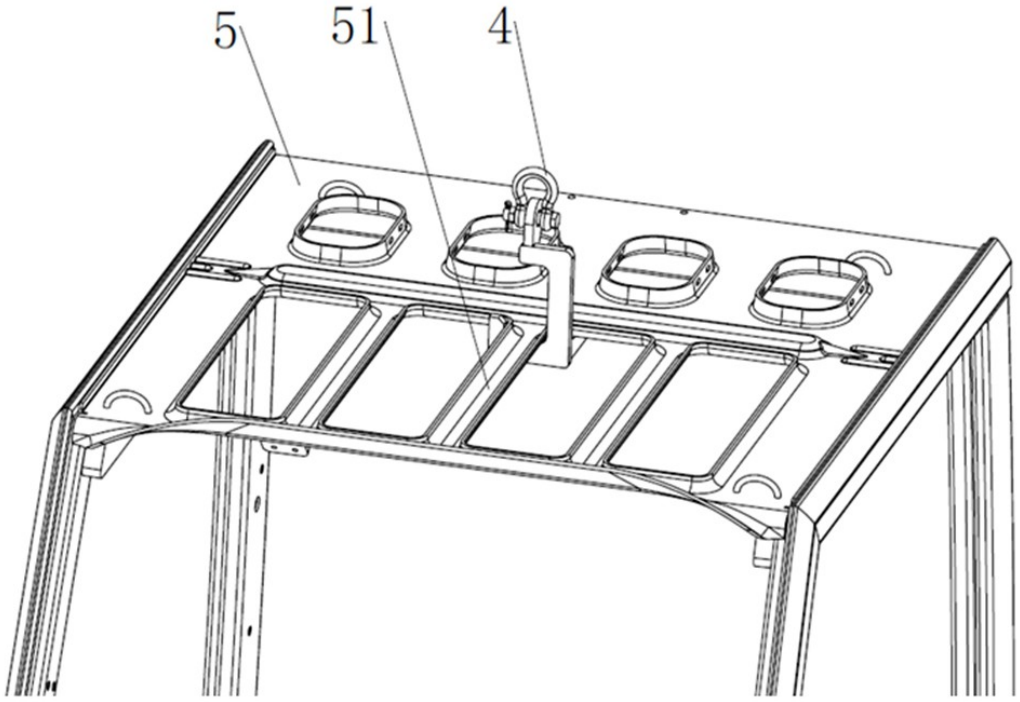

图2

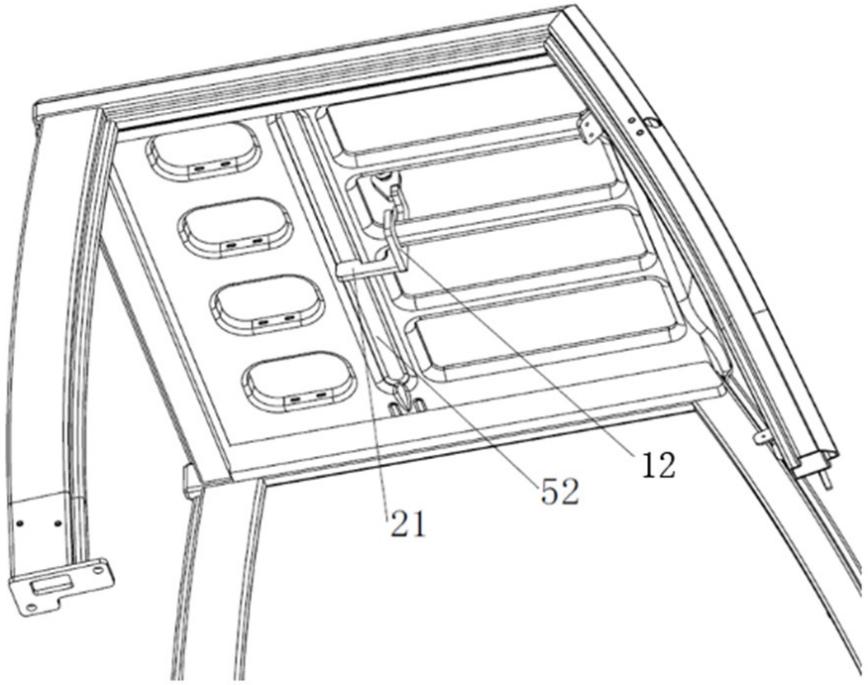

图3