(19)中华人民共和国国家知识产权局

(12)实用新型专利

(10)授权公告号 CN 201572389 U
(45)授权公告日 2010.09.08

(21)申请号 201020113922.0

(22)申请日 2010.01.20

(73)专利权人 王秀华
地址 251100 山东省齐河县齐晏大街 338 号
齐河县人民医院急诊科

(72)发明人 王秀华

(51)Int.Cl.
A61M 5/178(2006.01)

权利要求书 1 页 说明书 1 页 附图 1 页

(54)实用新型名称

快速皮试针

(57)摘要

快速皮试针，属于医疗用具技术领域。本实用新型的技术方案是：包括针帽、针头、针管、活塞和芯杆，其特征是在针管侧面设有 15 度角倾斜臂，针帽上设有消毒棉球。本实用新型结构简单，在给病人进行输液前皮试时操作简便、省时省力，减轻了护理人员的工作难度。

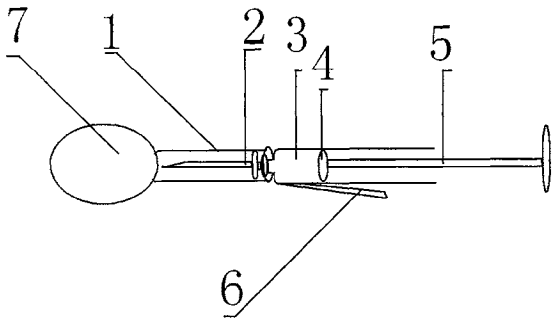

CN 201572389 U

1. 快速皮试针，包括针帽 (1)、针头 (2)、针管 (3)、活塞 (4) 和芯杆 (5)，其特征是：在针管 (3) 侧面设有 15 度角倾斜臂 (6)，针帽 (1) 上设有消毒棉球 (7)。

快速皮试针

[0001] 技术领域：本实用新型属于医疗用具技术领域，具体地讲是一种快速皮试针。

[0002] 背景技术：目前，临床上在给病人进行输液前往往需要作皮试，避免发生过敏反应，现有技术需要用皮试针抽吸皮试液，然后用棉棒蘸取消毒液对局部皮肤进行消毒，再倾斜十五度角将穿刺针刺入皮试部位皮下，操作十分麻烦、费时费力，给护理人员增加了工作难度。

[0003] 发明内容：本实用新型的目的是提供一种在给病人进行输液前皮试时操作简便、省时省力的快速皮试针。

[0004] 本实用新型的技术方案是：包括针帽、针头、针管、活塞和芯杆，其特征是在针管侧面设有 15 度角倾斜臂，针帽上设有消毒棉球。

[0005] 本实用新型的有益效果是：本实用新型结构简单，在给病人进行输液前皮试时操作简便、省时省力，减轻了护理人员的工作难度。

[0006] 附图说明：附图 1 为本实用新型的结构示意图。

[0007] 图中 1、针帽，2、针头，3、针管，4、活塞，5、芯杆，6、倾斜臂，7、消毒棉球。

[0008] 具体实施方式：包括针帽 1、针头 2、针管 3、活塞 4 和芯杆 5，其特征是在针管 3 侧面设有 15 度角倾斜臂 6，针帽 1 上设有消毒棉球 7。在给病人进行输液前皮试时，取下针帽 1，用消毒棉球 7 涂擦皮试部位，然后将 15 度角倾斜臂 6 紧贴在皮肤上穿刺进针即可。

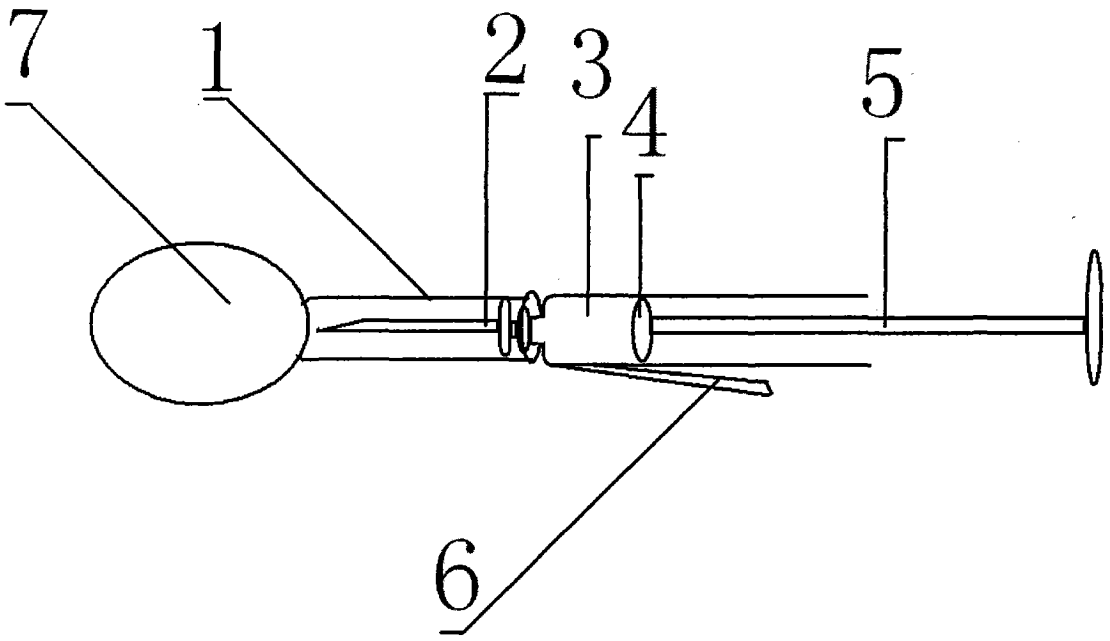

图 1