(19)中华人民共和国国家知识产权局

(12)实用新型专利

(10)授权公告号 CN 203766390 U
(45)授权公告日 2014.08.13

(21)申请号 201320780199.5

(22)申请日 2013.12.03

(73)专利权人 贺海英
地址 154000 黑龙江省佳木斯市胜利路 52 号黑龙江农业职业技术学院
专利权人 谭佳华
聂树成
侯静

(72)发明人 贺海英 谭佳华 聂树成 侯静

(74)专利代理机构 大庆知文知识产权代理有限公司 23115
代理人 吴江东

(51)Int.Cl.
B44D 3/18(2006.01)

权利要求书1页 说明书2页 附图1页

(54)实用新型名称

具有照明功能的便携式翻转画板

(57)摘要

具有照明功能的便携式翻转画板。现有的或者体积大不方便携带，或者体积小无法满足大型图画的绘制，而且画笔等工具需要单独的工具箱携带，使用时非常费时费力，并且在光线不足的时候无法继续进行绘画。一种具有照明功能的便携式翻转画板，其组成包括：转轴(1)，其特征是：所述的转轴的左面连接左画板(2)，所述的转轴的右面连接右画板(3)，所述的左画板和所述的右画板通过所述的转轴调整角度。本实用新型用于具有照明功能的便携式翻转画板。

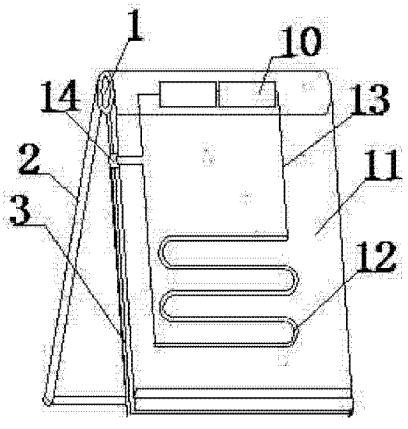

CN 203766390 U

1. 一种具有照明功能的便携式翻转画板，其组成包括：转轴，其特征是：所述的转轴的左面连接左画板，所述的转轴的右面连接右画板，所述的左画板和所述的右画板通过所述的转轴调整角度，所述的转轴下面连接拎手，所述的左画板的侧面开有四个圆孔，所述的四个圆孔的下面开有方形孔，所述的左画板和所述的右画板的末端粘有防滑橡胶，所述的三个圆孔内装有画笔，所述的方形孔内装有画纸夹，转轴为空心转轴，所述的转轴内装有电源，所述的电源串联发光灯管，所述的发光灯管串联开关，所述的电源连接所述的右画板，所述的右画板内装有散光玻璃，所述的散光玻璃下面连接所述的发光灯管，所述的发光灯管连接导线，所述的导线连接开关，所述的开关的末端连接所述的电源，采用了内部发光的照明方式，不反射不刺眼，所述的右画板的下面连接画纸卡槽，所述的画纸卡槽上面粘有画纸，所述的画纸顶端通过画纸夹夹紧在所述的右画板上。

具有照明功能的便携式翻转画板

[0001] 技术领域：

[0002] 本实用新型涉及一种具有照明功能的便携式翻转画板。

[0003] 背景技术：

[0004] 现有的画板或者体积大不方便携带，或者体积小无法满足大型图画的绘制，而且画笔等工具需要单独的工具箱携带，使用时非常费时费力，并且在光线不足的时候无法继续进行绘画。

[0005] 发明内容：

[0006] 本实用新型的目的是提供一种可以 360 度旋转的具有照明功能的便携式翻转画板。

[0007] 上述的目的通过以下的技术方案实现：

[0008] 一种具有照明功能的便携式翻转画板，其组成包括：转轴，所述的转轴的左面连接左画板，所述的转轴的右面连接右画板，所述的左画板和所述的右画板通过所述的转轴调整角度。

[0009] 所述的具有照明功能的便携式翻转画板，所述的转轴下面连接拎手，所述的左画板的侧面开有四个圆孔，所述的四个圆孔的下面开有方形孔。

[0010] 所述的具有照明功能的便携式翻转画板，所述的左画板和所述的右画板的末端粘有防滑橡胶，所述的三个圆孔内装有画笔，所述的方形孔内装有画纸夹。

[0011] 所述的具有照明功能的便携式翻转画板，所述的转轴内装有电源，所述的电源串联发光灯管，所述的发光灯管串联开关，所述的电源连接所述的右画板，所述的右画板内装有散光玻璃，所述的散光玻璃下面连接所述的发光灯管，所述的发光灯管连接导线，所述的导线连接开关，所述的开关的末端连接所述的电源。

[0012] 所述的具有照明功能的便携式翻转画板，所述的右画板的下面连接画纸卡槽，所述的画纸卡槽上面粘有画纸，所述的画纸顶端通过画纸夹夹紧在所述的右画板上。

[0013] 有益效果：

[0014] 1. 本实用新型的转轴为空心转轴，转轴内可以装电源，非常节省空间。

[0015] 本实用新型在不用的时候可以合起左右画板，通过拎手随时携带使用。

[0016] 本实用新型的左画板内开有几个储物孔，代替了工具箱的作用，画画时随手取出各种画笔，避免了寻找工具箱时中断思路的情况。

[0017] 本实用新型采用画纸夹和画纸卡槽结合的方式固定画纸，可使画纸随用随换，不伤害画纸，稳定性好。

[0018] 本实用新型采用了内部发光的照明方式，不反射，不刺眼，在光线不充足的时候可以很清楚的看清画纸。

[0019] 附图说明：

[0020] 附图 1 是本产品的结构示意图。

[0021] 附图 2 是附图 1 的左视图。

[0022] 附图 3 是附图 1 中画笔的结构示意图。

[0023] 附图 4 是附图 1 中画纸夹的结构示意图。

[0024] 附图 5 是附图 1 的电路图 .

[0025] 具体实施方式 :

[0026] 实施例 1 :

[0027] 一种具有照明功能的便携式翻转画板，其组成包括 : 转轴 1，所述的转轴的左面连接左画板 2，所述的转轴的右面连接右画板 3，所述的左画板和所述的右画板通过所述的转轴调整角度。

[0028] 实施例 2 :

[0029] 实施例 1 所述的具有照明功能的便携式翻转画板，所述的转轴下面连接拎手 4，所述的左画板的侧面开有四个圆孔 5，所述的四个圆孔的下面开有方形孔 6。

[0030] 实施例 3 :

[0031] 实施例 1 或 2 所述的具有照明功能的便携式翻转画板，所述的左画板和所述的右画板的末端粘有防滑橡胶 7，所述的三个圆孔内装有画笔 8，所述的方形孔内装有画纸夹 9。

[0032] 实施例 4 :

[0033] 实施例 1 所述的具有照明功能的便携式翻转画板，所述的转轴内装有电源 10，所述的电源串联发光灯管，所述的发光灯管串联开关，所述的电源连接所述的右画板，所述的右画板内装有散光玻璃 11，所述的散光玻璃下面连接发光灯管 12，所述的发光灯管连接导线 13，所述的导线连接开关 14，所述的开关的末端连接所述的电源。

[0034] 实施例 5 :

[0035] 实施例 1 所述的具有照明功能的便携式翻转画板，所述的右画板的下面连接画纸卡槽 15，所述的画纸卡槽上面粘有画纸 16，所述的画纸顶端通过画纸夹夹紧在所述的右画板上。

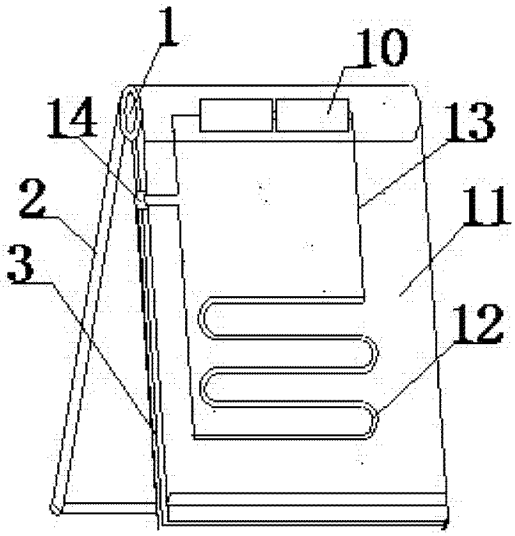

图 1

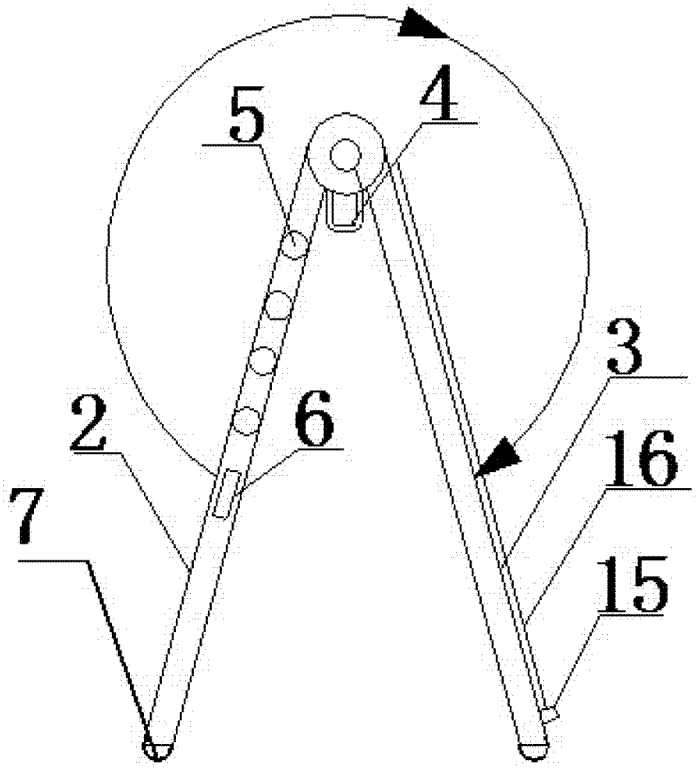

图 2

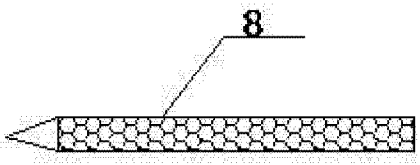

图 3

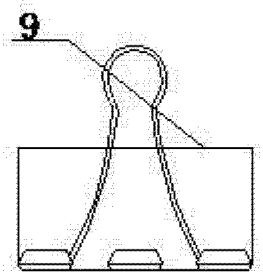

图 4

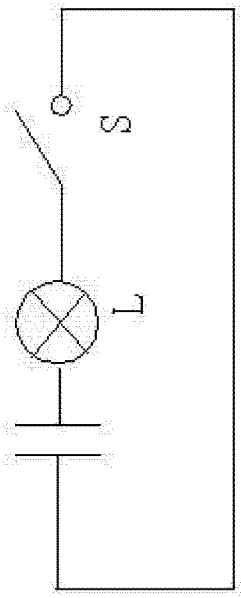

图 5