【公報種別】特許法第１７条の２の規定による補正の掲載
【部門区分】第５部門第１区分
【発行日】平成25年5月9日(2013.5.9)

【公開番号】特開2012-31831(P2012-31831A)
【公開日】平成24年2月16日(2012.2.16)
【年通号数】公開・登録公報2012-007
【出願番号】特願2010-174152(P2010-174152)
【国際特許分類】
Ｆ０１Ｍ　11/04　　(2006.01)
【ＦＩ】
Ｆ０１Ｍ　11/04　　Ｂ
Ｆ０１Ｍ　11/04　　Ｚ

【手続補正書】
【提出日】平成25年3月21日(2013.3.21)
【手続補正１】
【補正対象書類名】図面
【補正対象項目名】図１
【補正方法】変更
【補正の内容】
【図１】

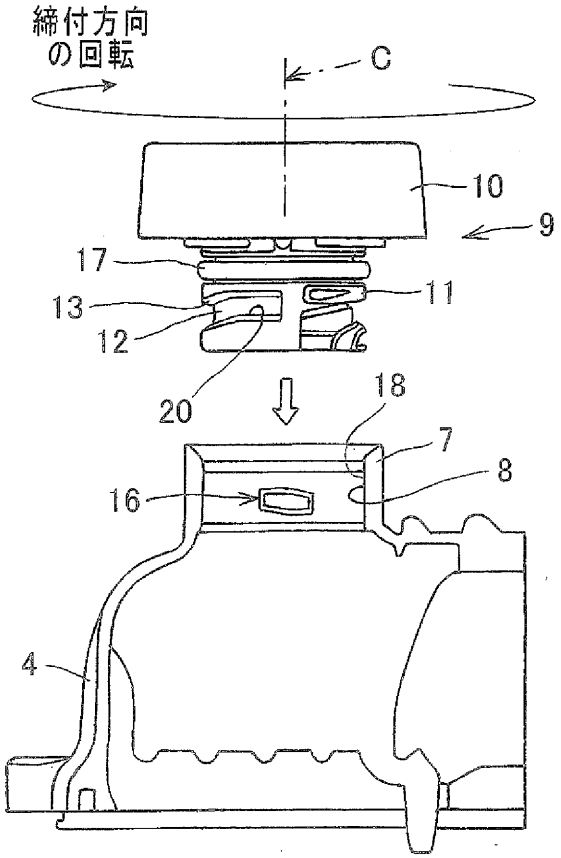

【手続補正２】
【補正対象書類名】図面
【補正対象項目名】図２
【補正方法】変更
【補正の内容】

【図２】

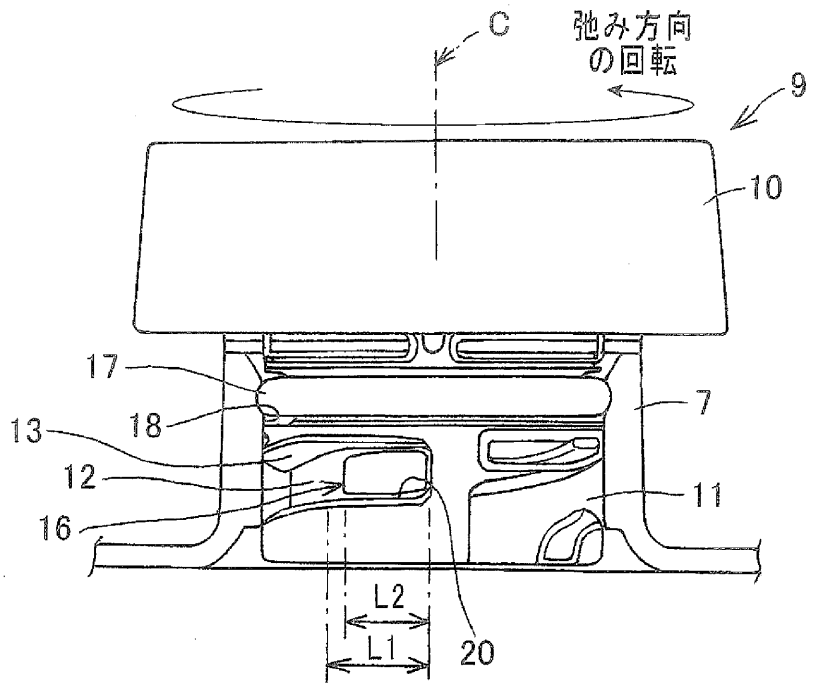

【手続補正３】
【補正対象書類名】図面
【補正対象項目名】図５
【補正方法】変更
【補正の内容】
【図５】

