(19)国家知识产权局

(12)实用新型专利

(10)授权公告号 CN 221769575 U
(45)授权公告日 2024.09.27

(21)申请号 202420010990.6

(22)申请日 2024.01.03

(73)专利权人 山东青岛烟草有限公司
地址 266000 山东省青岛市市北区南京路202号

(72)发明人 王正上 任小蕾

(74)专利代理机构 青岛海誉知识产权代理有限公司 37421
专利代理师 高凤全

(51)Int.Cl.
A47B 63/00(2006.01)
A47B 96/00(2006.01)
A47B 96/20(2006.01)
G06K 7/14(2006.01)

权利要求书1页 说明书4页 附图4页

(54)实用新型名称

一种便于存取的文件柜

(57)摘要

本实用新型涉及一种便于存取的文件柜,涉及文件柜的领域,其包括柜体、扫描仪、第一滑动杆、横杆、插柱、挡板和弹簧,柜体上开设有滑槽和插槽,挡板滑动设置在滑槽中,弹簧一端与柜体固定连接,另一端与挡板固定连接,第一滑动杆设置有两个,所有第一滑动杆均安装在柜体上端,第一滑动杆上均开设有移动槽,横杆滑动安装在第一滑动杆的移动槽内,插柱安装在横杆上,柜体上开设有放置槽。本实用新型能够将。

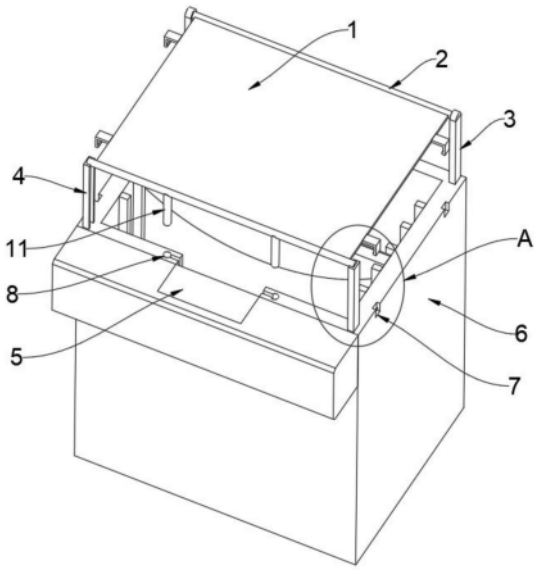

CN 221769575 U

1.一种便于存取的文件柜,其特征在于:包括柜体(6)、扫描仪(5)、第一滑动杆(3)、横杆(2)、插柱(11)、挡板(10)和弹簧(12),所述柜体(6)上开设有滑槽(13)和插槽(8),所述挡板(10)滑动设置在滑槽(13)中,所述弹簧(12)一端与柜体(6)固定连接,另一端与挡板(10)固定连接,所述第一滑动杆(3)设置有两个,所有第一滑动杆(3)均安装在柜体(6)上端,所述第一滑动杆(3)上均开设有移动槽(17),所述横杆(2)滑动安装在第一滑动杆(3)的移动槽(17)内,所述插柱(11)安装在横杆(2)上,所述柜体(6)上开设有放置槽(18)。

2.根据权利要求1所述的一种便于存取的文件柜,其特征在于:还包括限位条(14),所述限位条(14)设置有数个,所有限位条(14)均安装在柜体(6)的放置槽(18)内。

3.根据权利要求1所述的一种便于存取的文件柜,其特征在于:还包括第二滑动杆(4)和盖板(1),所述第二滑动杆(4)设置有两个,所有第二滑动杆(4)均安装在柜体(6)上端,所述第二滑动杆(4)上均开设有移动槽(17),所述横杆(2)设置有数个,所述横杆(2)滑动安装在第二滑动杆(4)的移动槽(17)内,所述盖板(1)安装在横杆(2)上。

4.根据权利要求3所述的一种便于存取的文件柜,其特征在于:还包括转动挡板(16),所述转动挡板(16)安装在第二滑动杆(4)远离柜体(6)的一端。

5.根据权利要求3所述的一种便于存取的文件柜,其特征在于:还包括卡接板(15),所述卡接板(15)设置有数个,所有卡接板(15)均安装在盖板(1)上,所述柜体(6)上端开设有数个卡槽(7)。

一种便于存取的文件柜

技术领域

[0001] 本实用新型涉及文件柜的领域,尤其是一种便于存取的文件柜。

背景技术

[0002] 文件柜作为一种常见的办公设备,其作用就是将办公文件等物品存放其中,一般的文件柜会有多层设计结构,这可以把不同文件进行分类存放,以此实现办公人员存取文件的快捷性,则多个文件柜是办公文件设备中重要部分,文件柜广泛应用在如机关、事业单位及公司等办公室中,文件柜中还会增加其他的设计,比如在文件柜中设置一些智能装置,比如在文件柜中设置二维码扫描仪器,通过二维码扫描仪来确定文件的大小和类型。

[0003] 目前,公告号为CN219626027U,公开日为2023年9月01日的中国专利申请提出了一种快速精准定位文件位置的装置,包括:文件柜主体以及文件托盘;所述文件柜主体正面一侧设置有文件柜面板,且文件柜面板上设置有文件柜主机以及扫描器;所述文件托盘排列设置于文件柜主体正面另一侧。本实用新型在文件存入和找寻文件过程中快速精准定位文件所在文件托盘位置,实现了找到任意指定文件的目的。

[0004] 针对上述相关技术,发明人认为,这种二维码扫描仪器一般是敞开式设计,这种敞开式的设置会使得扫描仪仪器会不断的对文件上的二维码进行扫描,导致扫描仪会不断的重复扫描,进而重复扫描导致网络中的信息不断的重复,多出的信息会占用过大多的运行内存,因此不满足现有的需求。

实用新型内容

[0005] 为了解决上述问题,本实用新型提供一种便于存取的文件柜。

[0006] 本实用新型提供一种便于存取的文件柜,采用如下的技术方案:

[0007] 一种便于存取的文件柜,包括柜体、扫描仪、第一滑动杆、横杆、插柱、挡板和弹簧,所述柜体上开设有滑槽和插槽,所述挡板滑动设置在滑槽中,所述弹簧一端与柜体固定连接,另一端与挡板固定连接,所述第一滑动杆设置有两个,所有第一滑动杆均安装在柜体上端,所述第一滑动杆上均开设有移动槽,所述横杆滑动安装在第一滑动杆的移动槽内,所述插柱安装在横杆上,所述柜体上开设有放置槽。

[0008] 可选的,一种便于存取的文件柜还包括限位条,所述限位条设置有数个,所有限位条均安装在柜体的放置槽内。

[0009] 可选的,一种便于存取的文件柜还包括第二滑动杆和盖板,所述第二滑动杆设置有两个,所有第二滑动杆均安装在柜体上端,所述第二滑动杆上均开设有移动槽,所述横杆设置有数个,所述横杆滑动安装在第二滑动杆的移动槽内,所述盖板安装在横杆上。

[0010] 一种便于存取的文件柜还包括转动挡板,所述转动挡板安装在第二滑动杆远离柜体的一端。

[0011] 可选的,一种便于存取的文件柜还包括卡接板,所述卡接板设置有数个,所有卡接板均安装在盖板上,所述柜体上端开设有数个卡槽。

[0012] 综上所述,本实用新型包括以下至少一种有益技术效果:

[0013] 1.在使用时,将整体盖板向上抬动,使得整体的盖板向上活动并带动前后两个横杆向上活动,则这使得位于前侧的横杆两端在第一滑动杆的内侧竖直活动,位于后侧的横杆两端在第二滑动杆的内侧竖直活动,第二滑动杆的上端为转动挡板的封闭式结构,这使得其中后侧的横杆向上活动后可围绕转动挡板向后侧旋转活动,而第一滑动杆的上端为敞开式结构,则横杆带动下端两侧的的插柱向上活动后可逐渐,使得插柱可从插槽中竖直向上抽出;横杆的两端均滑动于滑槽内,进而使得整体盖板前端横杆两侧从第一滑动杆上的滑槽中脱出,最终使得整体盖板后端的横杆在两个第二滑动杆之间的转动挡板旋转打开。

[0014] 2.盖板旋转打开后,整体的盖板的带动前侧下端的两个插柱向上活动,进而使得插柱对挡板的抵压,则挡板下端两个弹簧的伸张弹力向上弹动,则最终使得弹簧上的挡板向上活动,并以此将挡板对扫描仪后侧进行遮挡,通过这种设置使得扫描仪器封闭式设计,在盖板打开的同时扫描仪仪器不再对文件上的二维码进行扫描,进而使得网络中的信息不再的重复,则多出的信息会占用过大多的运行内存;接着使用者将盖板整体向下压动从而使得盖板的盖在柜体的上端,以此将整体的文件袋插装到两个限位条之间,这使得文件袋可放置在柜体内,其中盖板的前端下侧的两个插柱插装在插槽内,则两个插柱可向下活动,使得插柱对插槽内部的挡板向下压动,进而使得整体的挡板向下对弹簧的弹性进行压动,这使得整体的挡板在滑槽中向下活动,并使得挡板从扫描仪的后端脱离,这种设置使得挡板不再对扫描仪遮挡,则扫描仪后端对文件袋上的二维码进行扫描,进行快速的文件整理,扫描仪将文件袋的分类信息进行上传,显示存放此文件柜的文件类型,以及文件柜的标号,方便工作人员能根据文件柜的标号和显示的文件类型,进行快速的文件整理和存取,同时降低了再存放相同类型的文件时,避免多次重复扫描文件袋的信息,降低了信息冗杂的可能减轻了服务器的负担;同时工作人员在需要快速了解文件柜的存放文件的类型时通过按压盖板使扫描仪对文件袋进行扫描,扫描仪将文件袋的类型进行显示,实现了快速查看文件类型,使文件整理更加方便;同时通过设置盖板,降低了长时间存放文件袋时,灰尘等杂物落进文件柜中,对文件柜进行污染的可能,保护了文件袋,同时能够方便整理存取。

附图说明

[0015] 图1是本实用新型实施例的整体结构示意图;

[0016] 图2是图1中A部分的局部放大示意图;

[0017] 图3是图1中去除盖板的示意图;

[0018] 图4是以挡板竖面的剖视示意图。

[0019] 附图标记说明:1、盖板;2、横杆;3、第一滑动杆;4、第二滑动杆;5、扫描仪;6、柜体;7、卡槽;8、插槽;9、文件袋;10、挡板;11、插柱;12、弹簧;13、滑槽;14、限位条;15、卡接板;16、转动挡板;17、移动槽;18、放置槽。

具体实施方式

[0020] 以下结合图1-图4对本实用新型作进一步详细说明。

[0021] 本实用新型实施例公开一种便于存取的文件柜。

[0022] 参照图1-图4,一种便于存取的文件柜,包括柜体6、扫描仪5、第一滑动杆3、横杆2、

插柱11、挡板10和弹簧12,所述柜体6上开设有滑槽13和插槽8,所述挡板10滑动设置在滑槽13中,所述弹簧12一端与柜体6固定连接,另一端与挡板10固定连接,所述第一滑动杆3设置有两个,所有第一滑动杆3均安装在柜体6上端,所述第一滑动杆3上均开设有移动槽17,所述横杆2滑动安装在第一滑动杆3的移动槽17内,所述插柱11安装在横杆2上,所述柜体6上开设有放置槽18。

[0023] 进一步的,还包括限位条14,所述限位条14设置有数个,所有限位条14均安装在柜体6的放置槽18内。

[0024] 进一步的,还包括第二滑动杆4和盖板1,所述第二滑动杆4设置有两个,所有第二滑动杆4均安装在柜体6上端,所述第二滑动杆4上均开设有移动槽17,所述横杆2设置有数个,所述横杆2滑动安装在第二滑动杆4的移动槽17内,所述盖板1安装在横杆2上。

[0025] 进一步的,还包括转动挡板16,所述转动挡板16安装在第二滑动杆4远离柜体6的一端。

[0026] 进一步的,还包括卡接板15,所述卡接板15设置有数个,所有卡接板15均安装在盖板1上,所述柜体6上端开设有数个卡槽7。

[0027] 本实用新型实施例一种便于存取的文件柜的实施原理为:

[0028] 在使用时,将整体盖板1向上抬动,使得整体的盖板1向上活动并带动前后两个横杆2向上活动,则这使得位于前侧的横杆2两端在第一滑动杆3的内侧竖直活动,位于后侧的横杆2两端在第二滑动杆4的内侧竖直活动,第二滑动杆4的上端为转动挡板16的封闭式结构,这使得其中后侧的横杆2向上活动后可围绕转动挡板16向后侧旋转活动,而第一滑动杆3的上端为敞开式结构,则横杆2带动下端两侧的的插柱11向上活动后可逐渐,使得插柱11可从插槽8中竖直向上抽出;横杆2的两端均滑动于滑槽13内,进而使得整体盖板1前端横杆2两侧从第一滑动杆3上的滑槽13中脱出,最终使得整体盖板1后端的横杆2在两个第二滑动杆4之间的转动挡板16旋转打开;

[0029] 在盖板1旋转打开后,整体的盖板1的带动前侧下端的两个插柱11向上活动,进而使得插柱11对挡板10的抵压,则挡板10下端两个弹簧12的伸张弹力向上弹动,则最终使得弹簧12上的挡板10向上活动,并以此将挡板10对扫描仪5后侧进行遮挡,通过这种设置使得扫描仪5器封闭式设计,在盖板1打开的同时扫描仪5仪器不再对文件上的二维码进行扫描,进而使得网络中的信息不再的重复,则多出的信息会占用过大多的运行内存;接着使用者将盖板1整体向下压动从而使得盖板1的盖在柜体6的上端,以此将整体的文件袋9插装到两个限位条14之间,这使得文件袋9可放置在柜体6内,其中盖板1的前端下侧的两个插柱11插装在插槽8内,则两个插柱11可向下活动,使得插柱11对插槽8内部的挡板10向下压动,进而使得整体的挡板10向下对弹簧12的弹性进行压动,这使得整体的挡板10在滑槽13中向下活动,并使得挡板10从扫描仪5的后端脱离,这种设置使得挡板10不再对扫描仪5遮挡,则扫描仪5后端对文件袋9上的二维码进行扫描,扫描仪5将文件袋9的分类信息进行上传,显示存放此文件柜的文件类型,以及文件柜的标号,方便工作人员能根据文件柜的标号和显示的文件类型,进行快速的文件整理和存取,同时降低了再存放相同类型的文件时,避免多次重复扫描文件袋9的信息,降低了信息冗杂的可能减轻了服务器的负担;

[0030] 同时工作人员在需要快速了解文件柜的存放文件的类型时通过按压盖板1使扫描仪5对文件袋9进行扫描,扫描仪5将文件袋9的类型进行显示,实现了快速查看文件类型,使

文件整理更加方便;同时通过设置盖板1,降低了长时间存放文件袋9时,灰尘等杂物落进文件柜中,对文件柜进行污染的可能,保护了文件袋9,同时能够方便整理存取。

[0031] 以上均为本实用新型的较佳实施例,并非依此限制本实用新型的保护范围,故:凡依本实用新型的结构、形状、原理所做的等效变化,均应涵盖于本实用新型的保护范围之内。

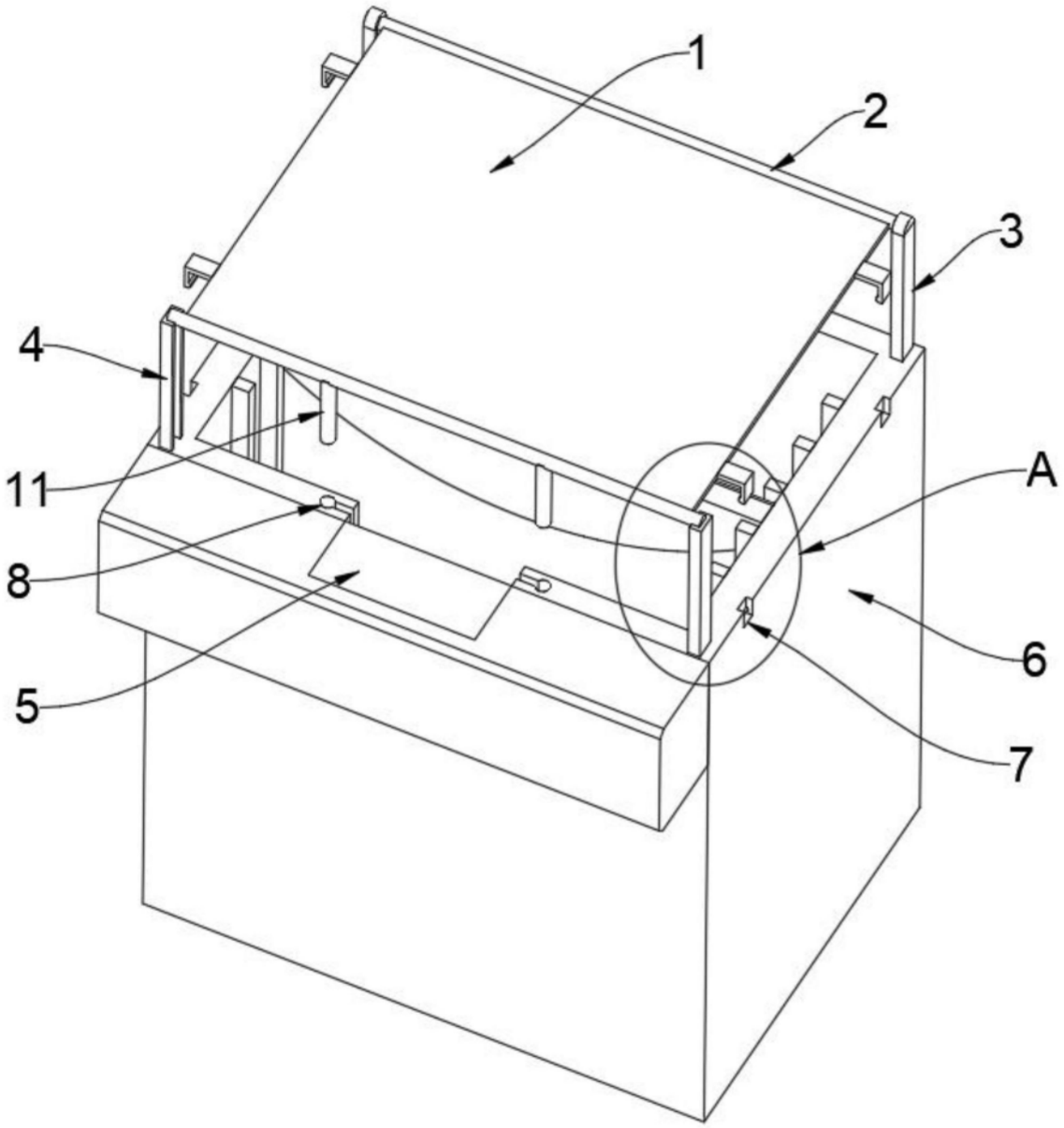

图1

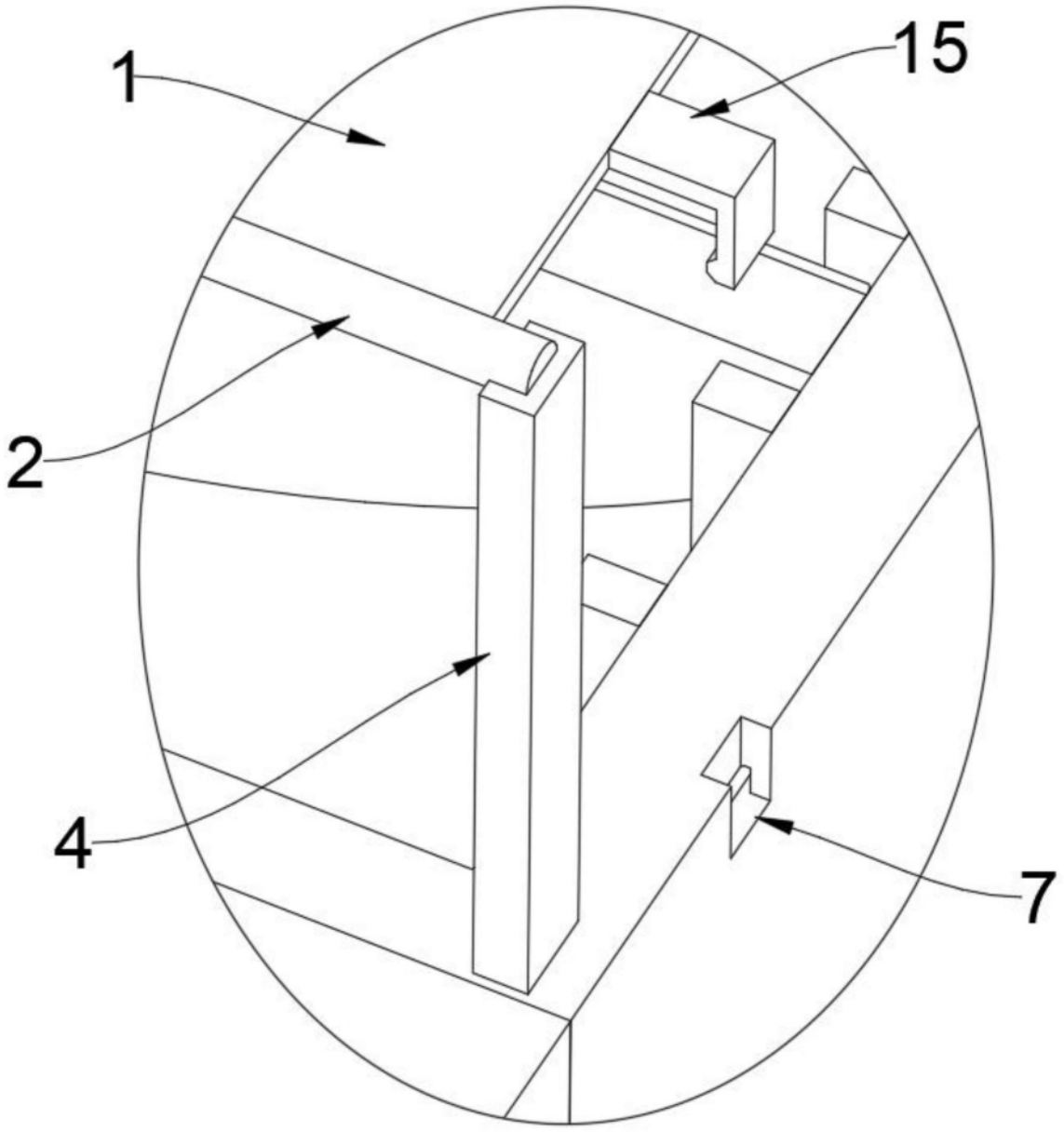

图2

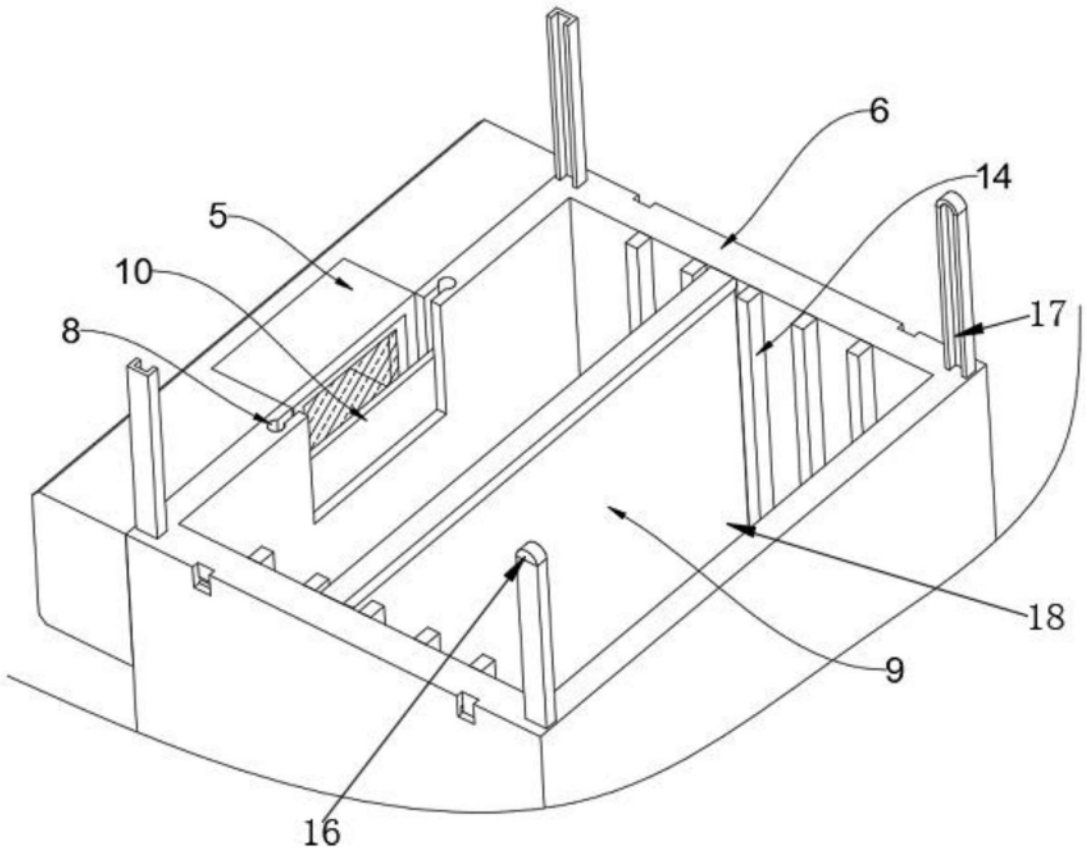

图3

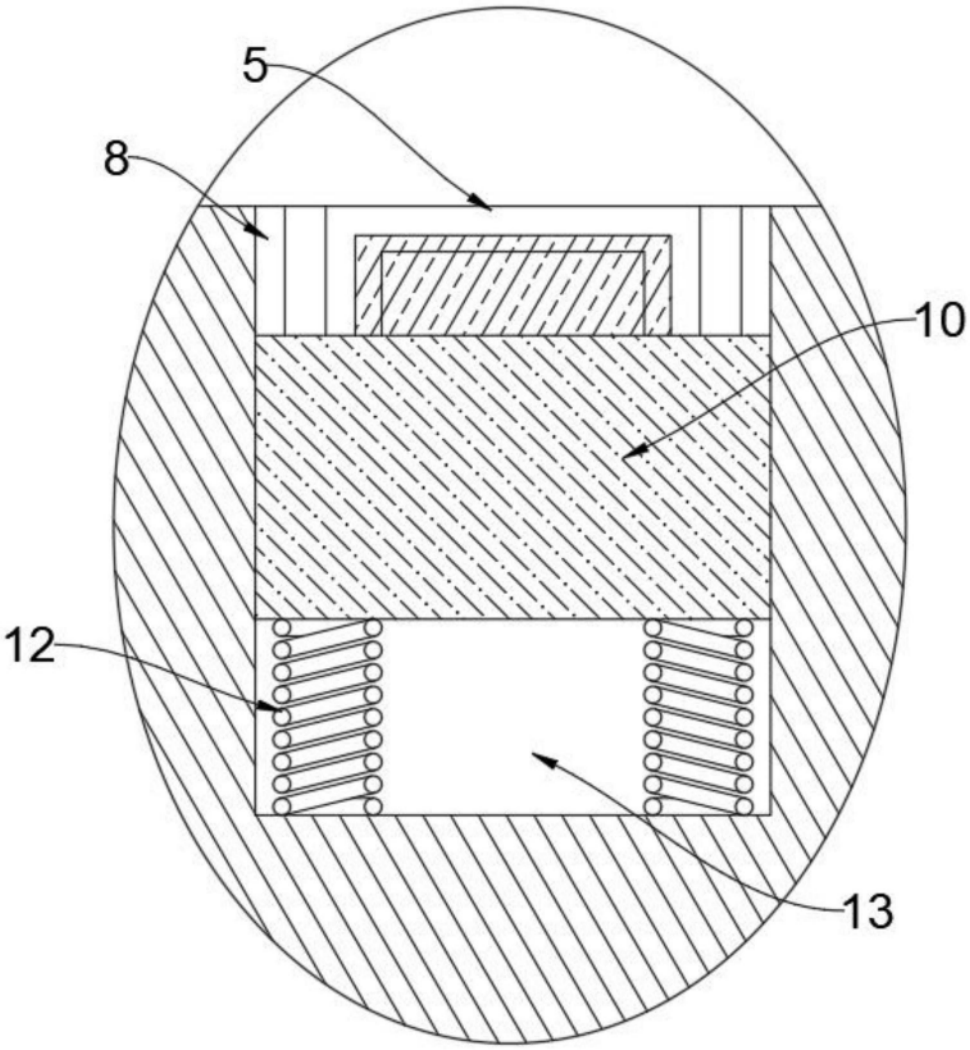

图4