(19) OFICINA ESPAÑOLA DE PATENTES Y MARCAS

ESPAÑA

(11) Número de publicación: **1 281 319**

(21) Número de solicitud: 202131984

(51) Int. Cl.:

A47K 1/02 (2006.01)
B60R 15/04 (2006.01)

(12) SOLICITUD DE MODELO DE UTILIDAD U

(22) Fecha de presentación:

06.10.2021

(43) Fecha de publicación de la solicitud:

11.11.2021

(71) Solicitantes:

GARCÍA TRUEBA, Enrique (100.0%)
TRAVESÍA DE ARNA 3, 3
39140 SOMO (Cantabria) ES

(72) Inventor/es:

GARCÍA TRUEBA, Enrique

(74) Agente/Representante:

GARCÍA GÓMEZ, José Donato

(54) Título: **Mueble sanitario compacto**

ES 1 281 319 U

DESCRIPCIÓN

Mueble sanitario compacto

Sector de la técnica

La presente invención se refiere a un mueble sanitario compacto, aplicable principalmente en sector de la fabricación o remodelación de caravanas y en la camperización vehículos diversos, también aplicable para su incorporación en tiendas de camping, cabañas de montaña o en instalaciones de acampada al aire libre.

Estado de la técnica anterior

Uno de los objetivos principales de los fabricantes de caravanas y de las empresas especializadas en la camperización de vehículos es la optimización del espacio disponible, de forma que los objetos imprescindibles de cocina, aseo y dormitorio ocupen un espacio reducido y resulten lo más cómodos posible, teniendo en cuenta que forman parte de una vivienda utilizable durante tiempos más o menos prolongados.

En el caso del aseo, la solución es distribuir las diferentes piezas del sanitario en un recinto destinado a su instalación, dejando un espacio libre para el acceso de los usuarios. Aunque se utilicen piezas de sanitarios de pequeño tamaño, el recinto destinado al aseo debe disponer en planta de unas superficies diferentes para la instalación de la ducha, del inodoro y del lavabo, lo que junto con la superficie de acceso supone la ocupación de un espacio considerable en el caso de una caravana estándar o de una furgoneta camperizada.

Además hay que tener en cuenta que las paredes del recinto también reducen el espacio disponible y pueden dificultar la integración del recinto de aseo junto con el resto de zonas o estancias.

Por tanto, el problema técnico que se plantea es reducir significativamente el espacio necesario para la instalación del aseo.

Explicación de la invención

La solución proporcionada por la invención al problema técnico planteado es un mueble sanitario compacto, que comprende un cuerpo hueco, configuración prismática y que dispone frontalmente de una serie de compartimentos, distanciados verticalmente, en los que se encuentran alojados unos módulos sanitarios que comprenden en orden ascendente, al menos: un módulo de plato de ducha, un módulo de inodoro, un módulo de lavabo y un módulo de ducha, estando dichos módulos sanitarios posibilitados de giro independiente entre una posición vertical inoperante en la que se alojan en los respectivos compartimentos del cuerpo del mueble y una posición horizontal de uso en la que sobresalen frontalmente del cuerpo del mueble para su uso.

Este mueble sanitario compacto también comprende interiormente una zona posterior de servicio en la que se encuentran alojados, al menos uno de los siguientes medios: de suministro de agua, de recogida de aguas grises, de alimentación eléctrica, y de bombeo.

De este modo, en sus posiciones de uso, todos los módulos se sitúan sobre una superficie cuyas dimensiones se corresponden con la superficie ocupada por el módulo de plato de ducha en su posición horizontal de uso, y en su posición inoperante se alojan en el interior del mueble liberando incluso dicho espacio.

El mueble sanitario compacto comprende unos paneles de cierre de los compartimentos frontales, cuando los respectivos módulos de aseo se encuentran alojados en su interior en posición inoperante, de modo que dichos módulos quedan totalmente ocultos.

Preferentemente dichos paneles de cierre se encuentran fijados a los sanitarios y se abaten conjuntamente con ellos.

El módulo de ducha se encuentra unido al cuerpo del mueble por su extremo superior y posibilitado de giro en sentido ascendente hasta la posición horizontal de uso. Dicho módulo de ducha comprende un rociador/ alcachofa de ducha y una cortina perimetral que delimita lateralmente una zona adecuada para el uso discreto de cualquiera de los módulos sanitarios, o para su utilización como vestidor.

Por tanto, esta cortina hace innecesaria la utilización de paredes fijas para delimitar la zona de aseo, y permite un aprovechamiento óptimo del espacio al ocultarse dicha cortina dentro del mueble sanitario, junto con el módulo de ducha, cuando no se está utilizando.

Los módulos de ducha y de plato de ducha se encuentran alineados verticalmente y presentan en la posición de uso una planta de dimensiones prácticamente iguales, y de una longitud ligeramente inferior a la del cuerpo del mueble, para permitir su giro hacia el interior del correspondiente compartimento del mueble.

El módulo de plato de ducha comprende un plato de ducha propiamente dicho y una tapa superior, abatible independientemente del plato de ducha. En posición vertical, dicha tapa oculta el módulo de inodoro cuando se está utilizando el plato de ducha, y en posición horizontal cubre superiormente el plato de ducha.

Tal como se ha mencionado anteriormente el mueble dispone en su interior de una zona de servicio que incluye los elementos necesarios para el funcionamiento de los diferentes módulos sanitarios.

Concretamente, los medios de suministro de agua pueden comprender uno o varios depósitos de suministro de agua limpia, o una conexión a un circuito de suministro, por ejemplo: a una toma externa o a una instalación de agua existente en la caravana o vehículo camperizado.

Los medios de recogida de aguas grises y aguas negras comprenden unos depósitos de acumulación adecuados para su vaciado periódico, o unos tubos de descarga a depósitos externos al mueble e incorporados en la caravana, o depósitos de tratamiento químico de las aguas negras procedentes del módulo de inodoro.

Los medios de alimentación eléctrica comprenden una o varias baterías recargables, o tomas de corriente a una instalación de suministro eléctrico propio de la caravana, o una a una red externa de suministro.

También se ha previsto que el mueble sanitario disponga de unos medios de iluminación del espacio de aseo, dispuestos por ejemplo en los compartimentos de los módulos de lavabo o de ducha y/o en el propio módulo de ducha. El mueble contendrá varias tomas eléctricas que estarán visibles y accesibles aunque se halle el mueble en posición de cerrado.

Breve descripción del contenido de los dibujos

Para complementar la descripción que se está realizando y con objeto de facilitar la comprensión de las características de la invención, se acompaña a la presente memoria descriptiva un juego de dibujos en los que, con carácter ilustrativo y no limitativo, se ha representado lo siguiente:

- La figura 1 muestra una vista en perspectiva de un ejemplo de realización del mueble sanitario compacto según la invención.

- La figura 2 muestra una vista de perfil del mueble de la figura anterior seccionado por un plano vertical y en la que se pueden observar los diferentes módulos sanitarios en una posición inoperante, alojados en los compartimentos frontales del cuerpo del mueble y los medios de servicio alojados en la zona posterior del mueble.

- La figura 3 muestra una vista del perfil del mueble sanitario de las figuras anteriores seccionado por un plano vertical, con los módulos sanitarios en sus respectivas posiciones horizontales de uso y con la cortina del módulo de ducha desplegada verticalmente.

- La figura 4 muestra una vista posterior del mueble sanitario en la que se han representado esquemáticamente los medios incluidos en la zona de servicio.

- Las figuras 5, 6 y 7 muestran sendas vistas del mueble sanitario compacto de las figuras anteriores en las posiciones de uso de la ducha, del lavabo y del inodoro respectivamente, en las que no se ha representado la cortina, para facilitar la observación de los diferentes módulos en dicha posición de uso.

- La figura 8 muestra una vista de perfil del mueble sanitario compacto con la cortina desplegada delimitando una zona de aseo, utilizable también como cambiador.

Exposición detallada de modos de realización de la invención

Como se puede observar en las figuras adjuntas, el mueble sanitario compacto comprende un cuerpo (1) prismático, hueco, que dispone de una serie de compartimentos frontales, distanciados verticalmente, en los que se encuentran alojados en orden ascendente unos módulos de aseo (2 - 5) constituidos por: un módulo de plato de ducha (2), un módulo de inodoro (3), un módulo de lavabo (4) y un módulo de ducha (5).

Dichos módulos de aseo (2 - 5) se encuentran montados en el cuerpo (1) con posibilidad de giro entre una posición inoperante, representada en la figura 2, en la que se disponen verticalmente en el interior de dichos compartimentos frontales, y una posición horizontal de uso, mostrada en la figura 3, en la que se disponen horizontalmente y sobresalen frontalmente del cuerpo (1) del mueble.

Como se muestra en la figura 4 el mueble sanitario compacto dispone de una zona posterior de servicio en la que se encuentran alojados: unos medios de suministro de agua (61, 62) representados por dos depósitos de suministro de agua; unos medios de recogida de aguas grises y de aguas negras (71, 72) representados por sendos depósitos, unos medios de alimentación eléctrica (8) constituidos por unas baterías recargables, y unos medios de bombeo (9) de agua procedente de los depósitos de suministro hacia los módulos de aseo (2 - 5).

Los módulos de aseo (2 - 4) están conectados a los correspondientes medios de recogida de aguas grises o negras (71, 72) mediante tubos de desagüe flexible que permiten su giro entre las posiciones inoperante y de uso.

El módulo de plato de ducha (2), el módulo de lavabo (4) y el módulo de ducha (5) disponen de unos paneles (21, 41, 51) de cierre de los respectivos compartimentos frontales, cuando dichos módulos se sitúan en posición inoperante, cubriendo el frontal del mueble, como se muestra en la figura 1.

El módulo de plato de ducha (2) dispone además de una tapa abatible (22) de giro independiente, representada en la figura 3 en una posición intermedia de giro. La finalidad de esta tapa abatible (22) es cubrir frontalmente el módulo de inodoro (3) cuando el módulo de plato de ducha (2) se encuentra en la posición de uso, tal como se muestra en la figura 5.

Los módulos de aseo (2- 5) se pueden disponer de forma individual en la posición de uso, desplegándose en cada caso el que se vaya a utilizar.

El módulo de ducha (5) se encuentra unido cuerpo del mueble por su extremo superior y comprende una alcachofa de ducha (52) y una cortina perimetral (53), desplegable, que delimita un vestidor y/o una zona de ducha o de aseo, tal como se muestra en las figuras 3 y

8, y que también proporciona la intimidad necesaria durante el uso del inodoro.

La zona delimitada por la cortina perimetral (53) tiene una superficie en planta prácticamente coincidente con la del módulo de plato de ducha (2), quedando dicha superficie totalmente practicable cuando la totalidad de los módulos de aseo se sitúan en el interior del cuerpo (1) del mueble.

Una vez descrita suficientemente la naturaleza de la invención, así como un ejemplo de realización preferente, se hace constar a los efectos oportunos que los materiales, forma, tamaño y disposición de los elementos descritos podrán ser modificados, siempre y cuando ello no suponga una alteración de las características esenciales de la invención que se reivindican a continuación.

REIVINDICACIONES

1. Mueble sanitario compacto, **caracterizado** por que comprende:

- un cuerpo (1) hueco;
- una serie de compartimentos frontales distanciados verticalmente y en los que se encuentran alojados en orden ascendente unos módulos sanitarios (2-5) que comprenden, al menos: un módulo de plato de ducha (2), un módulo de inodoro (3), un módulo de lavabo (4) y un módulo de ducha (5); estando dichos módulos sanitarios (2-5) posibilitados de giro entre una posición vertical inoperante en la que se alojan en los respectivos compartimentos del cuerpo (1), y una posición horizontal de uso en la que sobresalen frontalmente del cuerpo (1) del mueble y;
- una zona posterior de servicio en la que se encuentran alojados, al menos uno de los siguientes medios: de suministro de agua (61, 62), de recogida de aguas grises o negras (71, 72), de alimentación eléctrica (8), y de bombeo (9).

2. Mueble sanitario compacto; según la reivindicación 1, **caracterizado** por que comprende unos paneles (21, 41, 51) de cierre de los módulos de aseo (2-5), en posición inoperante, en el interior de los compartimentos frontales del cuerpo (1).

3. Mueble sanitario compacto; según la reivindicación 2, **caracterizado** por que los paneles (21, 41, 51) de cierre se encuentran fijados a los módulos sanitarios (2, 4 y 5) y se abaten conjuntamente con ellos.

4. Mueble sanitario compacto, según cualquier reivindicación anterior; **caracterizado** por que el módulo de ducha (5) se encuentra unido al cuerpo (1) por su extremo superior y comprende una alcachofa de ducha (52) y una cortina perimetral (53) que delimita un vestidor o zona de ducha y aseo.

5.- Mueble sanitario compacto, según cualquier reivindicación anterior; **caracterizado** por que los módulos de ducha (5) y de plato de ducha (2) se encuentran alineados verticalmente y presentan en la posición de uso una planta de dimensiones prácticamente iguales, y de una longitud ligeramente inferior a la del cuerpo (1) del mueble.

6. Mueble sanitario compacto, según cualquier reivindicación anterior; **caracterizado**

por que el módulo del plato de ducha (2) comprende un plato ducha y una tapa abatible (22), abatible independientemente del plato de ducha, que en posición vertical oculta el módulo de inodoro (3) y en posición horizontal cubre superiormente el plato de ducha.

7. Mueble sanitario compacto, según cualquier reivindicación anterior; **caracterizado** por que los medios de suministro de agua (61, 62) comprenden al menos un depósito de suministro de agua o una conexión a un circuito de suministro

8. Mueble sanitario compacto, según cualquier reivindicación anterior; **caracterizado** por que los medios de recogida de aguas grises y aguas negras (71, 72) comprenden unos depósitos de acumulación, o unos tubos de descarga a depósitos externos.

9. Mueble sanitario compacto, según cualquier reivindicación anterior; **caracterizado** por que los medios de alimentación eléctrica (8) comprenden una batería recargable o una toma de corriente a una instalación de suministro externa.

10. Mueble sanitario compacto; según cualquier reivindicación anterior, **caracterizado** por que comprende unos medios de iluminación.

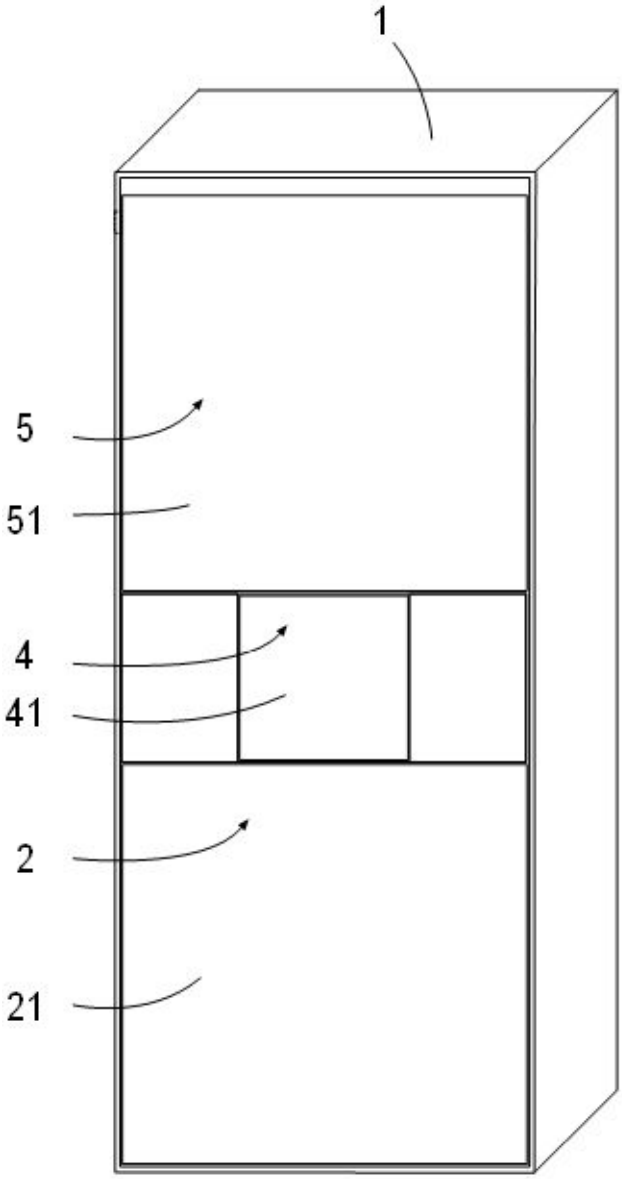

Fig. 1

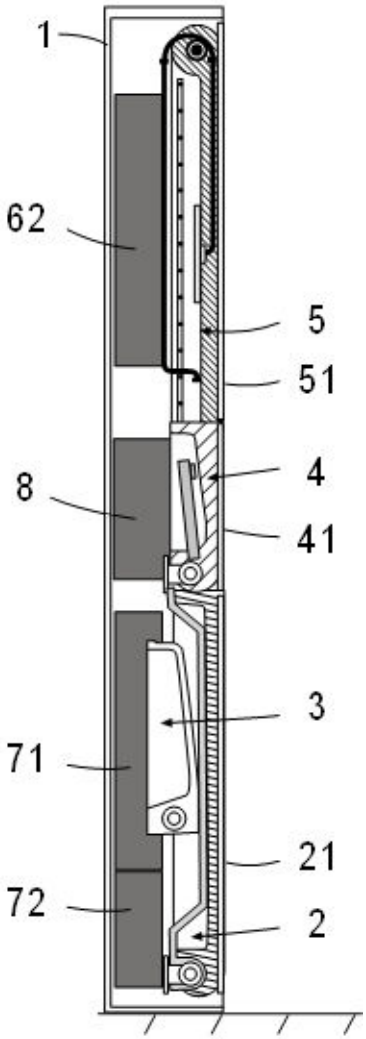

Fig. 2

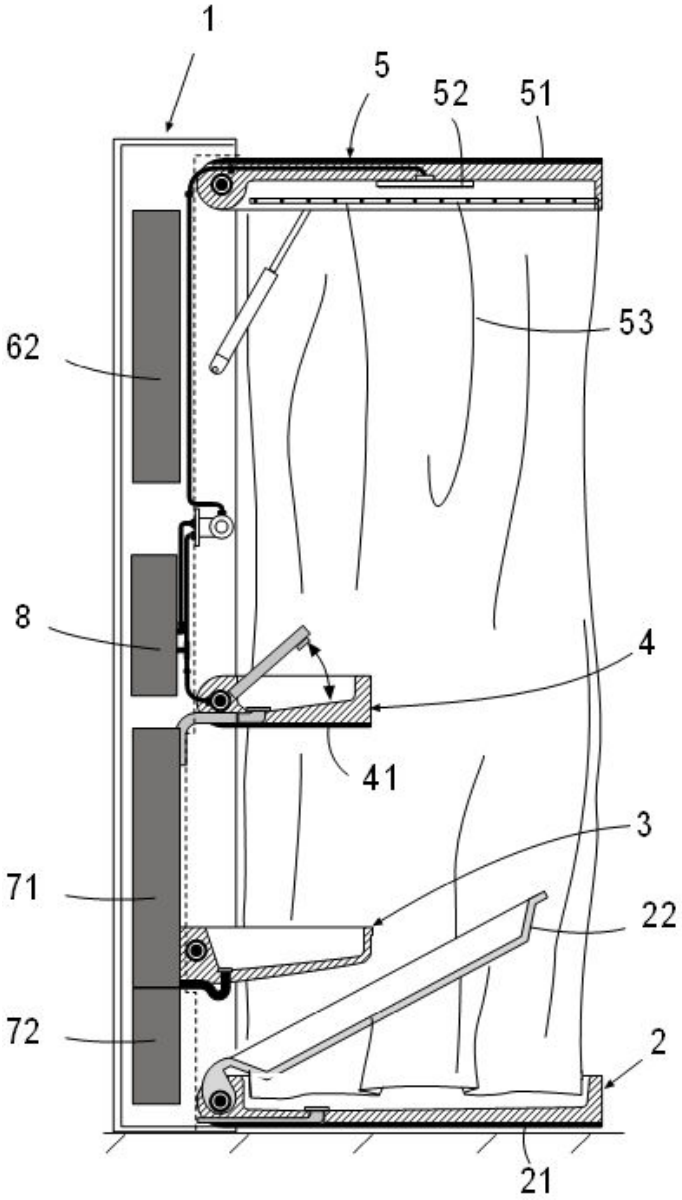

Fig. 3

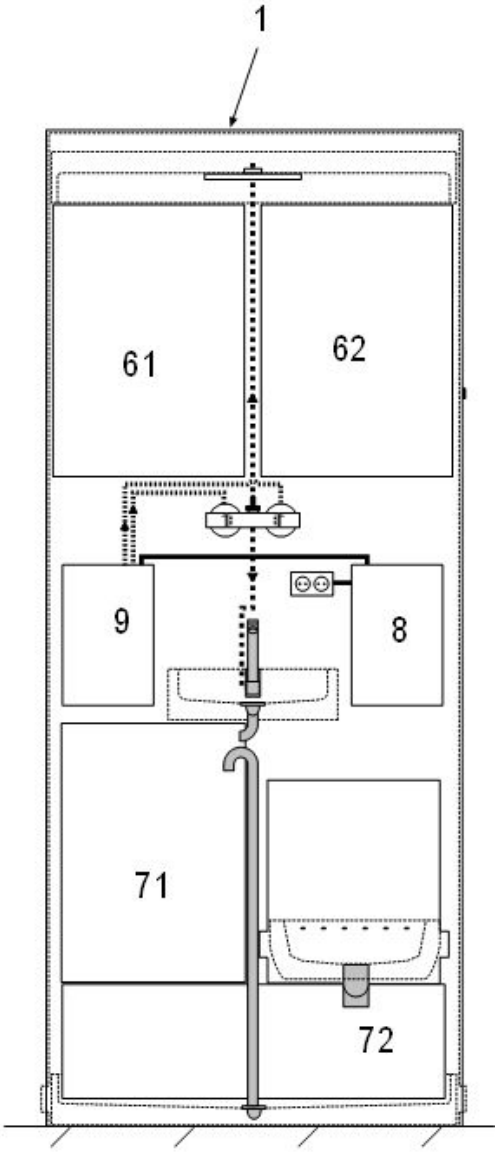

Fig. 4

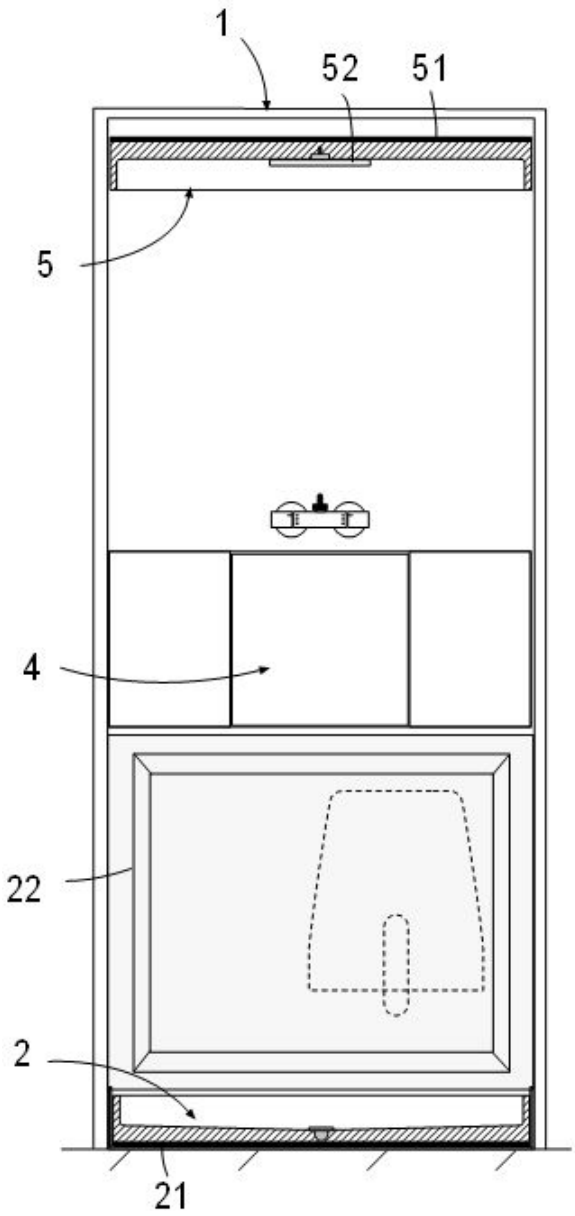

Fig. 5

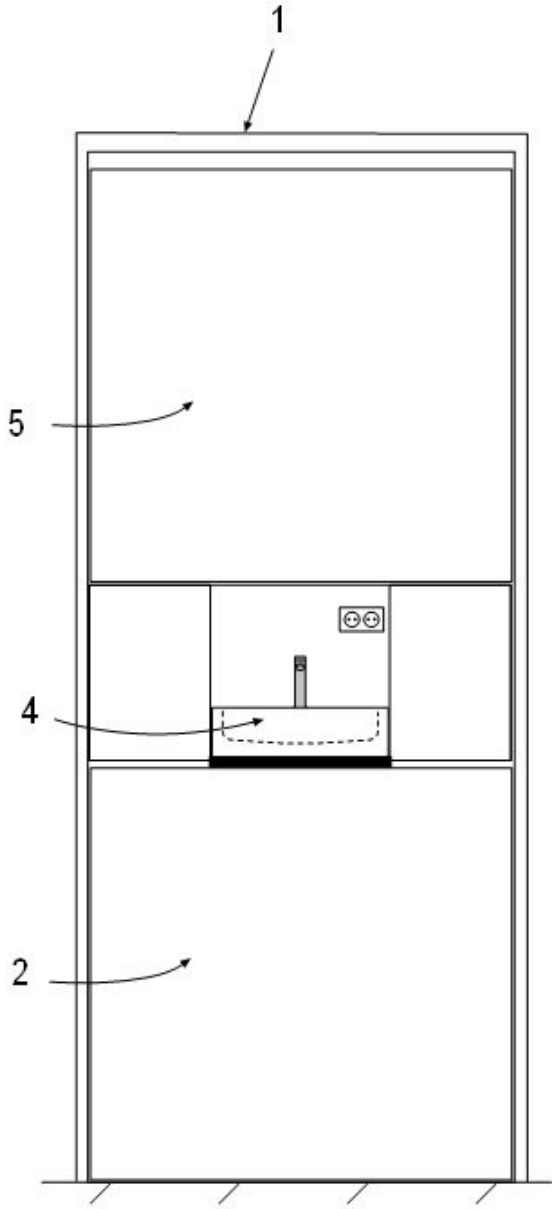

Fig. 6

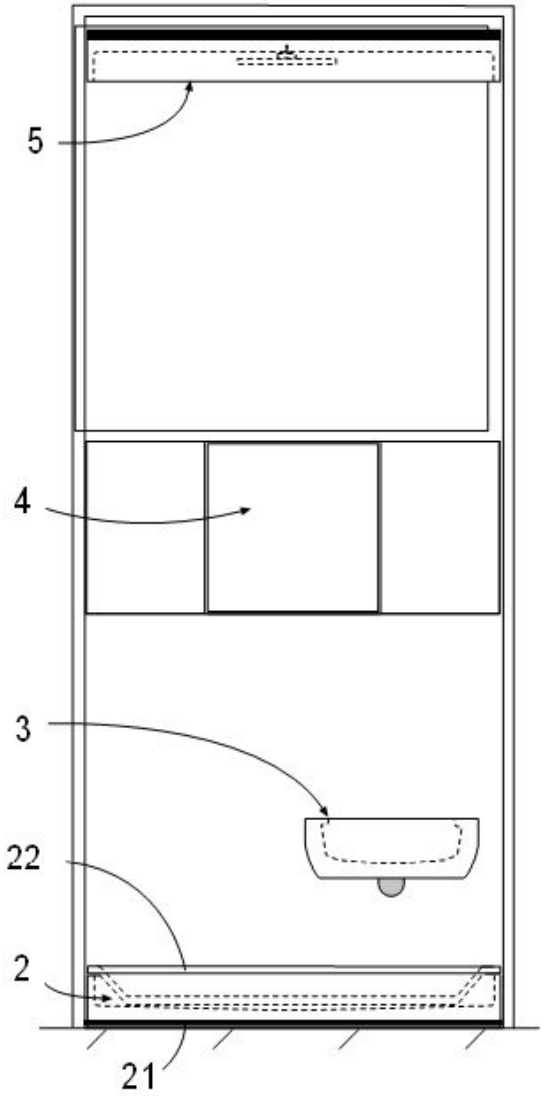

Fig. 7

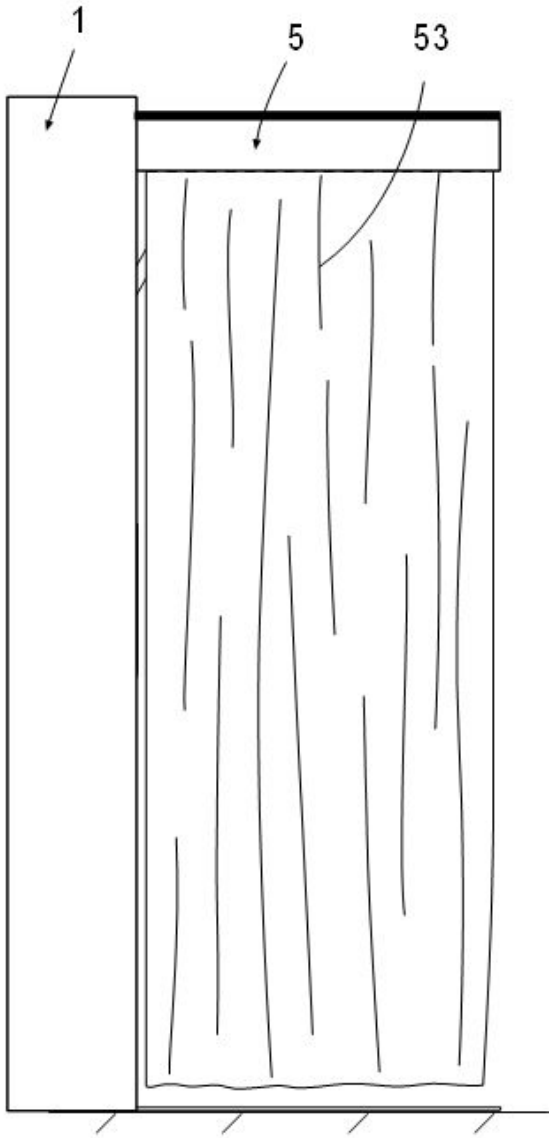

Fig. 8