(19)中华人民共和国国家知识产权局

(12)实用新型专利

(10)授权公告号 CN 214412349 U
(45)授权公告日 2021.10.15

(21)申请号 202120335065.7

(22)申请日 2021.02.05

(73)专利权人 东莞市科来智能科技有限公司
地址 523000 广东省东莞市南城街道鸿福路200号1栋3单元1115室

(72)发明人 崔祥

(74)专利代理机构 北京卓恒知识产权代理事务所(特殊普通合伙) 11394
代理人 李迪

(51)Int.Cl.
H02J 7/00(2006.01)
H02J 50/00(2016.01)
H02J 50/20(2016.01)
H04M 1/04(2006.01)

权利要求书1页 说明书2页 附图2页

(54)实用新型名称

一种翻盖式无线移动电源

(57)摘要

本实用新型公开了一种翻盖式无线移动电源，包括翻盖式电源主体，所述翻盖式电源主体包括底座和翻盖板，该翻盖板一侧与底座的一侧可枢转地连接，且底座与翻盖板可以进行开启动作或闭合动作，所述底座顶面设置有两个充电槽。本实用新型可同时给智能手表、蓝牙耳机以及手机等电子设备无线充电，方便携带，通过盖合的方式，防止蓝牙耳机或智能手表丢失，且可以充电手机支架使用。

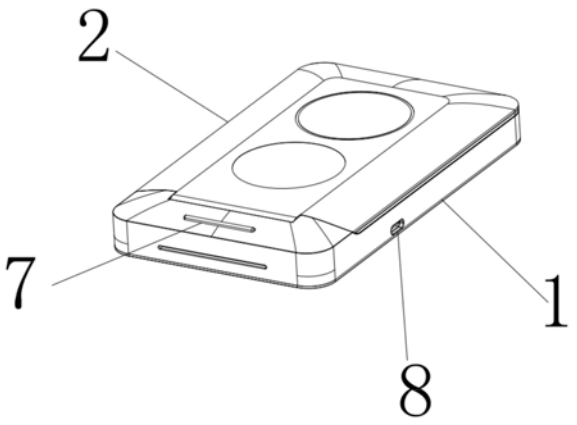

CN 214412349 U

1.一种翻盖式无线移动电源，包括翻盖式电源主体，其特征在于：所述翻盖式电源主体包括底座(1)和翻盖板(2)，该翻盖板(2)一侧与底座(1)的一侧可枢转地连接，且底座(1)与翻盖板(2)可以进行开启动作或闭合动作，所述底座(1)顶面设置有两个充电槽(3)。

2.根据权利要求1所述的一种翻盖式无线移动电源，其特征在于：所述翻盖板(2)底部活动连接有支撑板(4)，所述翻盖式电源主体(1)顶面设置有与支撑板(4)相适配的放置槽(5)，该放置槽(5)中间设有横向的限位槽(6)。

3.根据权利要求1或2所述的一种翻盖式无线移动电源，其特征在于：所述底座(1)上设有档条(7)，该档条(7)靠近底座(1)与翻盖板(2)连接处的一侧。

4.根据权利要求1所述的一种翻盖式无线移动电源，其特征在于：两个所述充电槽(3)分别为智能手表充电槽和蓝牙耳机充电槽。

5.根据权利要求1所述的一种翻盖式无线移动电源，其特征在于：所述翻盖式电源主体至少还设置有控制电路板、蓄电池和电流接口(8)，其中控制电路板和蓄电池设置在底座(1)内部，电流接口(8)设置在底座(1)侧端。

6.根据权利要求5所述的一种翻盖式无线移动电源，其特征在于：所述电流接口(8)是Type-C接口。

一种翻盖式无线移动电源

技术领域

[0001] 本实用新型涉及移动电源技术领域，具体为一种翻盖式无线移动电源。

背景技术

[0002] 当前移动电子设备品类日益增加，同时由于产品功能的提升和显示屏的增大，产品功耗也在增加，移动电子设备很容易出现电量不足的情况，因此很多用户都会随身携带移动电源。但是传统的移动电源需要使用充电线来充电，不同设备因为接口不一样需要配备不同的充电线，使得用户时常无法随时充电；因此越来越多的设备具备无线充电功能，尤其是具有无线充电功能的移动电源。但是现有的手机配套的电子产品越来越多，如蓝牙耳机、智能手表等，该类电子产品体积较小，容易丢失，且蓝牙耳机这种配件还需另外带耳机充电盒存放，进一步降低了便携性，用户体验较差。

实用新型内容

[0003] 本实用新型的目的在于提供一种翻盖式无线移动电源，具备方便于携带、可给多种电子产品充电的优点，解决了上述背景技术中提出的问题。

[0004] 为实现上述目的，本实用新型提供如下技术方案：一种翻盖式无线移动电源，包括翻盖式电源主体，所述翻盖式电源主体包括底座和翻盖板，该翻盖板一侧与底座的一侧可枢转地连接，且底座与翻盖板可以进行开启动作或闭合动作，所述底座顶面设置有两个充电槽。

[0005] 优选的，所述翻盖板底部活动连接有支撑板，所述翻盖式电源主体顶面设置有与支撑板相适配的放置槽，该放置槽中间设有横向的限位槽。

[0006] 优选的，所述底座上设有档条，该档条靠近翻盖式电源主体与翻盖板连接处的一侧。

[0007] 优选的，两个所述充电槽分别为智能手表充电槽和蓝牙耳机充电槽。

[0008] 优选的，所述翻盖式电源主体至少还设置有控制电路板、蓄电池和电流接口，其中控制电路板和蓄电池设置在翻盖式电源主体内部，电流接口设置在翻盖式电源主体侧端。

[0009] 优选的，所述电流接口是Type-C接口。

[0010] 与现有技术相比，本实用新型的有益效果如下：

[0011] 1、本实用新型通过设置底座和翻盖板，设置在底座上的两个充电槽分别是智能手表充电槽和蓝牙耳机充电槽，可对手机、智能手表和蓝牙耳机进行充电，且通过翻盖板盖合，配合底座，将智能手表和蓝牙耳机包覆，可防止其丢失，方便携带。

[0012] 2、本实用新型通过设置支撑板和档条，支撑板转动，且支撑板底部嵌入限位槽内，此时支撑板、翻盖板和底座形成稳定的三角形，手机底部与档条相抵触，手机背部贴靠在翻盖板上，即可给手机充电，又可以充当手机支架。

附图说明

[0013] 图1为本实用新型的结构示意图；

[0014] 图2为本实用新型展开状态的结构示意图。

[0015] 图中的附图标记及名称如下：

[0016] 1、底座；2、翻盖板；3、充电槽；4、支撑板；5、放置槽；6、限位槽；7、档条；8、电流接口。

具体实施方式

[0017] 下面将结合本实用新型实施例中的附图，对本实用新型实施例中的技术方案进行清楚、完整地描述，显然，所描述的实施例仅仅是本实用新型一部分实施例，而不是全部的实施例。基于本实用新型中的实施例，本领域普通技术人员在没有做出创造性劳动前提下所获得的所有其他实施例，都属于本实用新型保护的范围。

[0018] 请参阅图1至图2，本实用新型提供的一种实施例：一种翻盖式无线移动电源，包括翻盖式电源主体，所述翻盖式电源主体包括底座1和翻盖板2，该翻盖板2一侧与底座1的一侧可枢转地连接，且底座1与翻盖板2可以进行开启动作或闭合动作，所述底座1顶面设置有两个充电槽3。翻盖板2可输出无线电波，可供支持无线充电的电子设备充电。

[0019] 进一步的，所述翻盖板2底部活动连接有支撑板4，所述底座1顶面设置有与支撑板4相适配的放置槽5，该放置槽5中间设有横向的限位槽6。在翻盖板2与底座1闭合时，支撑板4套入放置槽5内，可使翻盖板2与底座1无缝贴合，支撑板4嵌入限位槽6是为了防止支撑板4滑动，形成稳定的支撑结构。

[0020] 进一步的，所述底座1上设有档条7，该档条7靠近翻盖式电源主体1与翻盖板2连接处的一侧。支撑板4嵌入限位槽6内形成支撑结构，手机底部可与档条7相抵触，手机背部贴靠在翻盖板2上，可以充当手机支架

[0021] 进一步的，两个所述充电槽3分别为智能手表充电槽和蓝牙耳机充电槽。可给智能手表和蓝牙耳机充电，且通过翻盖板2与底座1盖合，可形成密封存放，防止丢失。

[0022] 进一步的，所述翻盖式电源主体至少还设置有控制电路板(图未示)、蓄电池(图未示)和电流接口8，其中控制电路板和蓄电池设置在底座1内部，电流接口8设置在底座1侧端，蓄电池主要用于储存电量，控制电路板用于控制电流从蓄电池输出到电流接口8、充电槽3和翻盖板2，或控制电流从电流接口8输入到蓄电池内。

[0023] 进一步的，所述电流接口8是Type-C接口，因为Type-C接口可对电流双向传输，不仅可向外输出电流，还可以向内输入电流给蓄电池充电。

[0024] 对于本领域技术人员而言，显然本实用新型不限于上述示范性实施例的细节，而且在不背离本实用新型的精神或基本特征的情况下，能够以其他的具体形式实现本实用新型。因此，无论从哪一点来看，均应将实施例看作是示范性的，而且是非限制性的，本实用新型的范围由所附权利要求而不是上述说明限定，因此旨在将落在权利要求的等同要件的含义和范围内的所有变化囊括在本实用新型内。不应将权利要求中的任何附图标记视为限制所涉及的权利要求。

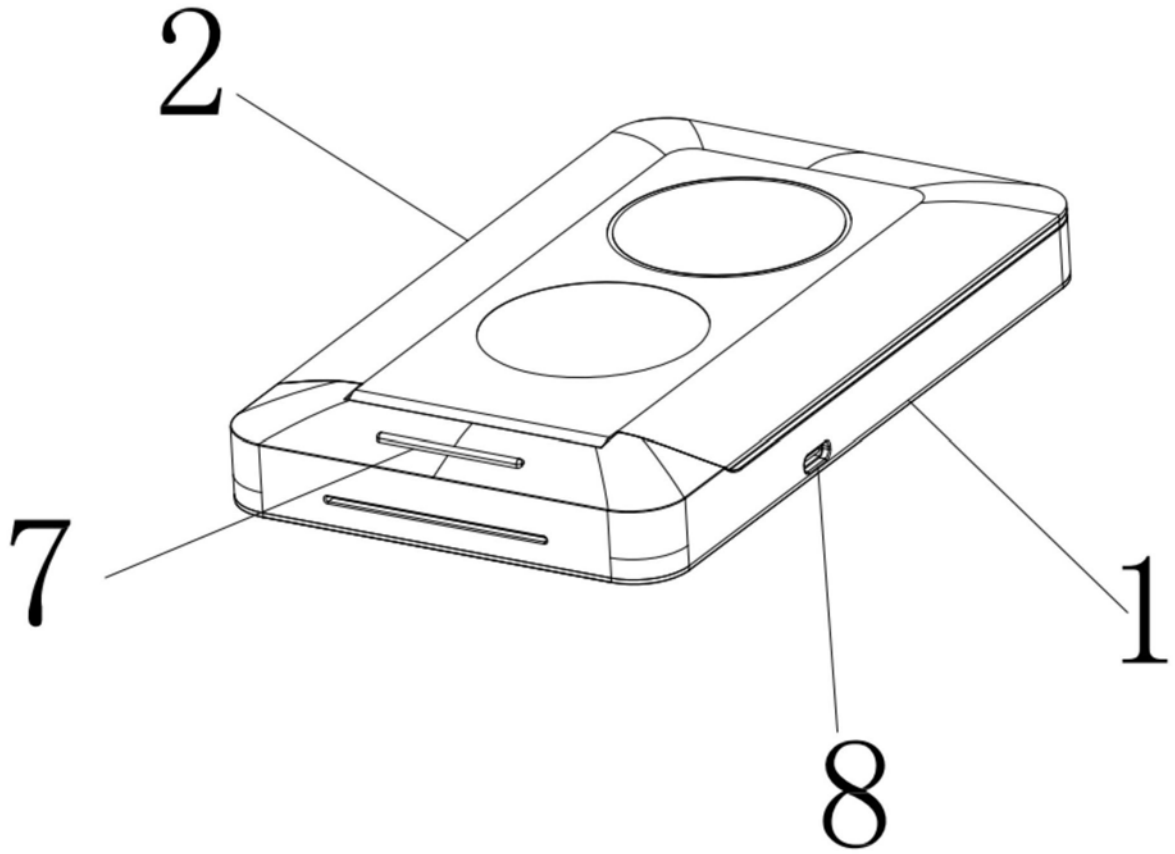

图1

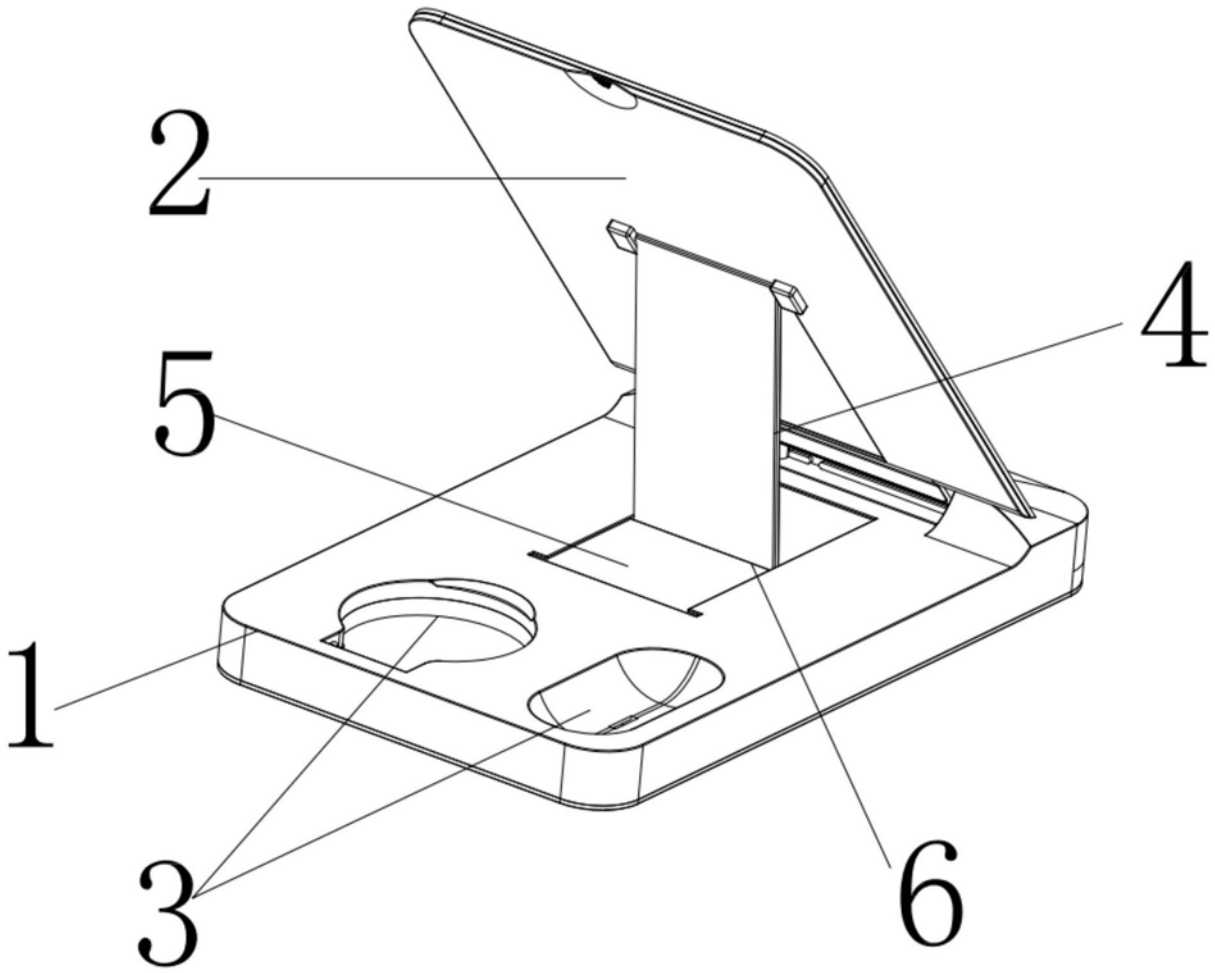

图2