(19)中华人民共和国国家知识产权局

(12)实用新型专利

(10)授权公告号 CN 216405691 U
(45)授权公告日 2022.04.29

(21)申请号 202122632321.1

(22)申请日 2021.10.31

(73)专利权人 佛山市南海伊盾家居科技有限公司
地址 528000 广东省佛山市南海区里水镇麻奢工业区自编6号

(72)发明人 袁南京 甘高亮 宋仕亮

(74)专利代理机构 广州誉华专利代理事务所(普通合伙) 44712
代理人 姚颖媚

(51)Int.Cl.
E04B 1/00(2006.01)
E04B 7/00(2006.01)
E04B 2/88(2006.01)
E04B 1/38(2006.01)
E04B 1/66(2006.01)
E04D 13/03(2006.01)
E04D 13/16(2006.01)
E04D 13/15(2006.01)
E04D 13/04(2006.01)
E04D 13/064(2006.01)

权利要求书1页 说明书2页 附图1页

(54)实用新型名称

一种铝合金型材阳光房结构

(57)摘要

本实用新型涉及阳光房结构技术领域，且公开了一种铝合金型材阳光房结构，包括若干个立柱、屋顶和若干个罗马柱，若干个所述立柱均安装在地基上，所述若干个所述立柱的上端通过若干个罗马柱共同安装有屋顶，所述立柱外靠近上端的侧壁上安装有水槽挂件，所述水槽挂件上卡接有水槽主体，所述屋顶的上端安装有四个呈矩形设置的副檩，四个所述副檩上共同安装有天窗框料，所述天窗框料的上端安装有天窗扇料，所述屋顶上端的一侧安装有幕墙料，所述幕墙料呈长条形设置，所述立柱外的侧壁上安装有罗马柱装饰线板和罗马柱中横装饰料。本实用新型使得结构可靠性较好，长时间使用也难以发生漏水的情况。

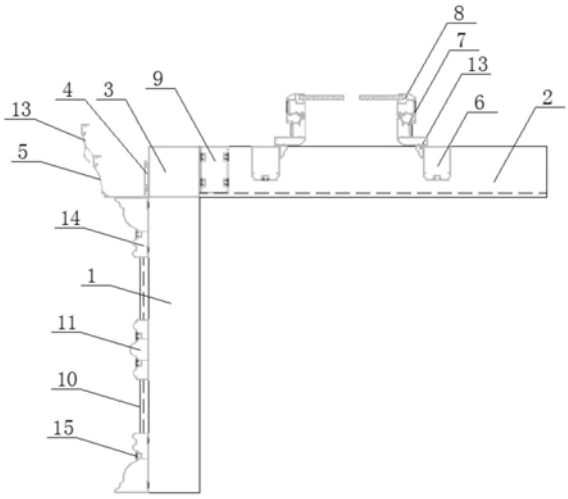

CN 216405691 U

1.一种铝合金型材阳光房结构,包括若干个立柱(1)、屋顶(2)和若干个罗马柱(3),其特征在于,若干个所述立柱(1)均安装在地基上,所述若干个所述立柱(1)的上端通过若干个罗马柱(3)共同安装有屋顶(2),所述立柱(1)外靠近上端的侧壁上安装有水槽挂件(4),所述水槽挂件(4)上卡接有水槽主体(5),所述屋顶(2)的上端安装有四个呈矩形设置的副檩(6),四个所述副檩(6)上共同安装有天窗框料(7),所述天窗框料(7)的上端安装有天窗扇料(8),所述屋顶(2)上端的一侧安装有幕墙料(9),所述幕墙料(9)呈长条形设置。

2.根据权利要求1所述的一种铝合金型材阳光房结构,其特征在于,所述立柱(1)外的侧壁上安装有罗马柱装饰线板(10)和罗马柱中横装饰料(11)。

3.根据权利要求1所述的一种铝合金型材阳光房结构,其特征在于,所述水槽主体(5)外的侧壁上固定连接有水槽补偿条(12)。

4.根据权利要求1所述的一种铝合金型材阳光房结构,其特征在于,所述天窗扇料(8)和副檩(6)之间安装有天窗补偿条(13)。

5.根据权利要求1所述的一种铝合金型材阳光房结构,其特征在于,所述立柱(1)的一侧靠近上下两端的侧壁上均安装有罗马柱底座(14)。

6.根据权利要求5所述的一种铝合金型材阳光房结构,其特征在于,所述罗马柱底座(14)上的开槽处安装有槽盖(15)。

一种铝合金型材阳光房结构

技术领域

[0001] 本实用新型涉及阳光房结构技术领域，尤其涉及一种铝合金型材阳光房结构。

背景技术

[0002] 铝合金型材广泛应用于建筑行业，最为常见为铝合金门窗结构，除此之外，铝合金型材还用于阳光房的整体建设。现有的铝合金阳光房主要由屋顶和房屋主体两个部分，屋顶则采用铝合金型材结构，房屋主体可以采用木质结构，也可以采用铝合金型材或者其他。

[0003] 但是现有的铝合金型材阳光房结构可靠性较为一般，在长时间的使用过程中，阳光房容易漏水，十分影响阳光房的使用体验。

实用新型内容

[0004] 本实用新型的目的是为了解决现有技术中铝合金型材阳光房结构可靠性较为一般，在长时间的使用过程中，阳光房容易漏水，十分影响阳光房的使用体验的问题，而提出的一种铝合金型材阳光房结构。

[0005] 为了实现上述目的，本实用新型采用了如下技术方案：

[0006] 一种铝合金型材阳光房结构，包括若干个立柱、屋顶和若干个罗马柱，若干个所述立柱均安装在地基上，所述若干个所述立柱的上端通过若干个罗马柱共同安装有屋顶，所述立柱外靠近上端的侧壁上安装有水槽挂件，所述水槽挂件上卡接有水槽主体，所述屋顶的上端安装有四个呈矩形设置的副檩，四个所述副檩上共同安装有天窗框料，所述天窗框料的上端安装有天窗扇料，所述屋顶上端的一侧安装有幕墙料，所述幕墙料呈长条形设置。

[0007] 优选的，所述立柱外的侧壁上安装有罗马柱装饰线板和罗马柱中横装饰料。

[0008] 优选的，所述水槽主体外的侧壁上固定连接有水槽补偿条。

[0009] 优选的，所述天窗扇料和副檩之间安装有天窗补偿条。

[0010] 优选的，所述立柱的一侧靠近上下两端的侧壁上均安装有罗马柱底座。

[0011] 优选的，所述罗马柱底座上的开槽处安装有槽盖。

[0012] 与现有技术相比，本实用新型提供了一种铝合金型材阳光房结构，具备以下有益效果：

[0013] 1、该铝合金型材阳光房结构，通过设置立柱、屋顶、罗马柱、水槽挂件、水槽主体、副檩、天窗框料、天窗扇料和幕墙料，本阳光房使用多种铝合金型材和中空玻璃拼装而成，可做成多种功能安全牢固的房屋，里面包括墙体、屋顶、门、窗、罗马柱、排水槽等结构，同时在各个机构的搭建，使得结构可靠性较好，长时间使用也难以发生漏水的情况。

[0014] 2、该铝合金型材阳光房结构，通过设置罗马柱装饰线板和罗马柱中横装饰料，在罗马柱装饰线板和罗马柱中横装饰料的作用下，能够有效地提升整个阳光房结构的美观性。

[0015] 该装置中未涉及部分均与现有技术相同或可采用现有技术加以实现，本实用新型使得结构可靠性较好，长时间使用也难以发生漏水的情况。

附图说明

[0016] 图1为本实用新型提出的一种铝合金型材阳光房结构的正视结构示意图。

[0017] 图中：1立柱、2屋顶、3罗马柱、4水槽挂件、5水槽主体、6副檩、7天窗框料、8天窗扇料、9幕墙料、10罗马柱装饰线板、11罗马柱中横装饰料、12水槽补偿条、13天窗补偿条、14罗马柱底座、15槽盖。

具体实施方式

[0018] 下面将结合本实用新型实施例中的附图，对本实用新型实施例中的技术方案进行清楚、完整地描述，显然，所描述的实施例仅仅是本实用新型一部分实施例，而不是全部的实施例。

[0019] 参照图1，一种铝合金型材阳光房结构，包括若干个立柱1、屋顶2和若干个罗马柱3，若干个立柱1均安装在地基上，若干个立柱1的上端通过若干个罗马柱3共同安装有屋顶2，立柱1外靠近上端的侧壁上安装有水槽挂件4，水槽挂件4上卡接有水槽主体5，屋顶2的上端安装有四个呈矩形设置的副檩6，四个副檩6上共同安装有天窗框料7，天窗框料7的上端安装有天窗扇料8，屋顶2上端的一侧安装有幕墙料9，幕墙料9呈长条形设置，本阳光房使用多种铝合金型材和中空玻璃拼装而成，可做成多种功能安全牢固的房屋，里面包括墙体、屋顶、门、窗、罗马柱、排水槽等结构，同时在各个机构的搭建，使得结构可靠性较好，长时间使用也难以发生漏水的情况。

[0020] 立柱1外的侧壁上安装有罗马柱装饰线板10和罗马柱中横装饰料11，在罗马柱装饰线板10和罗马柱中横装饰料11的作用下，能够有效地提升整个阳光房结构的美观性。

[0021] 水槽主体5外的侧壁上固定连接有水槽补偿条12，能够延伸水槽主体5的便于开合度，使得能够对雨水进行更好地收集和排放。

[0022] 天窗扇料8和副檩6之间安装有天窗补偿条13，使得天窗扇料8和副檩6之间安装地更加稳定可靠，使得不会存在缝隙，能够有效地避免漏水的发生。

[0023] 立柱1的一侧靠近上下两端的侧壁上均安装有罗马柱底座14，通过多个罗马柱底座14能够对罗马柱3进行很好地定位固定。

[0024] 罗马柱底座14上的开槽处安装有槽盖15，能够有效地防止灰尘进入到罗马柱底座14上的开槽处。

[0025] 本实用新型中，本阳光房使用多种铝合金型材和中空玻璃拼装而成，可做成多种功能安全牢固的房屋，里面包括墙体、屋顶、门、窗、罗马柱、排水槽等结构，同时在各个机构的搭建，使得结构可靠性较好，长时间使用也难以发生漏水的情况，在罗马柱装饰线板10和罗马柱中横装饰料11的作用下，能够有效地提升整个阳光房结构的美观性。

[0026] 以上所述，仅为本实用新型较佳的具体实施方式，但本实用新型的保护范围并不局限于此，任何熟悉本技术领域的技术人员在本实用新型揭露的技术范围内，根据本实用新型的技术方案及其实用新型构思加以等同替换或改变，都应涵盖在本实用新型的保护范围之内。

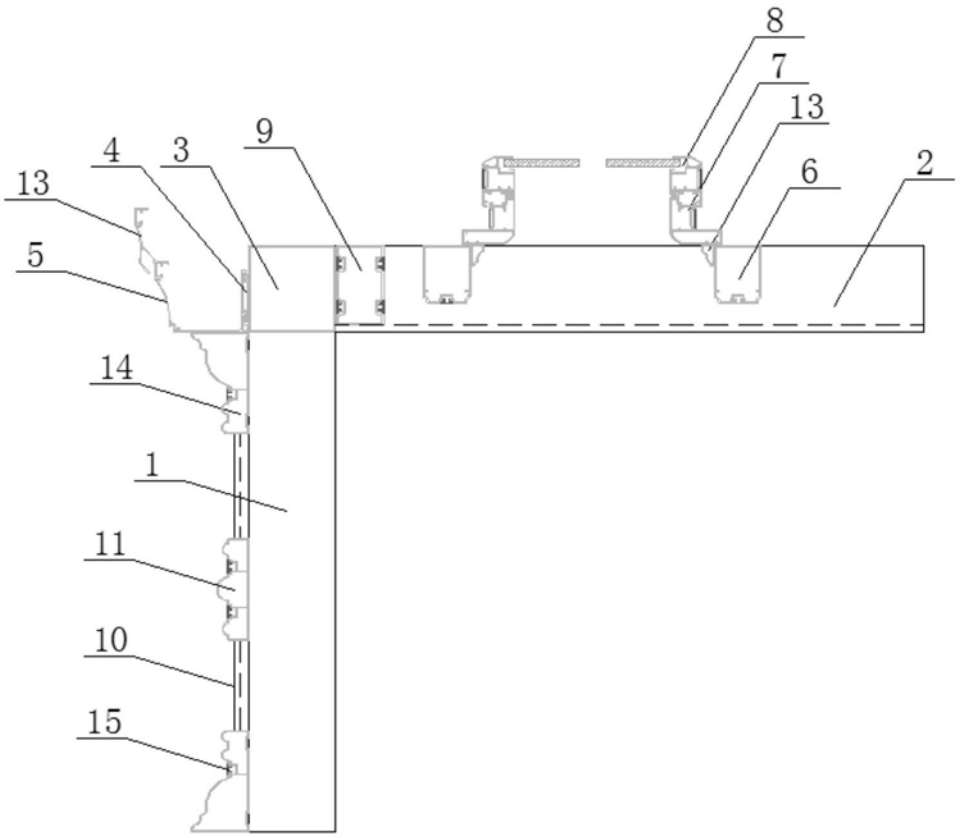

图1