(19)中华人民共和国国家知识产权局

(12)实用新型专利

(10)授权公告号 CN 203328981 U
(45)授权公告日 2013.12.11

(21)申请号 201320399618.0

(22)申请日 2013.07.06

(73)专利权人 哈尔滨市华锡尔医疗器械有限公司
地址 150049 黑龙江省哈尔滨市香坊区军民街134-1号

(72)发明人 田俊成 王亮

(74)专利代理机构 哈尔滨东方专利事务所 23118
代理人 陈晓光

(51)Int.Cl.
A61G 13/06(2006.01)

权利要求书1页 说明书1页 附图1页

(54)实用新型名称

电动液压眼科手术台

(57)摘要

本实用新型涉及一种电动液压眼科手术台。现有的手术床在患者体重过大时变换体位困难，手术床的刚度不能满足体重大的人群。本实用新型组成包括：底座(3)，所述的底座(3)上安装电源接口箱(1)，所述的底座(3)内安装有液压油泵，所述的底座(3)上安装有升降臂(4)，所述的升降臂(4)上端安装有腿板(5)，所述的腿板(5)上端安装有背板(7)，所述的背板(7)上端安装有头板(8)，所述的背板(7)两侧安装有可以活动的扶手(6)，所述的背板(7)中间安装有液压油缸(9)，所述的升降臂(4)中间安装有液压油缸(2)。本实用新型用于眼科手术。

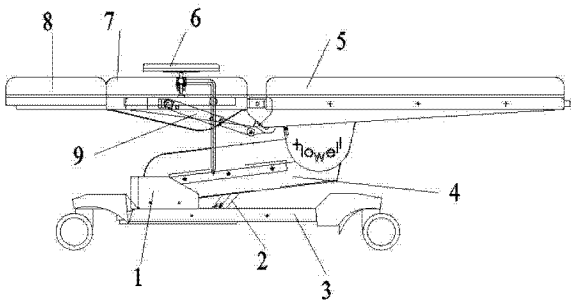

CN 203328981 U

1. 一种电动液压眼科手术台，其组成包括：底座，其特征是：所述的底座上安装电源接口箱，所述的底座内安装有液压油泵，所述的底座上安装有升降臂，所述的升降臂上端安装有腿板，所述的腿板上端安装有背板，所述的背板上端安装有头板，所述的背板两侧安装有可以活动的扶手，所述的背板中间安装有液压油缸，所述的升降臂中间安装有液压油缸。

2. 根据权利要求 1 所述的电动液压眼科手术台，其特征是：所述的底座下端安装的有锁死机构的万向轮，所述的头板、背板、腿板上安装有树脂垫板 。

电动液压眼科手术台

[0001] 技术领域：

[0002] 本实用新型涉及一种电动液压眼科手术台。

[0003] 背景技术：

[0004] 现有的手术床在患者体重过大时变换体位困难，手术床的刚度不能满足体重大的人群。

[0005] 实用新型内容：

[0006] 本实用新型的目的在于提供一种电动液压眼科手术台。

[0007] 本实用新型的目的是这样实现的：

[0008] 一种电动液压眼科手术台，其组成包括：底座，所述的底座上安装电源接口箱，所述的底座内安装有液压油泵，所述的底座上安装有升降臂，所述的升降臂上端安装有腿板，所述的腿板上端安装有背板，所述的背板上端安装有头板，所述的背板两侧安装有活动扶手，所述的背板中间安装有液压油缸，所述的升降臂中间安装有液压油缸。

[0009] 所述的电动液压眼科手术台，所述的底座下端安装的有锁死机构的万向轮，所述的头板、背板、腿板上安装有树脂垫板。

[0010] 有益效果：

[0011] 1. 本实用新型通过三板式设计贴合人体曲线，让被手术人更加舒适，同时更好的提供给医生一个好的手术位。

[0012] 2. 本实用新通过电控液压系统完成手术床的升降以及体位的调整，更加方便。

[0013] 3. 本实用新型通过液压油缸调整手术床的高度，对不同患者，不同的医生提供更合理的高度。

[0014] 4. 本实用新型通过分体式的腿板适应身材不同的人群，适应性更广泛。

[0015] 5. 本实用新型通过活动头板获得最好的头部姿势为眼科手术提供便利。

[0016] 附图说明：

[0017] 附图 1 是本实用新型的结构示意图。图中，1 为电源接口箱，2 为液压油缸，3 为底座，4 为升降臂，5 为腿板，6 为扶手，7 为背板，8 为头板，9 为液压油缸。

[0018] 具体实施方式：

[0019] 实施例 1：

[0020] 一种电动液压眼科手术台，其组成包括：底座 3，所述的底座 3 上安装电源接口箱 1，所述的底座 3 内安装有液压油泵，所述的底座 3 上安装有升降臂 4，所述的升降臂 4 上端安装有腿板 5，所述的腿板 5 上端安装有背板 7，所述的背板 7 上端安装有头板 8，所述的背板 7 两侧安装有可以活动的扶手 6，所述的背板 7 中间安装有液压油缸 9，所述的升降臂 4 中间安装有液压油缸 2。

[0021] 实施例 2：

[0022] 根据实施例 1 所述的电动液压眼科手术台，所述的底座 3 下端安装的万向轮可以锁止，所述的升降臂 4 通过液压油缸 2 的伸缩完成升降，所述的背板 7 通过液压油缸 9 的伸缩完成升降，所述的头板 8、背板 7、腿板 5 上安装有树脂垫板。

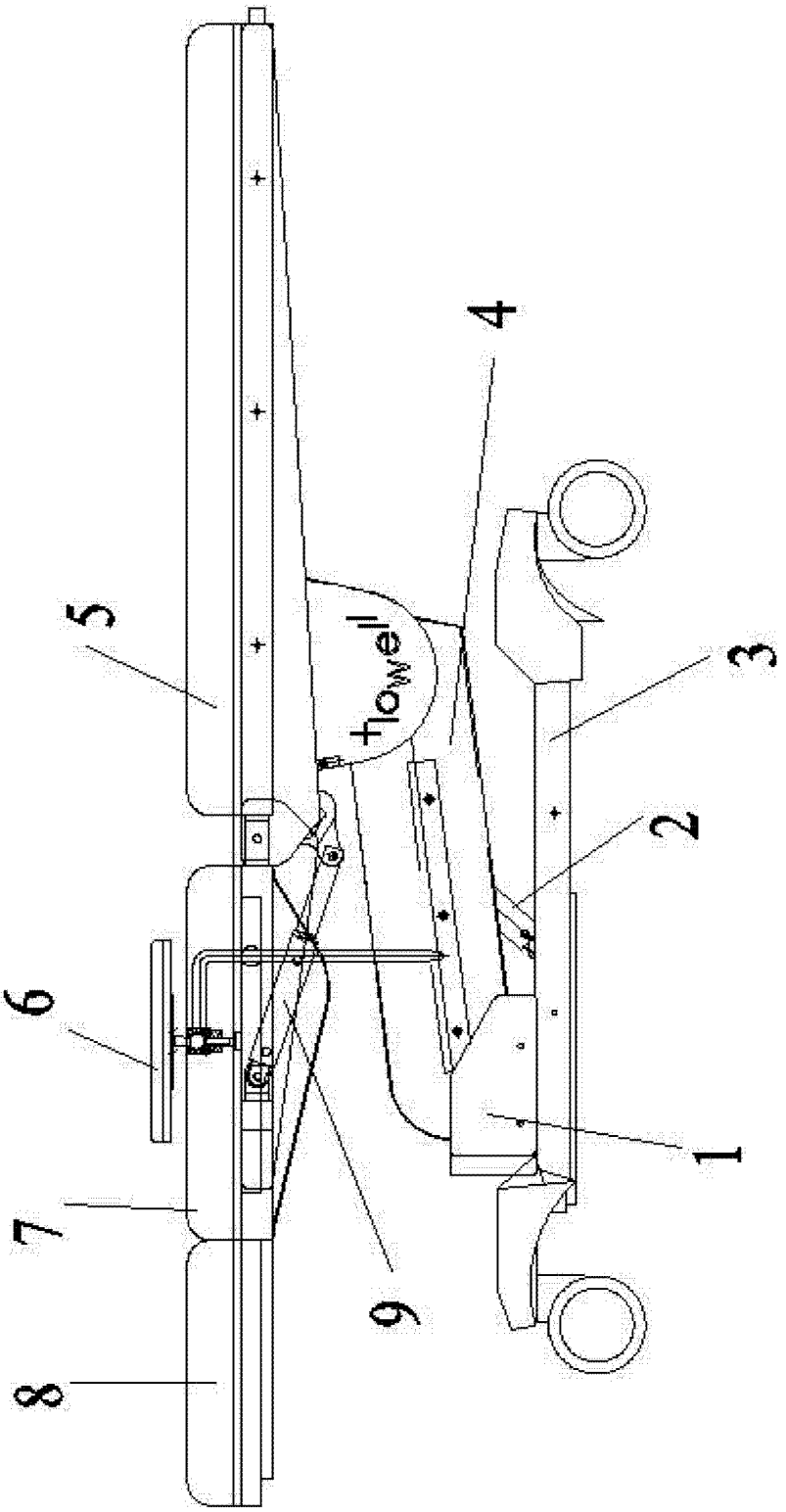

图 1